SmallRig

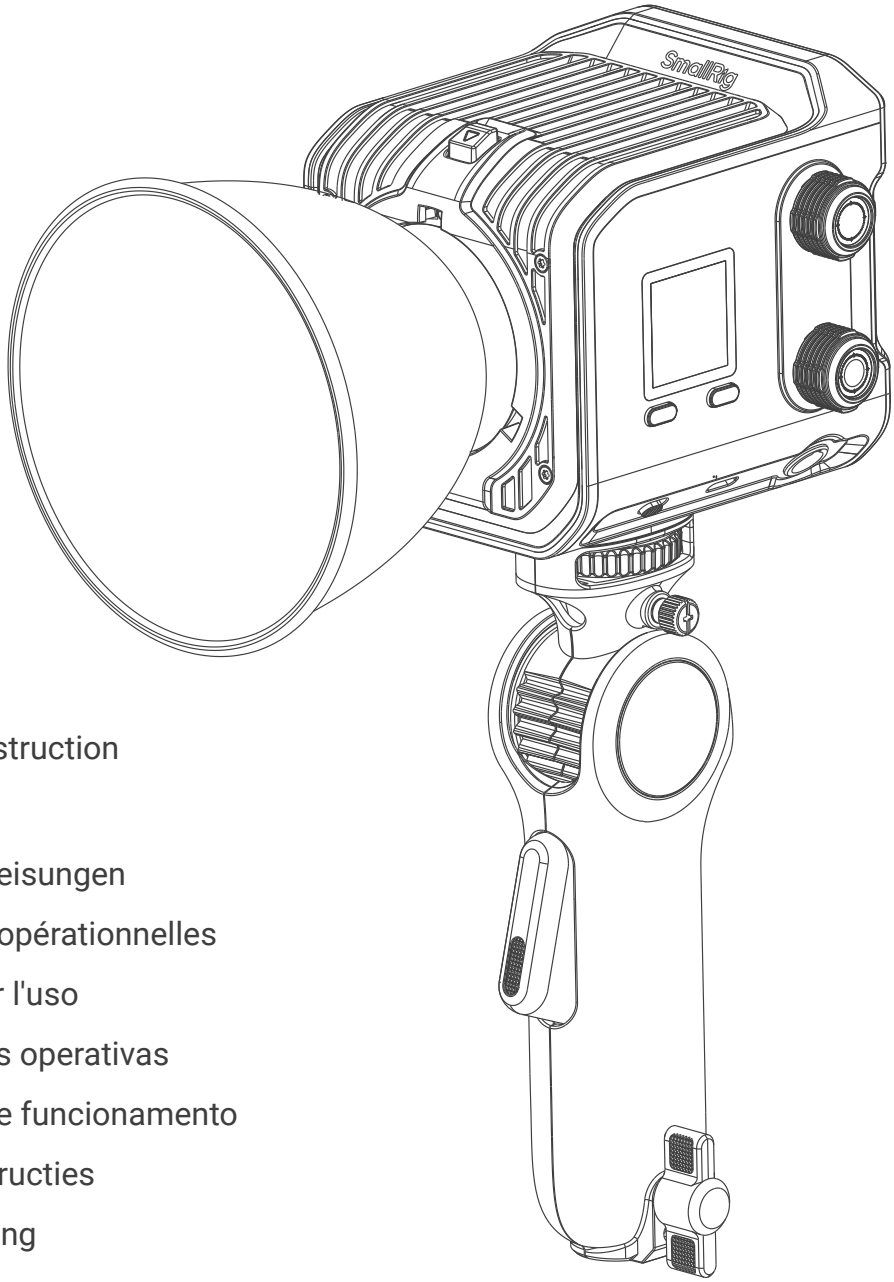

Operating Instruction

操作指引

Betriebsanweisungen

Instructions opérationnelles

Istruzioni per l'uso

Instrucciones operativas

Instruções de funcionamento

Gebruiksinstructies

Bruksanvisning

RC 100C

COB LED Video Light (Pro Version)

影视补光灯(专业版)

CONTENTS

EN

Important Reminder ····· 2
Product Overview ····· 3-5
Installations ····· 6-7
Power Supply ····· 8
Product Specifications ····· 9

CN

重要提示 ····· 10
产品介绍 ····· 11-13
安装步骤 ····· 14-15
供电 ····· 16
产品参数 ····· 17

DE

Wichtige Hinweise ····· 18
Produkte ····· 19-21
Installationen ····· 22-23
Stromversorgung ····· 24
Produktparameter ····· 25

FR

Remarques importantes ····· 26
Aperçu du produit ····· 27-29
Installations ····· 30-31
Alimentation ····· 32
Paramètres du produit ····· 33

IT

Promemoria Importante ····· 34
Panoramica del prodotto ····· 35-37
Installazioni ····· 38-39
Alimentazione ····· 40
Parametri del prodotto ····· 41

CONTENTS

ES

Importante aviso 42
Resumen del producto 43-45
Instalaciones 46-47
Fuente de Alimentación 48
Parámetros del producto 49

PT

Importante Aviso 50
Visão geral do produto 51-53
Instalações 54-55
Fonte de Alimentação 56
Especificações do Produto 57

NL

Belangrijke instructies 58
Productoverzicht 59-61
Installaties 62-63
Voeding 64
Productparameters 65

SE

Viktig prompt 66
Produktöversikt 67-69
Installation 70-71
Strömförsörjning 72
Produktparametrar 73

Service & Warranty / 保修条款 74-75
Guarantee Card / 保修卡 76

Important Reminder

EN

Thank you for choosing SmallRig products.

1. Please read this operating instruction carefully before using this product.
2. Please pay attention to all warning prompts and follow all instructions operating instruction.
3. Children should only operate this equipment under adult supervision. Please do not leave the gear unattended without continuous supervision.
4. After using the gear, the COB chip board, top, and bottom of the gear will become extremely hot. Please avoid touching these areas until the gear has cooled down. For your safety and well-being, do not block the cooling holes and avoid directly exposing your eyes to the COB LED chip.
5. If you need to use a longer power cable, please make sure that the rated amp mark on the power cable is larger or equal to the rated amp on the gear.
6. To avoid stumbling over the power cable or accidentally pulling it, which may cause the gear to lose power, please properly secure the power cable after use. Also, be cautious and make sure not to place the power cable near heat sources or interfaces.
7. Please do not operate the gear or power cable if they are damaged. In the event that the gear or accessories are damaged or experiencing a fault, please seek assistance from a qualified repairing engineer.
8. Please make sure that the gear has completely cooling down before storage. Place it in the appropriate compartment in the storage box.
9. To ensure proper operation of the gear, it is recommended to store it in a cool, dry, and clean environment. Do not store the gear near damp areas or in the vicinity of liquids, flammable substances, or volatile solvents to avoid damaging the gear.
10. Working temperature: -10 to 45℃ (14 to 113℉).
11. Reference storage temperature / humidity: 20℃ ± 5℃ (59 - 77℉) / 60 ± 15%.
12. If you need to clean the surface of this gear, please use a dry, soft cloth for cleaning. Before cleaning and performing maintenance, make sure to disconnect the power adapter and body connection cable.
13. To reduce the risk of electric shock, it is strictly prohibited to immerse this gear in water or any other liquids.
14. To reduce the risk of electric shock, it is strictly prohibited to dismantle this gear without authorization. If the gear malfunctions and requires repairs, please consult the relevant purchase channel and submit it to professional repair personnel. Non-standard assembly and repairs may cause safety hazards. Unauthorized dismantling is strictly prohibited and, once verified, SmallRig will consider the warranty void.
15. Using non-SmallRig recommended accessories may cause hazards such as fire or electric shock. Please refer to the accessories provided by SmallRig or use certified accessories from qualified manufacturers based on the specifications provided by SmallRig. If it is verified that the use of non-compliant accessories leads to gear malfunction, SmallRig will consider the warranty void.
16. If any damage is found on the product, please stop using it immediately and contact the after-sales service department for repair or replacement.

Attention:
(1) Do not touch the COB LED chip and front cover glass.
(2) To ensure the product operates at full power, it is recommended to use a V-mount battery with an output power of over 120W.

EN Product Overview

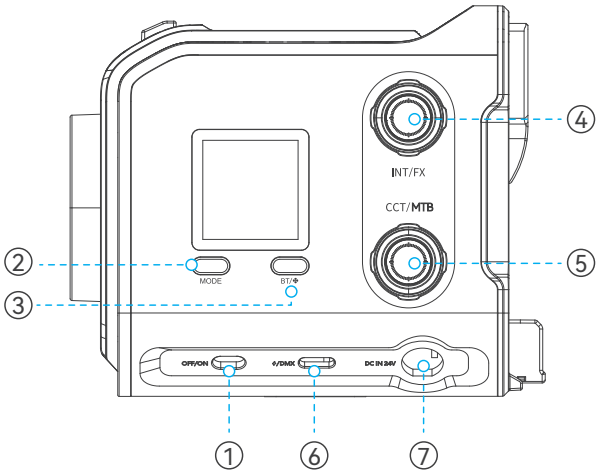

① **ON / OFF Switch:** After connecting to the power source, turn the switch to "ON" and rotate the INT knob one round to power on the RC 100C; turn the switch to "OFF" to shut down. The Bluetooth name suffix of the gear will be displayed at the bottom of the white startup interface. The screen display will change as follows.



② **Mode / Preset Button:** Click the "MODE" button to cycle through the color temperature / HSI / light effect / GEL / RGBCW modes.The screen display will changed as follows.

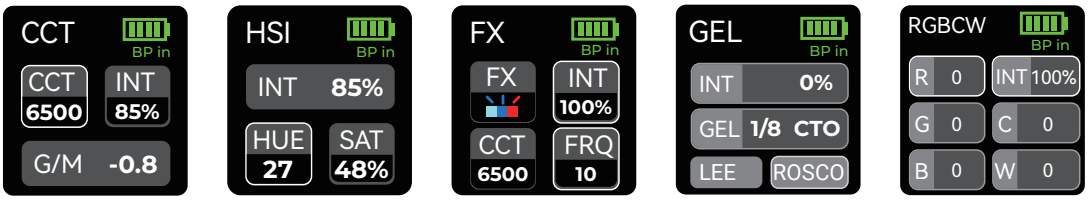

【2.1】In CCT / HSI / FX / GEL / RGBCW mode, long-press the mode button 2s to store the current parameters and goes into the PRESET mode.Rotate the INT knob to select the presets and click to confirm.Long-press the button 2s again or select the preset to exit. Up to four sets of preset parameters can be stored. The screen display will change as follows.



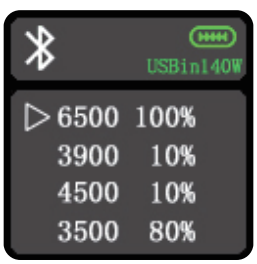

③ **Bluetooth / Mute Control Button (BT):** Double-click this button to cycle through the working modes of RC 100C. You can observe the top left icon to view the working mode of RC 100C.

No icon: Normal mode, unrestricted brightness;
Red mute icon: Silent mode, 20% brightness limited mode;
White fan icon: Low fan noise mode, 70% brightness limited mode.
The screen display will change as follows:







【3.1】After powering on, long-press the Bluetooth / Mute control button to reset the Bluetooth connection. The Bluetooth icon will flash quickly. You can open the SmallGoGo application and set up a network for the gear based on the Bluetooth suffix prompted during startup. If you haven't downloaded SmallGoGo before, please scan the QR code below for more information and download, or search and download it from app stores such as Google Play / App Store.

---

④ **INT/ FX Knob (Intensity / Special Effect Knob):** In CCT / HSI / RGBCW / GEL mode, rotating the knob clockwise/ counter-clockwise increases / decreases the brightness output ratio. Clicking the knob allows for quick switching between 0% / 33% / 66% / 100% brightness output ratios.

【4.1】In FX mode, clicking the INT/ FX knob switches the cursor from brightness adjustment to effect adjustment. The screen display will change as follows.





【4.2】Rotating the INT/ FX knob clockwise / counter-clockwise at this point adjusts the 9 x light effects / brightness ratio corresponding to the cursor area.

Paparazzi	Television	Falty bulb	Lightning	Breathing	Flickering	Party	Flame	Fireworks
								

EN

⑤ **CCT / MTB button (color temperature adjustment and multi-function adjustment button):** In CCT mode, single click can quickly switch the color temperature adjustment / Green&magenta adjustment cursor. Turn the knob clockwise / counterclockwise to increase / decrease the color temperature value, or adjust the green&magenta offset by ± 10 levels. In HSI mode, single click can quickly switch the hue / saturation adjustment cursor. Turn the knob clockwise / counterclockwise to increase / decrease the hue / saturation value. The same applies to RGBCW and color paper modes.

【5.1】In FX mode, clicking the CCT/ FRQ knob switches the cursor from color temperature adjustment to frequency adjustment. The screen display will change as follows.

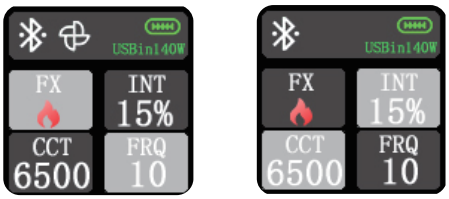

【5.2】In FX mode, rotating the knob clockwise / counter-clockwise adjusts the color temperature / frequency corresponding to the cursor area..

⑥ **USB-C Power Supply and DMX Interface:** You can connect a USB-C power source such as a 140W PD charger, battery grip, 100W PD power bank, etc., to provide a mobile power supply solution for the RC 100C, Max 110W DC input.. Additionally, you can connect a USB-C to DMX adapter to establish a wired DMX connection for the RC 100C.

⑦ **Mini XLR Input Interface:** You can connect an AC to DC adapter (optional) via this port to provide continuous wall plug power supply for the RC 100C.

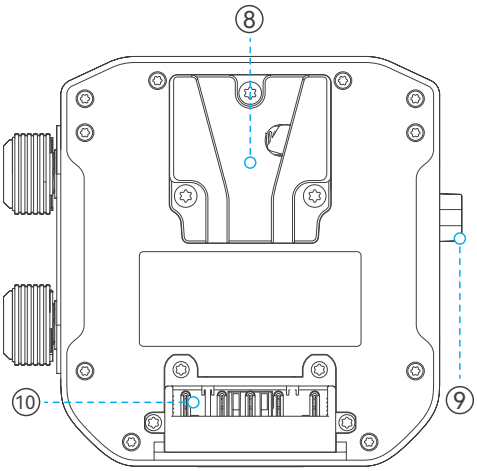

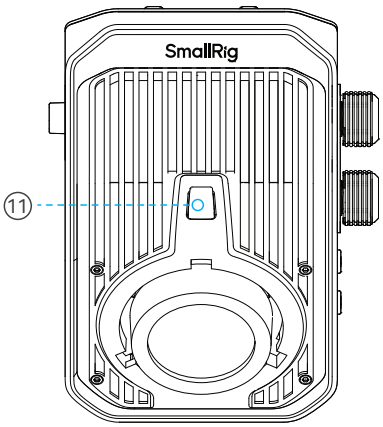

⑧ **V-Mount Lock:** Provides V-Mount battery and NP-F battery plate mounting options.

⑨ **V-Mount Lock Release Button:** Press once to release the connection of the V-Mount battery or NP-F battery plate.

⑩ **BP Input Interface:** You can provide a mobile power supply solution for the RC 100C through the V-Mount battery or NP-F battery plate. It supports 125W V-Mount battery input / 60W NP-F battery input.

⑪ **Mini modifiers Release Button:** Press once to release the connection of the mini modifiers.

In the Box

EN

RC 100C COB LED Video Light	× 1	Quick Release Light Stand Adapter	× 1
mini Reflector	× 1	AC to DC Power Adapter	× 1
Silicone Diffuser	× 1	Operating Instruction	× 1

Installations

1. Installation and Removal for Mini-Mount Modifiers: Take mini reflector as an example. Align the mini-mount reflector with the mini-mount port on the front cover of the light. Rotate counter-clockwise to install. Push the Mini modifiers Release Button and rotate the mini reflector clockwise to remove.

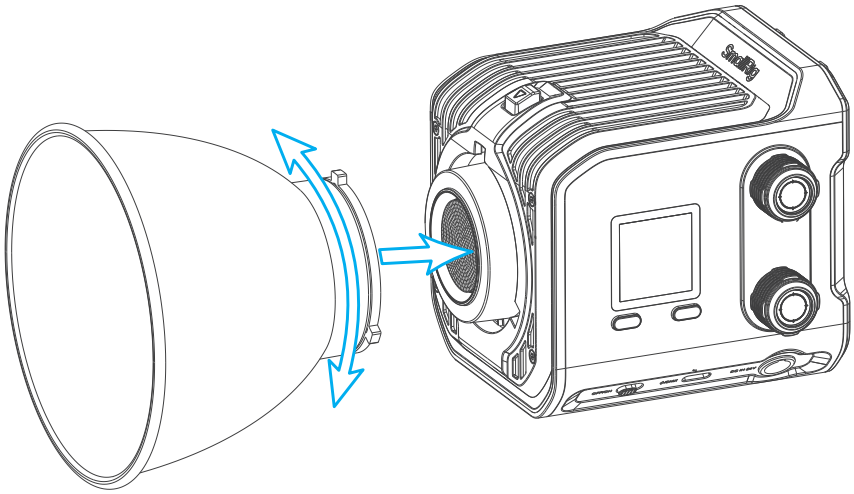

2. Mounting the Light to a Light Stand: First, connect the light stand adaptor to the RC 100C using the 1/4" threaded hole on the bottom. Then, install the light stand adaptor onto the light stand and adjust the angle of the RC 100C. Finally, tighten the tilt lock on the light stand adaptor to secure it.

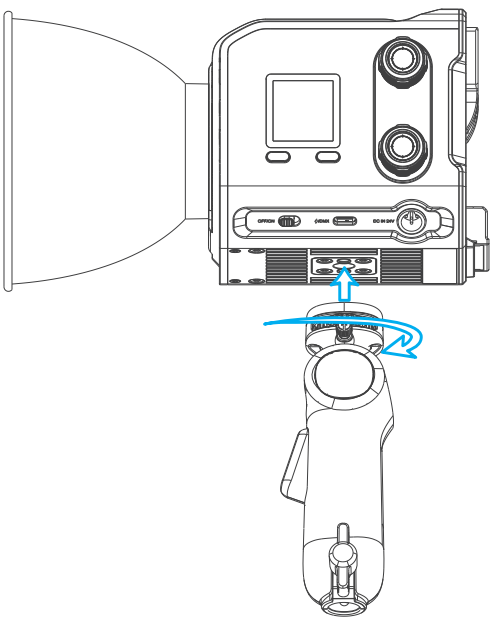

EN

3. Mounting the Light to a Grip Handle:
Rotate the handle clockwise onto the RC 100C via the 1/4" threaded hole on the bottom of the RC 100C.

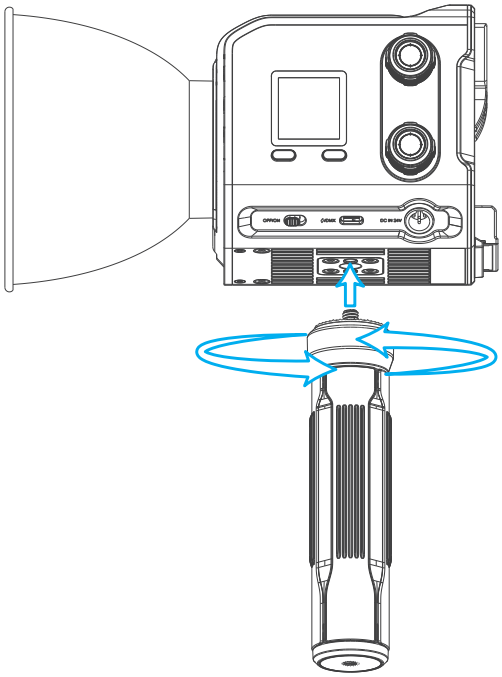

4. Photographic Lighting Umbrellas Installation: Insert the handle of the photographic lighting umbrellas into the umbrella hole of the light stand adaptor and tighten the knob on the side to secure it.

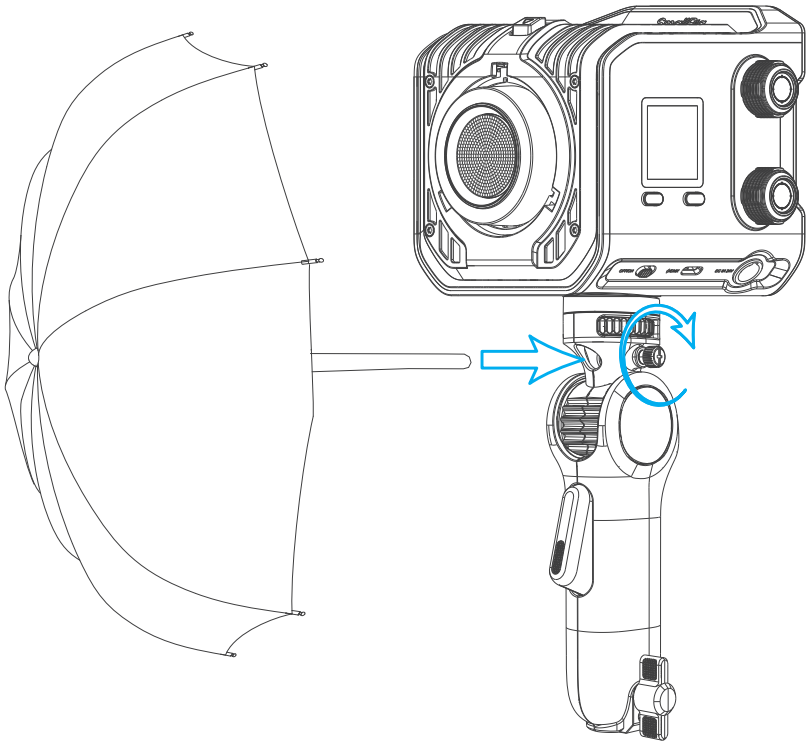

5. Creative Installation Methods: The RC 100C can be flexibly connected to accessories such as a magic arm or clamp via the 1/4" treaded hole to achieve lighting setups in places where it is inconvenient to use a light stand.

Power Supply

EN

The RC 100C comes with BP interface / USB-C interface / mini XLR interface, allowing direct connection to V-mount batteries / NP-F battery plate with NP-F970 batteries / battery grips for mobile power supply, or continuous wall outlet power supply via PD chargers / AC to DC adapters (optional).

To ensure fully output of the gear, it is recommended that users use V-mount batteries of 98Wh or above (V-mount battery voltage should not exceed 35V) / USB-C PD power supplies of 100W or above / AC to DC adapters to power the RC 100C. Additionally, when powering the RC 100C with a USB-C PD power supply of 100W or above, please use a USB-C to USB-C charging cable that complies with the PD 3.1 specification.
(The standard version includes a PD 3.1 charging cable)

Please note that if the power of the USB-C power supply is less than 100W, such as a USB-C PD power bank providing only 45W output power, the illumination output of the RC 100C will only reach around 45%. Furthermore, due to limitations in the peak output of different brands of V-mount batteries / NP-F batteries, using batteries below the NP-F970 specification or V-mount Battery below 98Wh may cause abnormal operation of the gear / battery. Using two NP-F970 batteries will only provide approximately 60% of the maximum illumination output for the RC 100C.

The RC 100C features a low battery alert function. When the external battery power is detected to be below 12V, a low battery alert will be triggered. Please replace the battery promptly or connect to another power source.

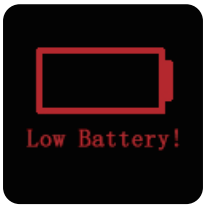

Overheating protection:

1. To ensure the long-term stable operation of the RC 100C, it is recommended to store and use this equipment in accordance with the temperature, humidity, and environment mentioned in the "Important Prompt" The RC 100C features a built-in overheating protection function. If the temperature of the COB Chip exceeds the limitation of 100℃/ 212℉, the gear will activate overheating protection status.



2. If the screen displays "Sensor error," it indicates a malfunction of the temperature sensor in the device, and the equipment will cease operation. Please contact the dealer from whom you purchased the device for post-purchase repairs.



EN Product Specifications

Power Consumption (Max)	100W	Cooling Mode	Active Cooling
CRI	96	TLCI	98
Color Temperature	2500K - 10000K (± 200K)		
Input	USB-C Input: PD 3.1: 5V⎓3A, 9V⎓3A, 12V⎓3A, 15V⎓3A, 20V⎓5A, 28V⎓5A (Max 140W) QC 2.0 / AFC / FCP: 5V⎓3A, 9V⎓2A, 12V⎓1.5A (Max 18W) APPLE-2.4A: 5V⎓2.4A; BC1.2: 5V⎓1.5A Mini XLR Input: 24V⎓4.7A (Max 110W) BP Input: 11V - 16.8V / 3.58 - 9.1A (Max 100W V mount / Max 60W NP-F)		
Dimensions	115.0 × 95.0 × 95.0mm / 4.5 × 3.7 × 3.7in		
Weight	710.0 ± 20.0g / 25.0 ± 0.7oz		

Light Source Test Data Sheet

Bare Light:

Setting CCT Value	Actual CCT Value	Illuminance: Lux@1m	CRI (Ra)	TLCI	ΔUV
2500K	2543	2830	96.5	97	-0.0008
3200K	3229	3140	95	98	-0.0004
4300K	4341	3490	95	99	0.0002
5600K	5638	3650	96	99	0.0004
6500K	6548	3550	96.3	99	0.0003
7500K	7564	3470	96	98	0.0004
8500K	8589	3450	96	97	0.0005
10000K	10118	3410	96	97	0.0006
R	/	426	/	/	/
G	/	1680	/	/	/
B	/	292	/	/	/

With mini Reflector:

Setting CCT Value	Actual CCT Value	Illuminance: Lux@1m	CRI (Ra)	TLCI	ΔUV
2500K	2526	9150	97	97	0.0004
3200K	3155	9820	95.7	98	0.0024
4300K	4187	10700	96.4	99	0.0039
5600K	5243	10900	98.2	99	0.0042
6500K	6003	10900	97	99	0.0041
7500K	6915	10700	96	98	0.0034
8500K	8228	10600	95.9	97	0.0018
10000K	10316	10600	95.4	95	0.0008
R	/	1480	/	/	/
G	/	5240	/	/	/
B	/	1100	/	/	/

重要提示

CN

感谢您购买 SmallRig 产品。

1.使用本产品之前，请仔细阅读操作指引。

2.请注意所有警告提示并遵循使用操作指引内的所有指令。

3.儿童使用设备时，应由成人监督和陪同。请勿将设备置于无人看管状态。

4.设备使用后，COB灯珠及面板区域、设备顶部与底部均为高温区域。给设备降温前，请避免接触高温区域。出于您的安全与健康考虑，使用本设备时请勿遮挡散热孔，设备工作时，也不要长时间直视COB灯珠。

5.如需使用电源延长线，请确保使用的延长线的额定电流标号大于或等于设备的额定电流标号。额定电流标号较低的电线可能会导致线缆或机身过热。

6.使用后请妥善归置电源线，以避免设备被电源线绊倒或拉扯电源线导致设备断电。请记住，电源线不可接触灼热表面。

7.请勿操作损坏的设备或电源线损坏的附件。一旦设备或附件损坏或故障，请寻找合格的维修人员检查。

8.在存放和收纳之前，请确保设备完全冷却。待设备冷却后，请将其放置在收纳盒的相应位置。

9.为了保证设备正常运作，建议将其存放在阴凉、干燥、整洁的环境中。请勿将本设备存放在潮湿、有液体或其他易燃、易挥发溶剂附近，以避免损坏设备。

10.工作温度：-10 ~ 45℃ (14 ~ 113℉)

11.参考储存温度/ 湿度：20℃ ± 5℃ (59 ~ 77℉) / 60 ± 15%

12.如果需要清洁本设备表面，请使用干燥的软布进行清洁。在清洁和维修之前，请务必拔下电源适配器和机身连接线。

13.为降低电击风险，严禁将本设备浸入水中或其他液体中。

14.为降低电击风险，严禁私自拆卸本设备。如果设备出现故障需要维修，请咨询相关购买渠道并交由专业维修人员处理。非规范的组装和维修可能存在安全隐患，未经授权禁止私自拆卸，一经核实，SmallRig将执行保修无效操作。

15.使用非SmallRig推荐的配件可能会引起火灾或电击等危险。请参考SmallRig提供的配件，或根据SmallRig提供的规格信息，使用经过合格制造商认证的配件。如果经核实，使用不合格的配件导致设备故障，SmallRig将执行保修无效操作。

16.若发现产品有任何损坏，请立即停止使用并联系售后服务部门进行维修或更换。

注意: (1) 请勿触摸COB LED灯珠及前盖玻璃!
(2) 为保证产品全功率工作，建议使用输出功率在120W以上的V口电池。

CN 产品介绍

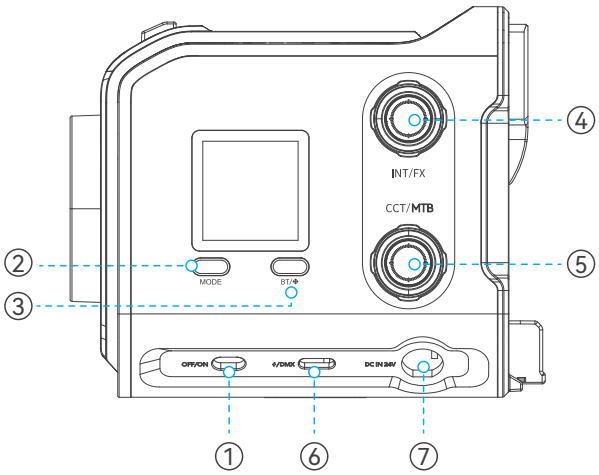

① **开关机拨钮**：接通电源后，拨动至“ON”并旋转INT旋钮一圈进行RC 100C开机操作；拨动至“OFF”关机。白色开机界面底部会显示设备蓝牙名称后缀。此时屏显变化如下：



② **模式及预设键 (Mode / Preset)**：单击“MODE”按键，循环切换 色温 / HSI / 特效 / 色纸 / RGBCW模式。此时屏显变化如下：

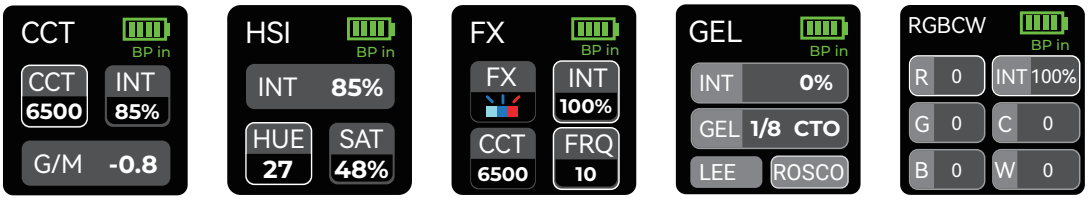

【2.1】在色温 / HSI / 特效 / 色纸 / RGBCW 模式 下，长按该按钮2秒可存储当前参数，并进入预设模式（PRESET）。旋转INT旋钮以选择预设，并单击确认。再次长按按钮2秒或选择预设以退出。最多可存储4组预设参数。屏幕显示将如下变化：

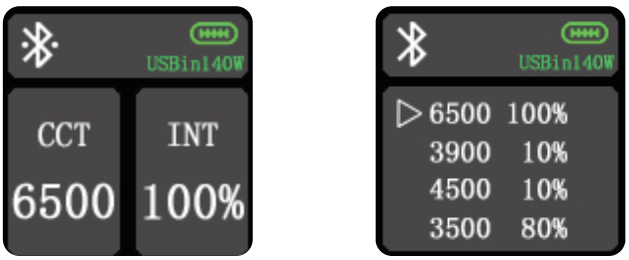

③ **蓝牙/ 静音控制键（BT）**：双击该按键可循环切换RC 100C的工作模式。可通过观察左上图标查看RC 100C工作模式。

无图标：正常模式，不限制亮度；
红色静音图标：静音模式，限制20%亮度模式；
白色风扇图标：低风噪模式，限制70%亮度模式，此时图标显示如下：



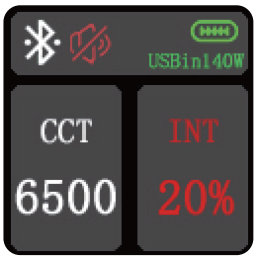



【3.1】开机后，长按蓝牙/ 静音控制键可重置蓝牙连接，此时蓝牙图标将快速闪烁，您可以打开SmallGoGo应用，根据开机提示的蓝牙后缀为设备组网。如果您未下载SmallGoGo，请扫描以下二维码了解 / 下载，或者在Google Play / App store等应用商店搜索下载。

④ **INT / FX旋钮（亮度调节/ 特效调节旋钮）**：CCT / HSI / RGBCW / 色纸模式下，顺 / 逆时针转动旋钮可增大 / 降低亮度输出比例，单击可快速切换0% / 33% / 66% / 100% 亮度输出比例。

【4.1】特效模式（FX）下，单击INT / FX旋钮可把光标从亮度调节切换至特效调节此时屏显变化如下：





【4.2】此时顺 / 逆时针转动INT / FX旋钮，可调节光标区域对应的九种光效 / 亮度比例。

狗仔队	电视	坏灯泡	闪电	呼吸	闪烁	舞会	火焰	烟花
								

CN

⑤ **CCT / MTB键（色温调节以及多功能调节键）**：CCT模式下，单击可快速切换色温调节 / 红绿调节光标，顺 / 逆时针转动旋钮可增大 / 降低色温数值，或者±10档调整红绿偏移；HSI模式下，单击可快速切换 色相 / 饱和度调节光标，顺 / 逆时针转动可增大 / 降低色相 / 饱和度数值；RGBCW以及色纸模式同理。

【5.1】特效模式（FX）下，单击CCT / MTB旋钮可把光标从色温调节切换至频率调节，此时屏显变化如下：





【5.2】特效模式下，此时顺 / 逆时针转动旋钮，可调节光标区域对应的色温 / 特效频率。

⑥ **USB-C供电及DMX通讯接口**：可接入USB-C电源如 140W PD充电器 / 电池手柄 / 100瓦PD充电宝等，为RC 100C提供移动供电方案，最高支持100W USB-C输入；另外可接入USB-C转DMX转接器，为RC 100C提供有线DMX连接。

⑦ **迷你XLR输入接口**：可接入AC to DC适配器 (选购)，为RC 100C提供墙插持续供电方案。最高支持110W DC输入。

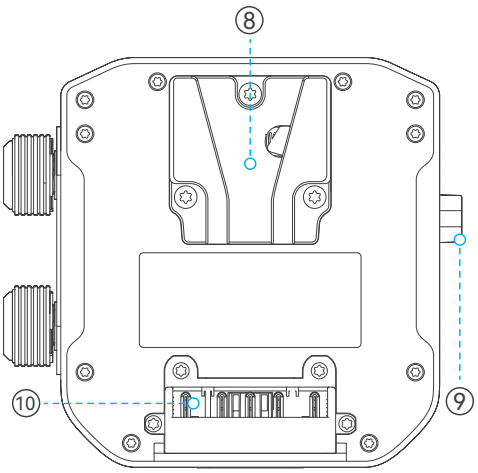

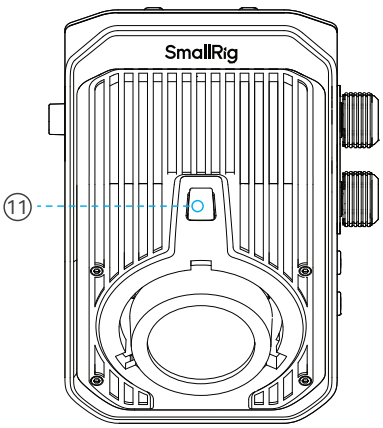

⑧ **V口挂板母座**：提供V口电池以及NP-F电池挂板安装功能。

⑨ **V口挂板释放按键**：单击可解除V口电池或NP-F电池挂板的连接。

⑩ **BP输入接口**：可通过V口电池或者NP-F挂板，为RC 100C提供移动供电方案。支持125W V口电池输入 / 60W NP-F电池输入。

⑪ **迷你附件释放键**：单击可解除迷你控光附件的连接。

包装清单

CN

RC 100C 影视补光灯	× 1	快装灯架支撑件	× 1
mini反光罩	× 1	AC 转 DC 电源适配器	× 1
硅胶柔光罩	× 1	操作指引	× 1

安装步骤

1. **Mini卡口控光附件的安装与拆卸**：以mini标准罩为例，将mini标准罩对准灯体前盖的mini卡口，逆时针旋转即安装；单击附件释放键，并顺时针旋转mini标准罩进行拆卸。

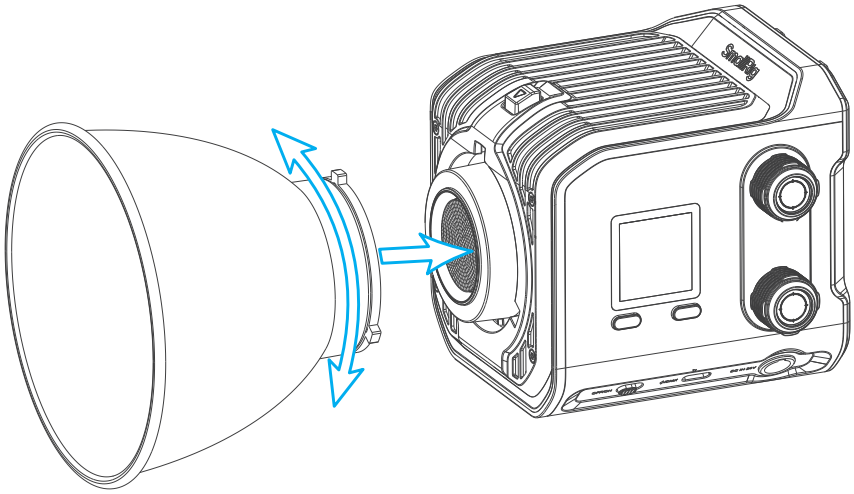

2. **固定灯体至灯架**：先通过RC 100C底部的1/4" 螺纹孔，将支撑柱与灯体连接，再将支撑柱安装至灯架，并调节RC 100C的照射角度。最后通过支撑柱的旋钮进行锁紧。

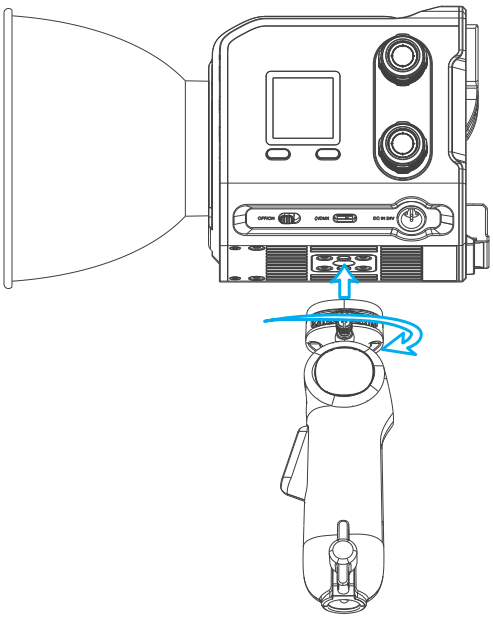

CN

3. **固定灯体至手柄**：通过RC 100C底部的1/4" 螺纹孔，将手柄顺时针旋转连接灯体。

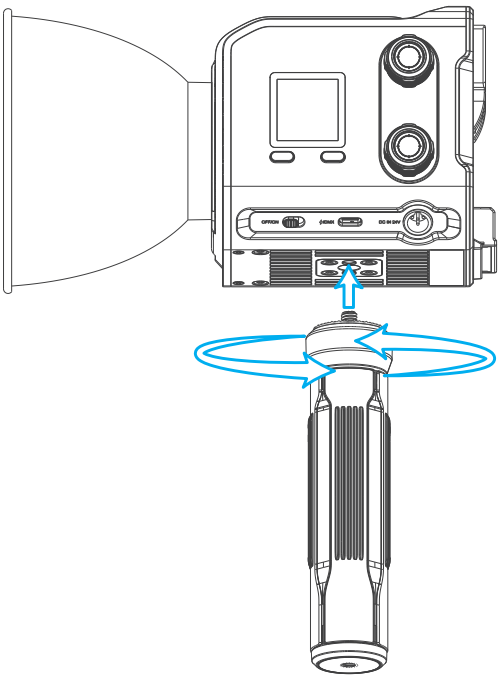

4. **柔光伞的安装**：将柔光伞伞柄插入支撑柱伞孔内，并锁紧伞孔侧边的旋钮即可。

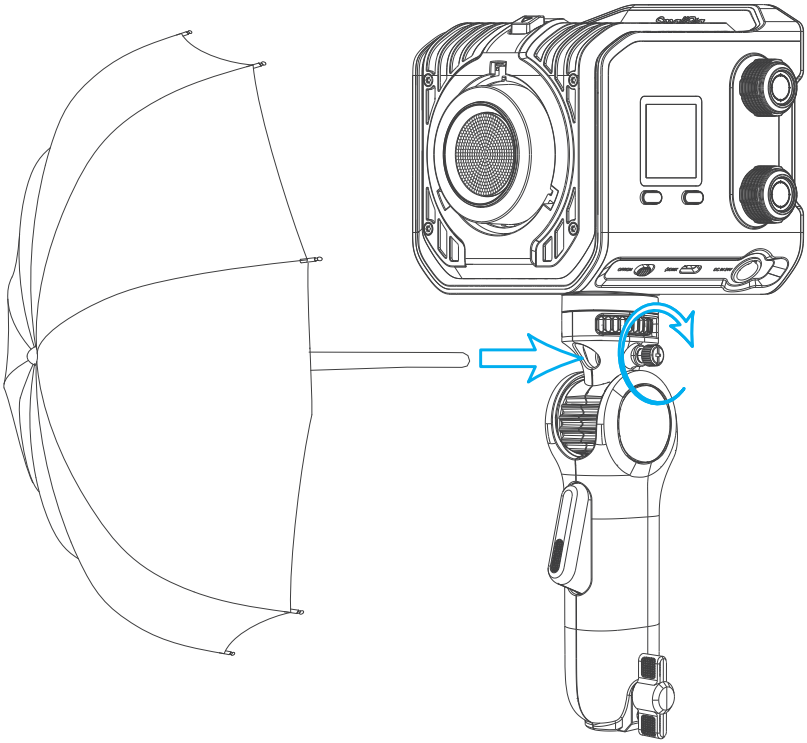

5. **创意安装方式**：可以灵活运用魔术手臂 / 蟹钳夹等配件连接RC 100C 底部1/4" 螺纹口，在一些不方便放置灯架的地方进行布光。

供电

CN

RC 100C包含 BP接口 / USB-C接口 / 迷你XLR接口，可以直连V口电池 / 接NP-F挂板连接NP-F 970电池 / 电池手柄等进行移动供电，也可以通过PD充电器 / AC转DC适配器（另购）进行墙插持续供电。

为保证产品全功率运作，建议用户使用98Wh或以上的V口电池（V口电池电压不能超过35V ）/ 100W或以上USB-C PD电源 / AC转DC适配器给RC 100C进行供电。另外使用100W或以上的USB-C PD电源对RC 100C进行供电时，请使用PD 3.1规格USB-C转USB-C充电线。

需注意，若USB-C电源功率不足100W，如USB-C PD充电宝只提供45W 输出功率，则RC 100C的照度输出只能达到45%左右。另外受限于不同品牌的V口电池 / NP-F电池的峰值功率输出，低于NP-F970规格电池可能导致机器 / 电池的工作异常，使用两块NP-F970只能给RC 100C提供约60%的最大照度输出.

RC 100C支持低电提醒功能，当监测到外部电池供电低于12V时，会触发低电提示，请及时更换电池，或接入其他电源。



过热保护：

为保证RC 100C的长时间稳定工作，建议您按照“重要提醒”的温度 / 湿度 / 环境下储存及使用本设备。RC 100C内置过热保护功能，当COB灯珠温度超过100℃时，机器会采取过热保护措施。



若屏幕出现Sensor error，代表设备的温度传感器失效，设备会停止运作。请寻找购买设备的经销商进行售后维修。



CN 产品参数

功率 (Max)	100W	散热方式	主动散热
CRI	96	TLCI	98
色温	2500K - 10000K (± 200K)		
输入	USB-C 输入: PD 3.1: 5V⎓3A, 9V⎓3A, 12V⎓3A, 15V⎓3A, 20V⎓5A, 28V⎓5A (最大 140W); QC 2.0 / AFC / FCP: 5V⎓3A, 9V⎓2A, 12V⎓1.5A (最大 18W); APPLE-2.4A: 5V⎓2.4A ; BC1.2: 5V⎓1.5A; 迷你 XLR输入: 24V⎓4.7A (Max 110W); BP 输入: 11V - 16.8V / 3.58 - 9.1A (V口电池最大 100W / NP-F电池最大 60W)		
产品尺寸	115.0 × 95.0 × 95.0mm / 4.5 × 3.7 × 3.7in		
产品重量	710.0 ± 20.0g / 25.0 ± 0.7oz		

光源测试数据表

裸光源:

设定色温	实际色温	照度Lux@1m	CRI (Ra)	TLCI	ΔUV
2500K	2543	2830	96.5	97	-0.0008
3200K	3229	3140	95	98	-0.0004
4300K	4341	3490	95	99	0.0002
5600K	5638	3650	96	99	0.0004
6500K	6548	3550	96.3	99	0.0003
7500K	7564	3470	96	98	0.0004
8500K	8589	3450	96	97	0.0005
10000K	10118	3410	96	97	0.0006
R	/	426	/	/	/
G	/	1680	/	/	/
B	/	292	/	/	/

带标准罩:

设定色温	实际色温	照度Lux@1m	CRI (Ra)	TLCI	ΔUV
2500K	2526	9150	97	97	0.0004
3200K	3155	9820	95.7	98	0.0024
4300K	4187	10700	96.4	99	0.0039
5600K	5243	10900	98.2	99	0.0042
6500K	6003	10900	97	99	0.0041
7500K	6915	10700	96	98	0.0034
8500K	8228	10600	95.9	97	0.0018
10000K	10316	10600	95.4	95	0.0008
R	/	1480	/	/	/
G	/	5240	/	/	/
B	/	1100	/	/	/

Wichtige Hinweise

DE

Vielen Dank für den Kauf von SmallRig Produkten.

1. Bevor Sie dieses Produkt verwenden, lesen Sie bitte sorgfältig die Bedienungsanleitung durch.
2. Bitte beachten Sie alle Warnhinweise und befolgen Sie alle Anweisungen in der Bedienungsanleitung.
3. Kinder sollten dieses Gerät nur unter Aufsicht von Erwachsenen bedienen. Lassen Sie das Gerät bitte nicht unbeaufsichtigt und ohne kontinuierliche Überwachung.
4. Nach der Benutzung wird das COB-Chip-Board sowie die Ober- und Unterseite des Geräts sehr heiß. Berühren Sie diese Bereiche bitte erst, wenn das Gerät abgekühlt ist. Zur Ihrer Sicherheit und Gesundheit sollten Sie die Kühlöffnungen nicht blockieren und direkten Augenkontakt mit dem COB-LED-Chip vermeiden.
5. Falls Sie ein längeres Netzkabel verwenden müssen, stellen Sie sicher, dass die angegebene Ampere-Marke auf dem Netzkabel größer oder gleich der bewerteten Ampere-Marke des Geräts ist.
6. Um Stolpern über das Netzkabel oder unbeabsichtigtes Herausziehen zu vermeiden, was zum Verlust der Stromversorgung des Geräts führen kann, sichern Sie das Netzkabel bitte ordnungsgemäß nach der Verwendung. Achten Sie außerdem darauf, das Netzkabel nicht in der Nähe von Hitzequellen oder Schnittstellen zu platzieren.
7. Stellen Sie sicher, dass das Gerät vollständig abgekühlt ist, bevor Sie es lagern. Platzieren Sie es im entsprechenden Fach der Tragetasche.
8. Betriebstemperatur: -10 bis 45 ℃ (14 bis 113 ℉).
9. Referenzlagerungstemperatur / Luftfeuchtigkeit: 20℃ ± 5℃ (59-77℉) / 60 ± 15%.
10. Wenn Sie die Oberfläche dieses Geräts reinigen müssen, verwenden Sie bitte ein trockenes, weiches Tuch. Vor der Reinigung und Wartung stellen Sie sicher, dass der Netzadapter und das Verbindungskabel zur Stromquelle getrennt sind.
11. Um das Risiko eines elektrischen Schocks zu reduzieren, ist es strengstens verboten, dieses Gerät in Wasser oder andere Flüssigkeiten einzutauchen.
12. Um das Risiko eines elektrischen Schocks zu reduzieren, ist es strengstens untersagt, dieses Gerät ohne Autorisierung zu zerlegen. Wenn das Gerät eine Fehlfunktion aufweist und Reparaturen erforderlich sind, konsultieren Sie bitte den entsprechenden Kaufkanal und übergeben Sie es professionellem Reparaturpersonal. Nicht standardmäßige Montage und Reparaturen können Sicherheitsrisiken verursachen. Nicht autorisiertes Zerlegen ist strengstens untersagt, und einmal überprüft, wird SmallRig die Garantie als ungültig betrachten.
13. Die Verwendung von nicht von SmallRig empfohlenem Zubehör kann Gefahren wie Feuer oder elektrischen Schock verursachen. Bitte verwenden Sie Zubehörteile, die von SmallRig bereitgestellt werden, oder zertifiziertes Zubehör von qualifizierten Herstellern gemäß den von SmallRig angegebenen Spezifikationen. Wenn festgestellt wird, dass die Verwendung von nicht konformem Zubehör zu Funktionsstörungen des Geräts führt, wird SmallRig die Garantie als ungültig betrachten.
14. Wenn Schäden am Produkt festgestellt werden, hören Sie sofort auf es zu verwenden und wenden Sie sich an den Service für Kundenservice für Reparatur oder Austausch.

Achtung:
(1) Berühren Sie nicht den COB-LED-Chip und das vordere Abdeckungsglas.
(2) Um sicherzustellen, dass das Produkt mit voller Leistung arbeitet, wird empfohlen, eine V-Port-Batterie mit einer Ausgangsleistung von über 120W zu verwenden.

DE Produktübersicht

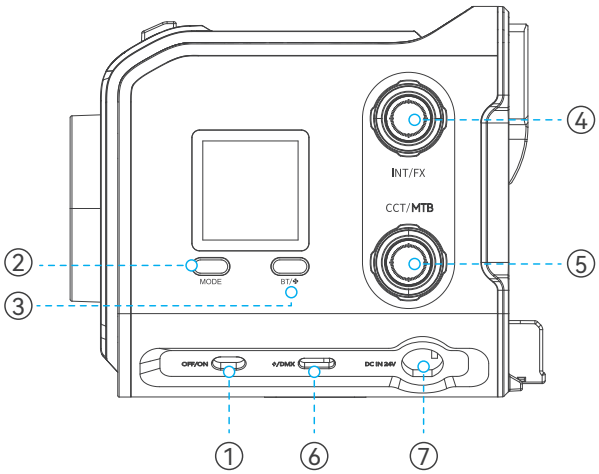

① **ON / OFF-Schalter:** Nach dem Anschließen an die Stromquelle drehen Sie den Schalter auf "ON" und drehen Sie den INT-Knopf einmal herum, um den RC 100C einzuschalten; drehen Sie den Schalter auf "OFF", um das Gerät auszuschalten. Der Bluetooth-Name-Suffix des Geräts wird am unteren Rand der weißen Startoberfläche angezeigt. Die Bildschirmanzeige ändert sich wie folgt.



② **Modus-/Voreinstellungstaste:** Drücken Sie die "MODE"-Taste, um durch die Modi für die Farbtemperatur / HSI / Lichteffekt / GEL / RGBCW zu wechseln. Die Bildschirmanzeige ändert sich wie folgt.

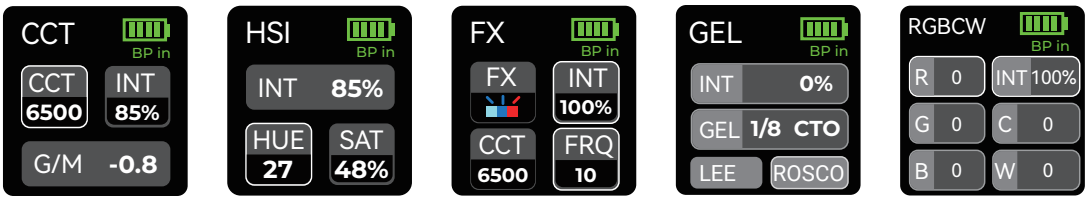

【2.1】Im CCT / FX-Modus drücken Sie die Modus-Taste 2 Sekunden lang, um die aktuellen Parameter zu speichern und in den VOREINSTELLUNGS-Modus zu wechseln. Drehen Sie den INT-Knopf, um die Voreinstellungen auszuwählen, und klicken Sie zur Bestätigung. Drücken Sie die Taste erneut 2 Sekunden lang oder wählen Sie die Voreinstellung, um den Modus zu verlassen. Es können bis zu vier Sätze von voreingestellten Parametern gespeichert werden. Die Bildschirmanzeige ändert sich wie folgt.

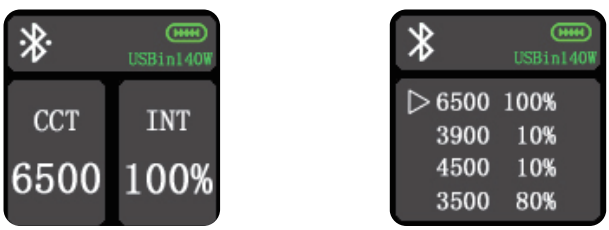

③ **Bluetooth / Stummschaltungssteuerungstaste (BT):** Doppelklicken Sie auf diese Taste, um durch die Arbeitsmodi des RC 100C zu wechseln. Sie können das Symbol oben links verwenden, um den Arbeitsmodus des RC 100C zu sehen.
Kein Symbol: Normalmodus, uneingeschränkte Helligkeit;
Rotes Stummschaltungs-Symbol: Stummmodus, Helligkeitsbegrenzung auf 20%;
Weißes Lüfter-Symbol: Modus mit geringem Lüftergeräusch, Helligkeitsbegrenzung auf 70%. Die Bildschirmanzeige ändert sich wie folgt:







【3.1】Nach dem Einschalten halten Sie die Bluetooth / Stummschaltungssteuerungstaste gedrückt, um die Bluetooth-Verbindung zurückzusetzen. Das Bluetooth -Symbol wird schnell blinken. Öffnen Sie die SmallGoGo -Anwendung und richten Sie ein Netzwerk für das Gerät basierend auf dem Bluetooth-Suffix ein, das während des Starts angezeigt wird. Falls Sie SmallGoGo noch nicht heruntergeladen haben, scannen Sie bitte den QR-Code unten für weitere Informationen und den Download oder suchen Sie nach der Anwendung in App-Stores wie Google Play/App Store.

---

④ **INT / FX-Knopf (Intensitäts-/Spezialeffekt-Knopf):** Im CCT/HSI/RGBCW/GEL-Modus wird durch Drehen des Knopfs im Uhrzeigersinn/entgegen dem Uhrzeigersinn die Helligkeitsausgabe erhöht/verringert. Ein Klicken auf den Knopf ermöglicht ein schnelles Umschalten zwischen den Helligkeitsausgaben 0% / 33% / 66% / 100%.

【4.1】Im FX-Modus wechselt das Klicken auf den INT/FX-Knopf den Cursor von der Helligkeitsanpassung zur Effektanpassung. Die Bildschirmanzeige ändert sich wie folgt.

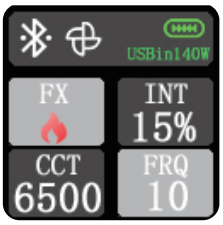



【4.2】Das Drehen des INT / FX-Knopfes im Uhrzeigersinn / gegen den Uhrzeigersinn zu diesem Zeitpunkt passt das 9-fache Lichteffekte / Helligkeitsverhältnis entsprechend dem Cursor-Bereich an.

Paparazzi	Fernsehen	Faltkolben	Blitz	Atmung	Flackern	Party	Flame	Feuerwerk
								

⑤ **CCT / MTB-Taste (Farbtemperatur- und Mehrfachfunktionseinstelltaste):** Im CCT-Modus ermöglicht ein Klick das schnelle Umschalten zwischen dem Cursor für die Farbtemperaturanpassung und dem Cursor für die Grün- und Magentaeinstellung. Drehen Sie den Knopf im Uhrzeigersinn/entgegen dem Uhrzeigersinn, um den Farbtemperaturwert zu erhöhen/zu verringern, oder passen Sie die Grün- und Magentaverschiebung um ±10 Stufen an. Im HSI-Modus ermöglicht ein Klick das schnelle Umschalten zwischen dem Cursor für die Farbton- und Sättigungseinstellung. Drehen Sie den Knopf im Uhrzeigersinn/entgegen dem Uhrzeigersinn, um den Farbton-/Sättigungswert zu erhöhen/zu verringern. Dies gilt auch für den RGBCW- und den Farbfiltermodus.

【5.1】Im FX-Modus wechselt das Klicken auf den CCT / FRQ-Knopf den Cursor von der Farbtemperaturanpassung zur Frequenzanpassung. Die Bildschirmanzeige ändert sich wie folgt.

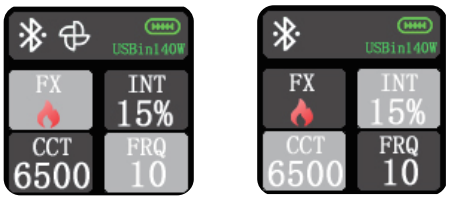

【5.2】Im FX-Modus passt das Drehen des Knopfes im Uhrzeigersinn / gegen den Uhrzeigersinn die Farbtemperatur / Frequenz entsprechend dem Cursor-Bereich an.

⑥ **USB-C Stromversorgung und DMX-Schnittstelle:** Sie können eine USB-C Stromquelle wie ein 140W PD Ladegerät, Batteriegriff, 100W PD Powerbank usw. anschließen, um eine mobile Stromversorgungslösung für den RC 100C bereitzustellen. Maximal 110W DC Eingang. Zusätzlich können Sie einen USB-C zu DMX Adapter anschließen, um eine kabelgebundene DMX Verbindung für den RC 100C herzustellen.

⑦ **Mini-XLR Eingangsschnittstelle:** Über diesen Anschluss können Sie optional ein AC zu DC Adapter anschließen, um eine kontinuierliche Netzstromversorgung für den RC 100C bereitzustellen. Maximal 110W DC Eingang.

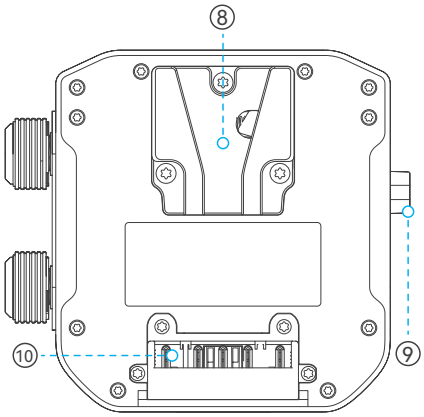

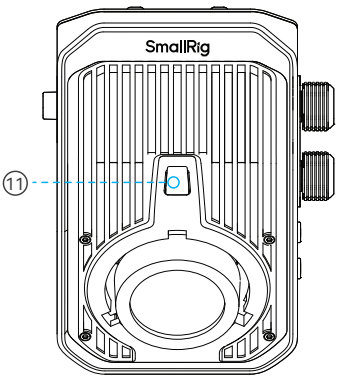

⑧ **V-Mount Verriegelung:** Bietet die Montagefunktionalität für V-Mount Batterien und NP-F Batterieplatten.

⑨ **V-Mount Verriegelung Lösetaste:** Drücken Sie einmal, um die Verbindung der V-Mount Batterie oder NP-F Batterieplatte zu lösen.

⑩ **BP Eingangsschnittstelle:** Sie können eine mobile Stromversorgungslösung für den RC 100C über die V-Mount Batterie oder NP-F Batterieplatte bereitstellen. Es unterstützt 125W V-Mount Batterieeingang / 60W NP-F Batterieeingang.

⑪ **Mini-Modifiers-Freigabetaste:** Drücken Sie einmal, um die Verbindung der Mini - Modifiers zu lösen.

Im Lieferumfang enthalten

DE

RC 100C COB LED Video Light	× 1	Quick Release Light Stand Adapter	× 1
mini Reflector	× 1	AC to DC Power Adapter	× 1
Silicone Diffuser	× 1	Operating Instruction	× 1

Installationen

1. Installation und Entfernung der Mini-Mount Modifikatoren: Nehmen Sie den Mini-Reflektor als Beispiel. Richten Sie den Mini-Mount-Reflektor mit dem Mini-Mount -Anschluss auf der Frontabdeckung der Leuchte aus. Drehen Sie gegen den Uhrzeigersinn, um ihn zu installieren. Drücken Sie die Mini-Modifiers Freigabetaste und drehen Sie den Mini-Reflektor im Uhrzeigersinn, um ihn zu entfernen.

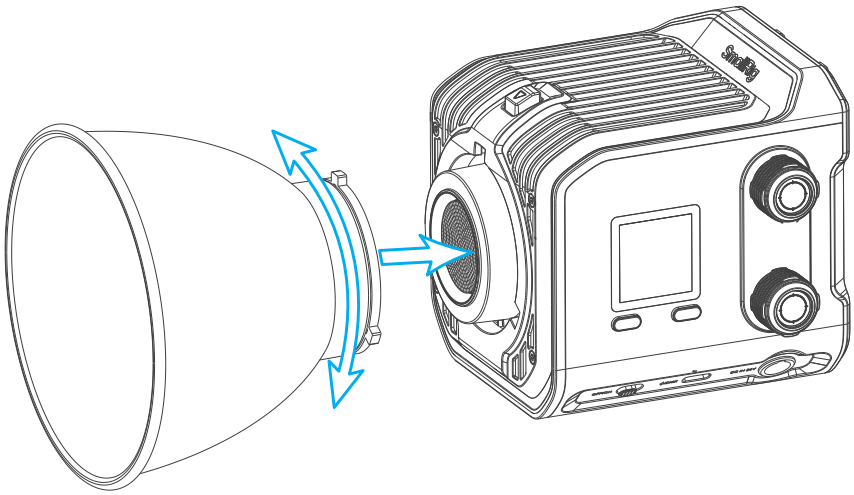

2. Befestigen der Leuchte an einem Lichtstativ: Verbinden Sie zunächst den Lichtstativ - Adapter über das 1/4-Zoll-Gewindeloch an der Unterseite des RC 100C. Installieren Sie dann den Lichtstativ-Adapter am Lichtstativ und justieren Sie den Winkel des RC 100C. Zuletzt ziehen Sie die Neigungsverriegelung am Lichtstativ-Adapter fest, um ihn zu sichern.

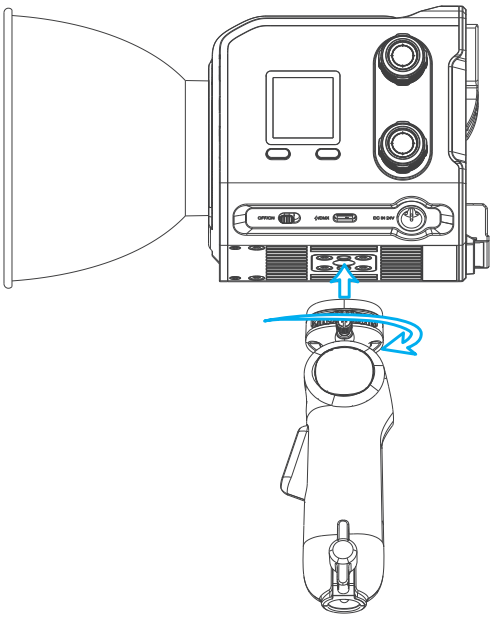

DE

3. Befestigen der Leuchte an einem Griff:
   Drehen Sie den Griff im Uhrzeigersinn über das 1/4-Zoll-Gewindeloch an der Unterseite des RC 100C.

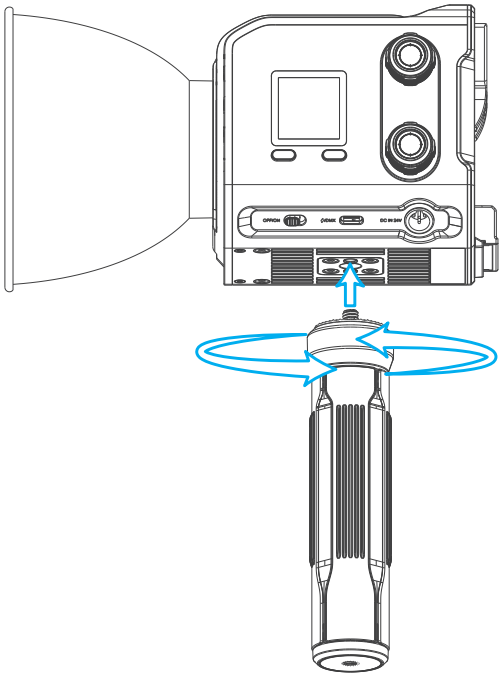

4. Installation von fotografischen Beleuchtungsschirmen: Führen Sie den Griff der fotografischen Beleuchtungsschirme in das Schirmloch des Lichtstativ-Adapters ein und ziehen Sie die Schraube an der Seite fest, um sie zu sichern.

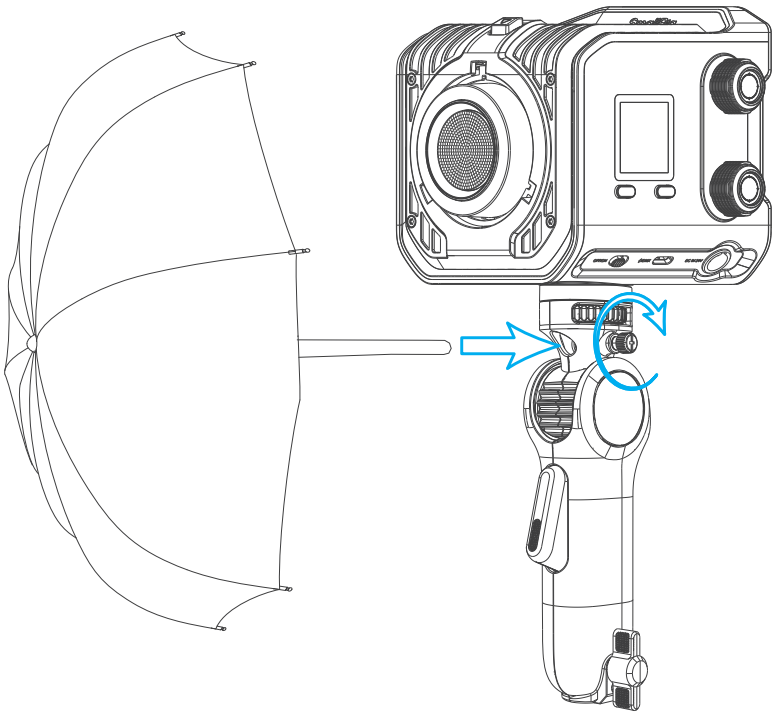

5. Kreative Installationsmethoden: Der RC 100C kann flexibel mit Zubehör wie einem Magic Arm oder einer Klammer über das 1/4-Zoll-Gewindeloch verbunden werden, um Beleuchtungsaufbauten an Orten zu erreichen, wo die Verwendung eines Lichtstativs unpraktisch ist.

Stromversorgung

DE

Der RC 100C wird mit BP-Schnittstelle / USB-C-Schnittstelle / Mini-XLR-Schnittstelle geliefert, die eine direkte Verbindung zu V-Mount-Batterien / NP-F-Batterieplatten mit NP-F970-Batterien / Batteriegriffen für die mobile Stromversorgung oder kontinuierliche Netzstromversorgung über PD-Ladegeräte / AC-DC-Adapter (optional) ermöglicht.

Um die volle Leistung des Geräts sicherzustellen, wird empfohlen, V-Mount-Batterien mit einer Kapazität von 98Wh oder höher (die Spannung der V-Mount-Batterie sollte 35V nicht überschreiten) / USB-C-PD-Netzteile mit einer Leistung von 100W oder höher / AC-DC-Adapter für die Stromversorgung des RC 100C zu verwenden. Wenn der RC 100B mit einem USB-C-PD-Netzteil mit einer Leistung von 100W oder mehr betrieben wird, verwenden Sie bitte ein USB-C-zu-USB-C-Ladekabel, das der PD-3.1-Spezifikation entspricht. (Die Standardversion enthält ein PD-3.1-Ladekabel)

Bitte beachten Sie, dass die Beleuchtungsausgabe des RC 100C bei Verwendung eines USB-C-Netzteils mit einer Leistung von weniger als 100W, wie z.B. einer USB-C-PD-Powerbank mit einer Ausgangsleistung von nur 45W, nur etwa 45% erreichen wird. Darüber hinaus können aufgrund von Leistungseinschränkungen verschiedener Marken von V-Mount-Batterien / NP-F-Batterien bei Verwendung von Batterien unterhalb der NP-F970-Spezifikation oder von V-Mount-Batterien unterhalb von 98Wh abnormale Betriebszustände des Geräts / der Batterie auftreten. Die Verwendung von zwei NP-F970-Batterien liefert nur etwa 60% der maximalen Beleuchtungsausgabe des RC 100C.

Der RC 100C verfügt über eine Funktion zur Benachrichtigung bei niedrigem Batteriestand. Wenn festgestellt wird, dass die externe Batteriespannung unter 12V liegt, wird eine Warnung vor niedrigem Batteriestand ausgelöst. Bitte ersetzen Sie die Batterie rechtzeitig oder schließen Sie eine andere Stromquelle an.

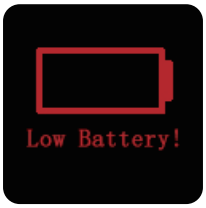

Überhitzungsschutz:

1. Um den langfristig stabilen Betrieb des RC 100C zu gewährleisten, wird empfohlen, dieses Gerät gemäß den in der "Wichtige Hinweise" genannten Temperatur-, Feuchtigkeits- und Umgebungsbedingungen zu lagern und zu verwenden. Der RC 100C verfügt über eine eingebaute Überhitzungsschutzfunktion. Wenn die Temperatur des COB-Chips die Grenze von 100℃ / 212 ℉ überschreitet, wird der Überhitzungsschutz aktiviert.



2.Wenn auf dem Bildschirm "Sensorfehler" angezeigt wird, deutet dies auf eine Fehlfunktion des Temperatursensors im Gerät hin, und das Gerät wird den Betrieb einstellen. Bitte kontaktieren Sie den Händler, bei dem Sie das Gerät gekauft haben, zwecks Nachkaufreparaturen.



DE Produktparameter

Energieverbrauch (Max)	100W	Kühlmodus	Aktive Kühlung
CRI	96	TLCI	98
Farbtemperatur	2500K - 10000K (± 200K)		
Eingabe	USB-C Eingang: PD 3.1: 5V⎓3A, 9V⎓3A, 12V⎓3A, 15V⎓3A, 20V⎓5A, 28V⎓5A (Max 140W) QC 2.0 / AFC / FCP: 5V⎓3A, 9V⎓2A, 12V⎓1.5A (Max 18W) APPLE-2.4A: 5V⎓2.4A; BC1.2: 5V⎓1.5A Mini XLR Eingang: 24V⎓4.7A (Max 110W) BP Eingang: 11V - 16.8V / 3.58 - 9.1A (Max 100W V mount / Max 60W NP-F)		
Abmessungen	115.0 × 95.0 × 95.0mm / 4.5 × 3.7 × 3.7in		
Gewicht	710.0 ± 20.0g / 25.0 ± 0.7oz		

Datenblatt für Lichtquellen

Nacktes Licht:

Eingestellte Farbtemperatur	Tatsächliche Farbtemperatur	Beleuchtungsstärke Lux@1m	CRI (Ra)	TLCI	ΔUV
2500K	2543	2830	96.5	97	-0.0008
3200K	3229	3140	95	98	-0.0004
4300K	4341	3490	95	99	0.0002
5600K	5638	3650	96	99	0.0004
6500K	6548	3550	96.3	99	0.0003
7500K	7564	3470	96	98	0.0004
8500K	8589	3450	96	97	0.0005
10000K	10118	3410	96	97	0.0006
R	/	426	/	/	/
G	/	1680	/	/	/
B	/	292	/	/	/

Mit Mini Reflektor:

Eingestellte Farbtemperatur	Tatsächliche Farbtemperatur	Beleuchtungsstärke Lux@1m	CRI (Ra)	TLCI	ΔUV
2500K	2526	9150	97	97	0.0004
3200K	3155	9820	95.7	98	0.0024
4300K	4187	10700	96.4	99	0.0039
5600K	5243	10900	98.2	99	0.0042
6500K	6003	10900	97	99	0.0041
7500K	6915	10700	96	98	0.0034
8500K	8228	10600	95.9	97	0.0018
10000K	10316	10600	95.4	95	0.0008
R	/	1480	/	/	/
G	/	5240	/	/	/
B	/	1100	/	/	/

Remarques importantes

FR

Merci d'avoir acheté un produit SmallRig.

1. Veuillez lire attentivement le manuel d'utilisation avant d'utiliser ce produit.
2. Faites attention à tous les avertissements et suivez toutes les instructions du manuel d'utilisation.
3. Les enfants ne doivent utiliser cet équipement que sous la supervision d'un adulte. Ne laissez pas l'équipement sans surveillance continue.
4. Après utilisation, la carte de puce COB ainsi que le dessus et le dessous de l'équipement deviendront extrêmement chauds. Évitez de toucher ces zones jusqu'à ce que l'équipement ait refroidi. Pour votre sécurité, ne bloquez pas les trous de ventilation et évitez d'exposer directement vos yeux à la puce LED COB.
5. Si vous avez besoin d'utiliser un câble d'alimentation plus long, assurez-vous que la marque d'ampérage nominale sur le câble d'alimentation est égale ou supérieure à celle de l'équipement.
6. Pour éviter de trébucher sur le câble d'alimentation ou de le tirer accidentellement, ce qui pourrait provoquer une perte de puissance de l'équipement, veuillez sécuriser correctement le câble d'alimentation après utilisation. De plus, soyez prudent et assurez-vous de ne pas placer le câble d'alimentation près de sources de chaleur ou d'interfaces.
7. Assurez-vous que l'équipement a complètement refroidi avant de le ranger. Placez -le dans le compartiment approprié du sac de transport.
8. Température de fonctionnement: -10 à 45℃ (14 à 113℉)
9. Température / humidité de stockage de référence: 20℃± 5℃ (59–77℉) / 60 ± 15%.
10. Si vous devez nettoyer la surface de cet équipement, utilisez un chiffon doux et sec. Avant de nettoyer et de procéder à la maintenance, assurez-vous de débrancher l'adaptateur d'alimentation et le câble de connexion du corps.
11. Pour réduire le risque de choc électrique, il est strictement interdit d'immerger cet équipement dans l'eau ou tout autre liquide.
12. Pour réduire le risque de choc électrique, il est strictement interdit de démonter cet équipement sans autorisation. En cas de dysfonctionnement nécessitant des réparations, veuillez consulter le canal d'achat pertinent et soumettre l'équipement à un personnel de réparation professionnel. Un assemblage et des réparations non standard peuvent entraîner des risques pour la sécurité. Le démontage non autorisé est strictement interdit et, une fois vérifié, SmallRig considérera la garantie comme nulle.
13. L'utilisation d'accessoires non recommandés par SmallRig peut entraîner des risques tels que l'incendie ou le choc électrique. Veuillez vous référer aux accessoires fournis par SmallRig ou utiliser des accessoires certifiés provenant de fabricants qualifiés en fonction des spécifications fournies par SmallRig. Si l'utilisation d'accessoires non conformes entraîne un dysfonctionnement de l'équipement, SmallRig considérera la garantie comme nulle.
14. Si des dommages sont détectés sur le produit, veuillez cesser son utilisation immédiatement et contacter le service après-vente pour une réparation ou un remplacement.

Remarque:
(1) Ne touchez pas la LED COB violette et la version précédente.
(2) Pour garantir le fonctionnement du produit à pleine puissance, il est recommandé d'utiliser une batterie V-port avec une puissance de sortie supérieure à 120W.

FR Aperçu du produit

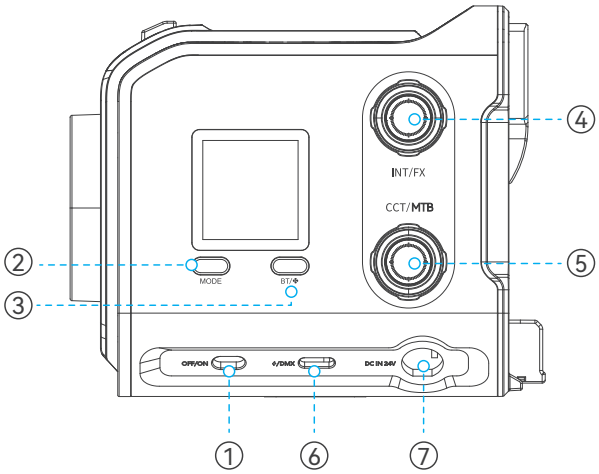

① **Interrupteur ON / OFF:** Après avoir connecté à la source d'alimentation, tournez l'interrupteur sur "ON" et tournez le bouton INT d'un tour pour allumer le RC 100C; tournez l'interrupteur sur "OFF" pour éteindre. Le suffixe du nom Bluetooth de l'appareil s'affichera en bas de l'interface de démarrage blanche. L'affichage à l'écran changera comme suit.



② **Bouton Mode / Pré-réglage:** Appuyez sur le bouton "MODE" pour passer en revue les modes de température de couleur / HSI / effet lumineux / GEL / RGBCW. L'affichage à l'écran changera comme suit.

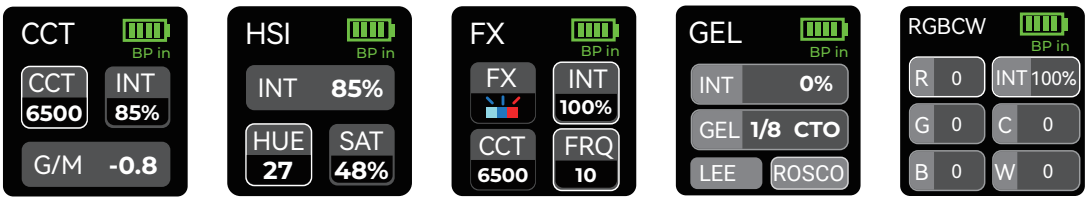

【2.1】En mode CCT / FX, appuyez longuement sur le bouton Mode pendant 2 secondes pour enregistrer les paramètres actuels et entrer en mode PRÉRÉGLAGE. Tournez le bouton INT pour sélectionner les préréglages et cliquez pour confirmer. Appuyez de nouveau pendant 2 secondes sur le bouton ou sélectionnez le préréglage pour sortir. Vous pouvez enregistrer jusqu'à quatre ensembles de paramètres prédéfinis. L'affichage à l'écran changera comme suit.

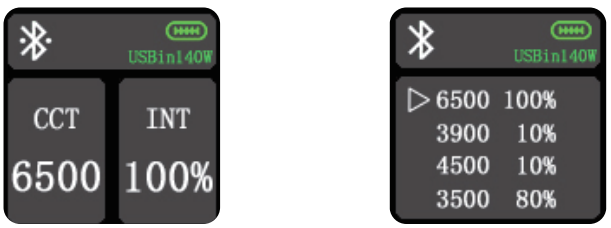

③ **Bouton de contrôle Bluetooth / Muet (BT):** Double-cliquez sur ce bouton pour basculer entre les modes de fonctionnement du RC 100C. Vous pouvez observer l'icône en haut à gauche pour voir le mode de fonctionnement du RC 100C.
Aucune icône: Mode normal, luminosité non limitée;
Icône muet rouge: Mode silencieux, luminosité limitée à 20 %;
Icône ventilateur blanc: Mode faible bruit de ventilateur, luminosité limitée à 70 %.
L'affichage à l'écran changera comme suit:







【3.1】Après avoir allumé l'appareil, appuyez longuement sur le bouton de contrôle Bluetooth / Muet pour réinitialiser la connexion Bluetooth. L'icône Bluetooth clignotera rapidement. Vous pouvez ouvrir l'application SmallGoGo et configurer un réseau pour l'équipement en utilisant le suffixe Bluetooth indiqué lors du démarrage. Si vous n'avez pas encore téléchargé SmallGoGo, veuillez scanner le QR code ci-dessous pour plus d'informations et le télécharger, ou recherchez-le et téléchargez-le depuis des magasins d'applications comme Google Play/App Store.

④ **INT / FX Knob (Molette d'intensité / Effet spécial):** En mode CCT / HSI / RGBCW / GEL, tourner la molette dans le sens horaire / antihoraire augmente / diminue le rapport de luminosité de sortie. Cliquer sur la molette permet de basculer rapidement entre les rapports de luminosité de sortie de 0% / 33% / 66% / 100%.

【4.1】En mode FX, en cliquant sur le bouton INT/FX, le curseur passe du réglage de luminosité au réglage d'effet. L'affichage à l'écran changera comme suit.

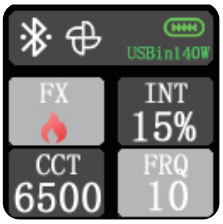



【4.2】Tourner le bouton INT/FX dans le sens des aiguilles d'une montre / dans le sens contraire des aiguilles d'une montre à ce stade ajuste le ratio de 9 effets lumineux / luminosité correspondant à la zone du curseur..

Paparazzi	Télévision	Fausse ampoule	Lightning	La respiration	Clignotant	La fête	La flamme	Feux d'artifice
								

⑤ Bouton CCT / MTB (bouton d'ajustement de la température de couleur et d'ajustement multifonction): En mode CCT, un clic simple permet de basculer rapidement entre le curseur d'ajustement de la température de couleur et le curseur d'ajustement vert & magenta. Tourner le bouton dans le sens horaire / antihoraire augmente / diminue la valeur de la température de couleur, ou ajuste le décalage vert & magenta de ±10 niveaux. En mode HSI, un clic simple permet de basculer rapidement entre le curseur d'ajustement de la teinte et le curseur d'ajustement de la saturation. Tourner le bouton dans le sens horaire / antihoraire augmente / diminue la valeur de la teinte / saturation. Le même principe s'applique aux modes RGBCW et papier couleur.

【5.1】En mode FX, en cliquant sur le bouton CCT / FRQ, le curseur passe du réglage de la température de couleur au réglage de la fréquence. L'affichage à l'écran changera comme suit.

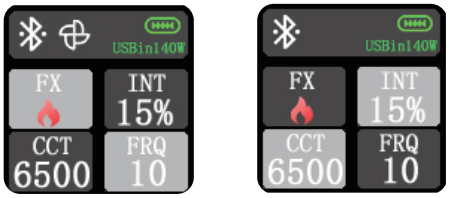

【5.2】En mode FX, tourner le bouton dans le sens des aiguilles d'une montre / dans le sens contraire des aiguilles d'une montre ajuste la température de couleur / fréquence correspondant à la zone du curseur.

⑥ Alimentation et Interface DMX via USB-C : Vous pouvez connecter une source d'alimentation USB-C telle qu'un chargeur PD de 140W, une poignée batterie, une batterie externe PD de 100W, etc., pour fournir une solution d'alimentation mobile pour le RC 100C, avec une entrée DC maximale de 110W. De plus, vous pouvez connecter un adaptateur USB-C vers DMX pour établir une connexion DMX filaire pour le RC 100C.

⑦ Interface d'Entrée Mini XLR: Vous pouvez connecter un adaptateur AC vers DC (optionnel) via ce port pour fournir une alimentation continue depuis une prise murale pour le RC 100C, avec une entrée DC maximale de 110W.

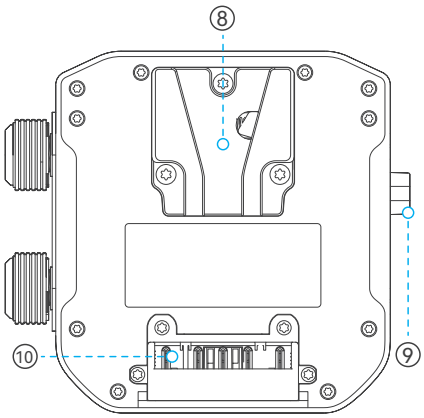

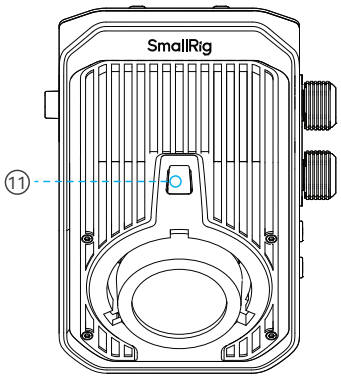

⑧ Verrou V-Mount : Fournit la fonctionnalité de montage de batterie V-Mount et de plaque de batterie NP-F.

⑨ Bouton de Libération du Verrou V-Mount: Appuyez une fois pour libérer la connexion de la batterie V-Mount ou de la plaque de batterie NP-F.

⑩ Interface d'Entrée BP: Vous pouvez fournir une solution d'alimentation mobile pour le RC 100C via la batterie V-Mount ou la plaque de batterie NP-F. Elle prend en charge une entrée de batterie V-Mount de 125W / une entrée de batterie NP-F de 60W.

⑪ Bouton de Libération des Mini Modificateurs: Appuyez une fois pour libérer la connexion des mini modificateurs.

Contenu de la boîte

RC 100C COB LED Video Light	× 1	Quick Release Light Stand Adapter	× 1
mini Reflector	× 1	AC to DC Power Adapter	× 1
Silicone Diffuser	× 1	Operating Instruction	× 1

Installations

1. Installation et retrait des mini-modificateurs de montage: Prenez un mini réflecteur comme exemple. Alignez le mini-modificateur de montage avec le port de montage mini sur le couvercle avant de la lumière. Tournez dans le sens contraire des aiguilles d'une montre pour installer. Appuyez sur le bouton de libération des mini-modificateurs et tournez le mini réflecteur dans le sens des aiguilles d'une montre pour retirer.

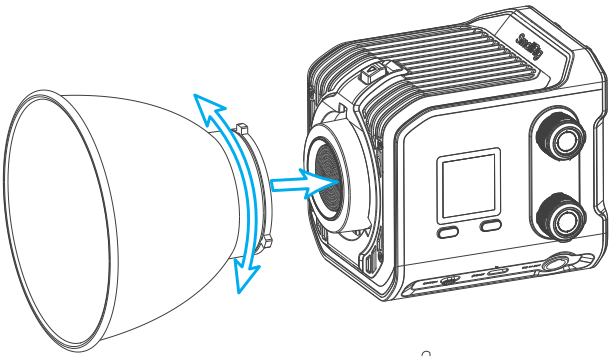

2. Montage de la lumière sur un pied de lumière: Tout d'abord, fixez l'adaptateur de pied de lumière au RC 100C en utilisant le trou fileté 1/4" en dessous. Ensuite, installez l'adaptateur de pied de lumière sur le pied de lumière et ajustez l'angle du RC 100C. Enfin, serrez le verrou de tilt sur l'adaptateur de pied de lumière pour le sécuriser.

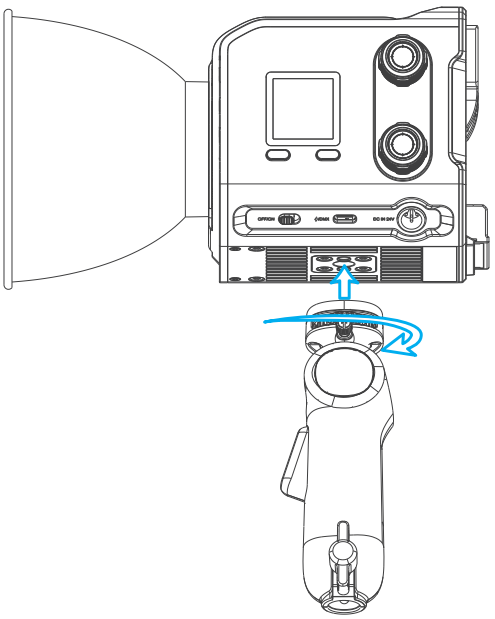

3. Montage de la lumière sur une poignée de maintien: Tournez la poignée dans le sens des aiguilles d'une montre sur le RC 100C via le trou fileté 1/4" situé sous le RC 100C.

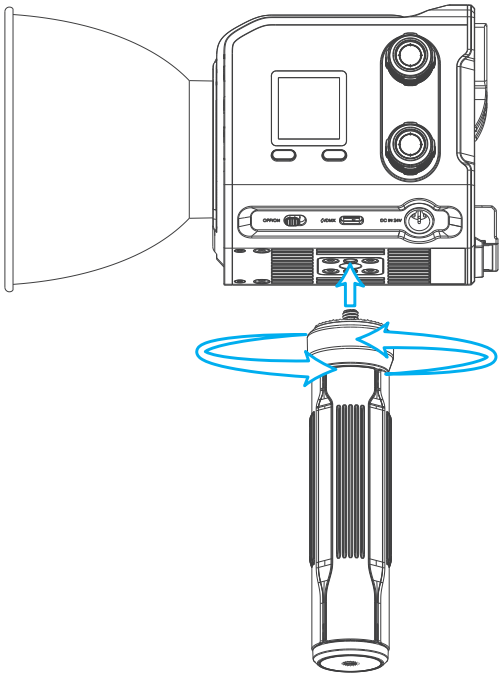

4. Installation des parapluies d'éclairage photographique: Insérez la poignée des parapluies d'éclairage photographique dans le trou de parapluie de l'adaptateur de pied de lumière et serrez le bouton sur le côté pour le sécuriser.

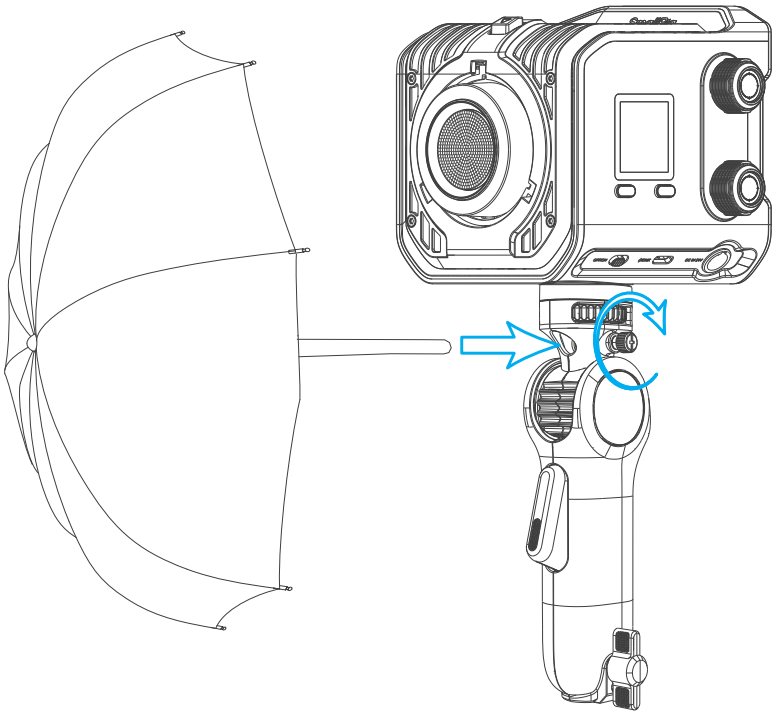

5. Méthodes d'installation créatives: Le RC 100C peut être connecté de manière flexible à des accessoires tels qu'un bras magique ou une pince via le trou fileté 1/4" pour réaliser des configurations d'éclairage dans des endroits où l'utilisation d'un pied de lumière est inconfortable.

Alimentation

FR

Le RC 100C est équipé d'une interface BP / USB-C / mini XLR, permettant une connexion directe à des batteries V-mount/ une plaque de batterie NP-F avec des batteries NP-F970 / des poignées de batterie pour une alimentation mobile, ou une alimentation continue via des chargeurs PD/ des adaptateurs AC à DC (en option).

Pour garantir une sortie optimale de l'équipement, il est recommandé aux utilisateurs d'utiliser des batteries V-mount de 98Wh ou plus (la tension des batteries V-mount ne doit pas dépasser 35V) / des alimentations USB-C PD de 100W ou plus / des adaptateurs AC à DC pour alimenter le RC 100C. De plus, lors de l'alimentation du RC 100C avec une alimentation USB-C PD de 100W ou plus, veuillez utiliser un câble de charge USB-C à USB-C conforme à la spécification PD 3.1. (La version standard inclut un câble de charge PD 3.1)

Veuillez noter que si la puissance de l'alimentation USB-C est inférieure à 100W, par exemple une banque d'alimentation USB-C PD fournissant seulement 45W de puissance de sortie, la sortie d'illumination du RC 100C n'atteindra que environ 45%. De plus, en raison des limitations de la sortie maximale des batteries V-mount / NP-F de différentes marques, l'utilisation de batteries inférieures à la spécification NP-F970 ou de batteries V-mount inférieures à 98Wh peut entraîner un fonctionnement anormal de l'équipement / de la batterie. L'utilisation de deux batteries NP-F970 ne fournira qu'environ 60% de la sortie d'illumination maximale pour le RC 100C.

Le RC 100C est équipé d'une fonction d'alerte de batterie faible. Lorsque l'alimentation externe de la batterie est détectée comme étant inférieure à 12V, une alerte de batterie faible est déclenchée. Veuillez remplacer la batterie rapidement ou connecter une autre source d'alimentation.

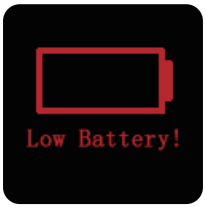

Protection contre la surchauffe:

1. Pour assurer le fonctionnement stable à long terme du RC 100C, il est recommandé de stocker et d'utiliser cet équipement conformément aux températures, à l'humidité et à l'environnement mentionnés dans les "Instructions Importantes". Le RC 100C est équipé d'une fonction de protection intégrée contre la surchauffe. Si la température de la puce COB dépasse la limite de 100℃ / 212℉, l'appareil activera l'état de protection contre la surchauffe.



2.Si l'écran affiche "Erreur de capteur", cela indique un dysfonctionnement du capteur de température de l'appareil, et l'équipement cessera de fonctionner. Veuillez contacter le revendeur chez qui vous avez acheté l'appareil pour les réparations après-vente.



FR Paramètres du produit

Consommation électrique (max)	100W	Mode de refroidissement	Refroidissement actif
CRI	96	TLCI	98
Température de couleur			
Entrée	Entrée USB-C: PD 3.1: 5V⎓3A, 9V⎓3A, 12V⎓3A, 15V⎓3A, 20V⎓5A, 28V⎓5A (Max 140W) QC 2.0 / AFC / FCP: 5V⎓3A, 9V⎓2A, 12V⎓1.5A (Max 18W) APPLE-2.4A: 5V⎓2.4A; BC1.2: 5V⎓1.5A Entrée Mini XLR: 24V⎓4.7A (Max 110W) Entrée BP: 11V - 16.8V / 3.58 - 9.1A (Max 100W V mount / Max 60W NP-F)		
Dimensions	115.0 × 95.0 × 95.0mm / 4.5 × 3.7 × 3.7in		
Poids	710.0 ± 20.0g / 25.0 ± 0.7oz		

Fiche technique de test de source lumineuse

Lumière nue:

Température de couleur réglée	Température de couleur réelle	Éclairement lumineux Lux@1m	CRI (Ra)	TLCI	ΔUV
2500K	2543	2830	96.5	97	-0.0008
3200K	3229	3140	95	98	-0.0004
4300K	4341	3490	95	99	0.0002
5600K	5638	3650	96	99	0.0004
6500K	6548	3550	96.3	99	0.0003
7500K	7564	3470	96	98	0.0004
8500K	8589	3450	96	97	0.0005
10000K	10118	3410	96	97	0.0006
R	/	426	/	/	/
G	/	1680	/	/	/
B	/	292	/	/	/

Equipé d'un mini réflecteur:

Température de couleur réglée	Température de couleur réelle	Éclairement lumineux Lux@1m	CRI (Ra)	TLCI	ΔUV
2500K	2526	9150	97	97	0.0004
3200K	3155	9820	95.7	98	0.0024
4300K	4187	10700	96.4	99	0.0039
5600K	5243	10900	98.2	99	0.0042
6500K	6003	10900	97	99	0.0041
7500K	6915	10700	96	98	0.0034
8500K	8228	10600	95.9	97	0.0018
10000K	10316	10600	95.4	95	0.0008
R	/	1480	/	/	/
G	/	5240	/	/	/
B	/	1100	/	/	/

Promemoria Importante

IT

Grazie per aver acquistato il prodotto di SmallRig.

1. Si prega di leggere attentamente il manuale dell'utente prima di utilizzare questo prodotto.
2. Si prega di prestare attenzione a tutte le avvertenze e seguire tutte le istruzioni nel manuale dell'utente.
3. I bambini dovrebbero utilizzare questo apparecchio solo sotto la supervisione di un adulto. Si prega di non lasciare l'attrezzatura incustodita senza supervisione continua.
4. Dopo l'uso, la scheda del chip COB, la parte superiore e inferiore dell'attrezzatura diventeranno estremamente calde. Si prega di evitare di toccare queste aree fino a quando l'attrezzatura non si sarà raffreddata. Per la vostra sicurezza e benessere, non ostruire i fori di ventilazione e evitare di esporre direttamente gli occhi al chip LED COB.
5. Se è necessario utilizzare un cavo di alimentazione più lungo, assicurarsi che il marchio di amperaggio nominale sul cavo di alimentazione sia maggiore o uguale a quello nominale sull'attrezzatura.
6. Per evitare di inciampare nel cavo di alimentazione o di tirarlo accidentalmente, il che potrebbe causare un'interruzione dell'alimentazione dell'attrezzatura, assicurare correttamente il cavo di alimentazione dopo l'uso. Inoltre, fare attenzione e assicurarsi di non posizionare il cavo di alimentazione vicino a fonti di calore o interfacce.
7. Assicurarsi che l'attrezzatura si sia completamente raffreddata prima di riporla. Posizionarla nel vano appropriato nella borsa per il trasporto.
8. Temperatura di esercizio: -10-45℃ (14-113℉).
9. Temperatura / umidità di riferimento per la conservazione: 0℃ ± 5℃ (59-77℉) / 60 ± 15%.
10. Se è necessario pulire la superficie di questa attrezzatura, utilizzare un panno morbido e asciutto. Prima di pulire e eseguire la manutenzione, assicurarsi di scollegare l'adattatore di alimentazione e il cavo di connessione del corpo.
11. Per ridurre il rischio di scosse elettriche, è severamente vietato immergere questa attrezzatura in acqua o altri liquidi.
12. Per ridurre il rischio di scosse elettriche, è severamente vietato smontare questa attrezzatura senza autorizzazione. In caso di malfunzionamento che richiede riparazioni, consultare il canale di acquisto pertinente e rivolgersi a personale di riparazione professionale. Assemblaggi e riparazioni non standard possono causare pericoli per la sicurezza. Lo smontaggio non autorizzato è strettamente vietato e, una volta verificato, SmallRig considererà la garanzia annullata.
13. L'uso di accessori non raccomandati da SmallRig può causare rischi come incendi o scosse elettriche. Si prega di fare riferimento agli accessori forniti da SmallRig o utilizzare accessori certificati da produttori qualificati in base alle specifiche fornite da SmallRig. Se viene verificato che l'uso di accessori non conformi provoca il malfunzionamento dell'attrezzatura, SmallRig considererà la garanzia annullata.
14. Se si riscontrano danni sul prodotto, smettete immediatamente di utilizzarlo e contattate il reparto assistenza clienti per la riparazione o il cambio.

Remarque:
(1) Ne touchez pas la LED COB violette et la version précédente.
(2) Per garantire che il prodotto funzioni alla massima potenza, si consiglia di utilizzare una batteria a V-port con una potenza di uscita di oltre 120W.

IT Aperçu du produit

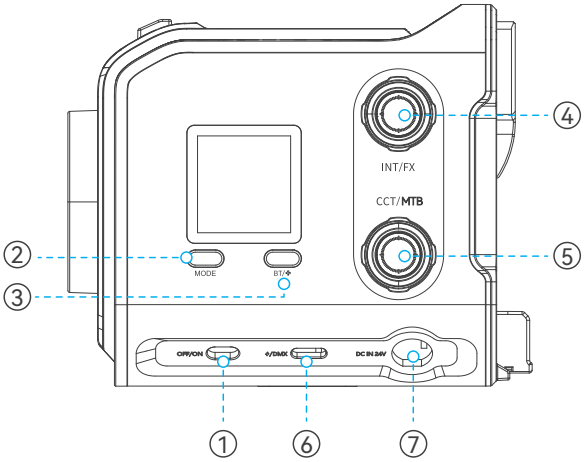

① **Interruttore ON / OFF:** Dopo aver collegato alla fonte di alimentazione, ruotare l'interruttore su "ON" e girare il manopolo INT di una volta per accendere il RC 100B; ruotare l'interruttore su "OFF" per spegnere. Il suffisso del nome Bluetooth dell'attrezzatura verrà visualizzato nella parte inferiore dell'interfaccia di avvio bianca. La visualizzazione dello schermo cambierà come segue.



② **Pulsante Modalità / Preimpostazione:** Clicca il pulsante "MODE" per scorrere attraverso i modi temperatura del colore / HSI / effetto luce / GEL / RGBCW. Il display dello schermo cambierà come segue.

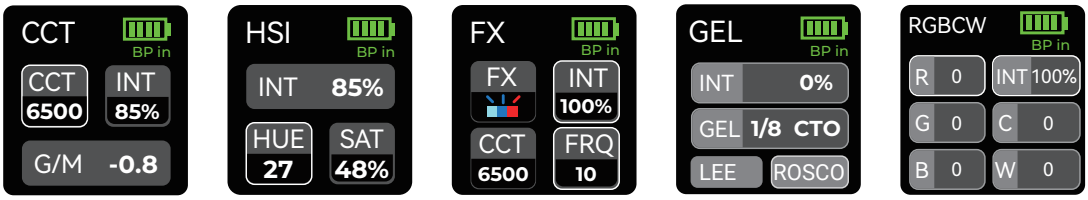

【2.1】In modalità CCT / FX, premere a lungo il pulsante modalità per 2 secondi per memorizzare i parametri correnti e passare alla modalità PRESET. Ruotare il manopolo INT per selezionare i preset e cliccare per confermare. Premere di nuovo a lungo il pulsante per 2 secondi o selezionare il preset per uscire. È possibile memorizzare fino a quattro set di parametri preimpostati. La visualizzazione dello schermo cambierà come segue.

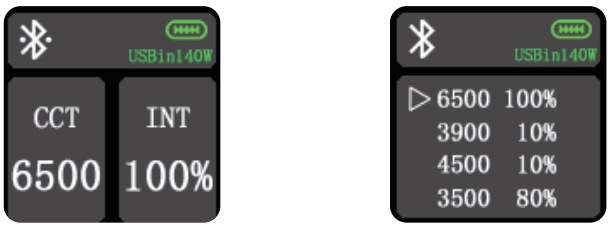

③ **Pulsante di Controllo Bluetooth/Muto (BT):** Fare doppio clic su questo pulsante per ciclare tra le modalità di lavoro del RC 100C. È possibile osservare l'icona in alto a sinistra per visualizzare la modalità di lavoro del RC 100C.
Nessuna icona: Modalità normale, luminosità illimitata;
Icona rossa di muto: Modalità silenziosa, modalità limitata a 20% di luminosità;
Icona bianca del ventilatore: Modalità rumore del ventilatore ridotto, modalità; limitata a 70% di luminosità. La visualizzazione dello schermo cambierà come segue:

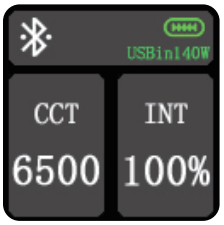

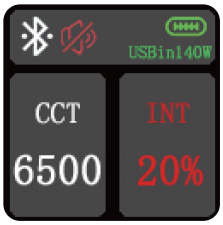



【3.1】Dopo l'accensione, premere a lungo il pulsante di controllo Bluetooth / Muto per ripristinare la connessione Bluetooth. L'icona Bluetooth lampeggerà rapidamente. È possibile aprire l'applicazione SmallGoGo e configurare una rete per l'attrezzatura basata sul suffisso Bluetooth visualizzato durante l'avvio. Se non hai ancora scaricato SmallGoGo, scannerizza il codice QR qui sotto per ulteriori informazioni e per il download, oppure cerca e scarica l'app dagli store come Google Play/App Store.

---

④ **INT/FX Knob (Pulsante di Intensità/Effetti Speciali):** In modalità CCT / HSI / RGBCW / GEL, ruotare il pulsante in senso orario / antiorario aumenta / diminuisce il rapporto di luminosità di uscita. Fare clic sul pulsante permette di passare rapidamente tra i rapporti di luminosità di uscita del 0% / 33% / 66% / 100%.

【4.1】In modalità FX, premendo la manopola INT / FX si passa dall'aggiustamento della luminosità all'aggiustamento degli effetti. La visualizzazione dello schermo cambierà come segue.

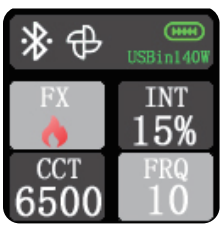



【4.2】Ruotando la manopola INT / FX in senso orario / antiorario in questo punto si regola il rapporto tra gli effetti luminosi 9x corrispondente all'area del cursore.

Paparazzi	Televisione	Lampadina falsa	Fulmine	Respira - zione	Flickering	Festa	Fiamma	Fuochi d'artificio
								

⑤ Pulsante CCT / MTB (pulsante di regolazione della temperatura del colore e regolazione multifunzione): In modalità CCT, un clic singolo può passare rapidamente tra il cursore di regolazione della temperatura del colore e il cursore di regolazione verde & magenta. Ruotare il pulsante in senso orario / antiorario aumenta / diminuisce il valore della temperatura del colore, o regola lo spostamento verde & magenta di ±10 livelli. In modalità HSI, un clic singolo può passare rapidamente tra il cursore di regolazione del tono e il cursore di regolazione della saturazione. Ruotare il pulsante in senso orario/antiorario aumenta / diminuisce il valore del tono / saturazione. Lo stesso si applica ai modi RGBCW e carta colorata.

【5.1】In modalità FX, premendo la manopola CCT / FRQ si passa dall'aggiustamento della temperatura colore all'aggiustamento della frequenza. La visualizzazione dello schermo cambierà come segue.

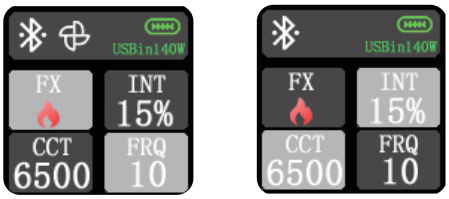

【5.2】In modalità FX, ruotando la manopola in senso orario / antiorario si regola la temperatura colore / frequenza corrispondente all'area del cursore.

⑥ Alimentazione USB-C e Interfaccia DMX: Puoi collegare una sorgente di alimentazione USB-C come un caricatore PD da 140W, un battery grip, una power bank PD da 100W, ecc., per fornire una soluzione di alimentazione mobile per il RC 100C, con un ingresso DC massimo di 110W. Inoltre, puoi collegare un adattatore USB-C a DMX per stabilire una connessione DMX cablata per il RC 100C.

⑦ Interfaccia di Ingresso Mini XLR: Puoi collegare un adattatore AC/DC opzionale tramite questa porta per fornire un'alimentazione continua dalla presa a muro per il RC 100C, con un ingresso DC massimo di 110W.

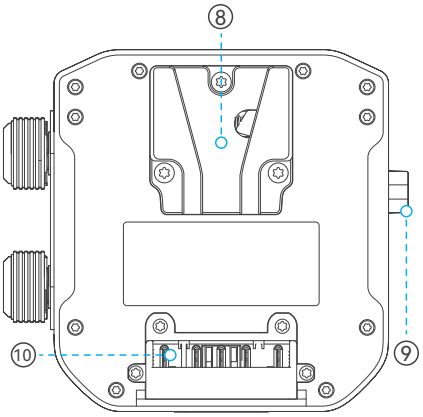

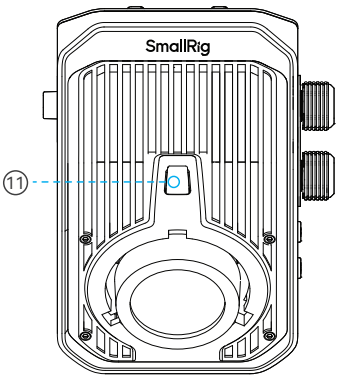

⑧ Blocco V-Mount: Fornisce la funzionalità di montaggio della batteria V-Mount e della piastra per batteria NP-F.

⑨ Pulsante di Rilascio del Blocco V-Mount: Premere una volta per sbloccare il collegamento della batteria V-Mount o della piastra per batteria NP-F.

⑩ Interfaccia di Ingresso BP: Puoi fornire una soluzione di alimentazione mobile per il RC 100C attraverso la batteria V-Mount o la piastra per batteria NP-F. Supporta un'entrata di 125W per la batteria V-Mount e 60W per la batteria NP-F.

⑪ Pulsante di Rilascio dei Mini Modificatori: Premere una volta per sbloccare il collegamento dei mini modificatori.

Contenuto della confezione

IT

RC 100C COB LED Video Light	× 1	Quick Release Light Stand Adapter	× 1
mini Reflector	× 1	AC to DC Power Adapter	× 1
Silicone Diffuser	× 1	Operating Instruction	× 1

Installazioni

1. Installazione e Rimozione per Modificatori Mini-Mount: Prendere come esempio il riflettore mini. Allineare il riflettore mini-mount con la porta mini-mount sulla copertura frontale della luce. Ruotare in senso antiorario per installare. Premere il pulsante di rilascio dei mini modificatori e ruotare il riflettore mini in senso orario per rimuoverlo.

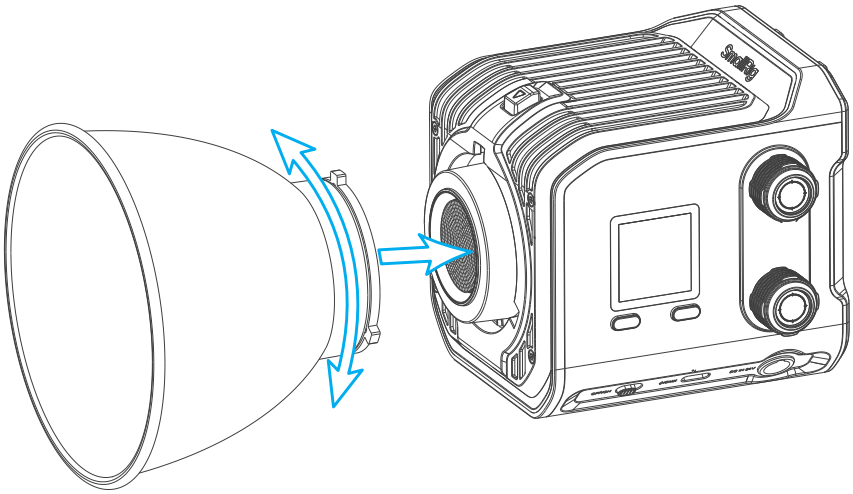

2. Montaggio della Luce su un Treppiede per Luci: Prima, collegare l'adattatore per treppiede alla RC 100C utilizzando il foro filettato da 1/4" sulla parte inferiore. Quindi, installare l'adattatore per treppiede sul treppiede per luci e regolare l'angolo della RC 100C. Infine, serrare il blocco di inclinazione sull'adattatore per treppiede per fissarlo.

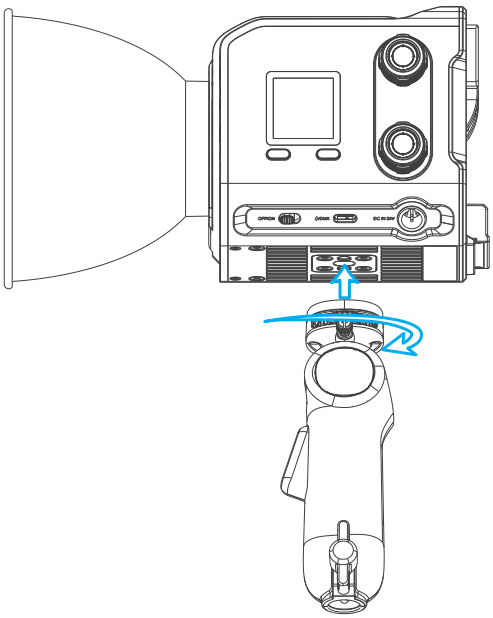

3. Montaggio della Luce su una Maniglia Grip: Ruotare la maniglia in senso orario sulla RC 100C tramite il foro filettato da 1/4" sulla parte inferiore della RC 100C.

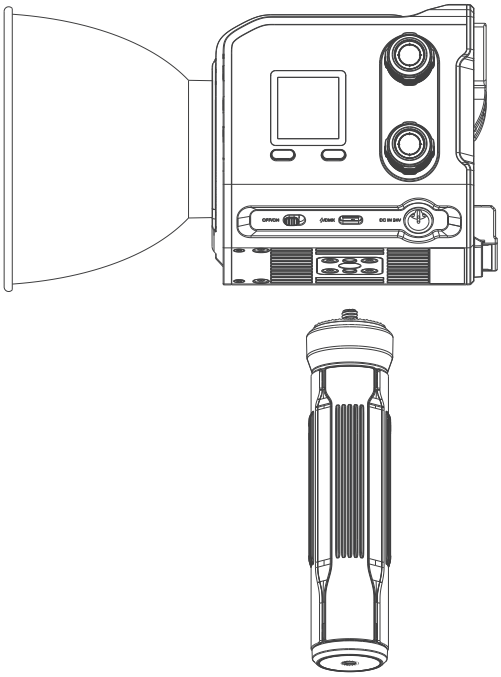

4. Installazione di Ombrelli Fotografici: Inserire la maniglia degli ombrelli fotografici nel foro dell'ombrello dell'adattatore per treppiede e serrare la manopola sul lato per fissarla.

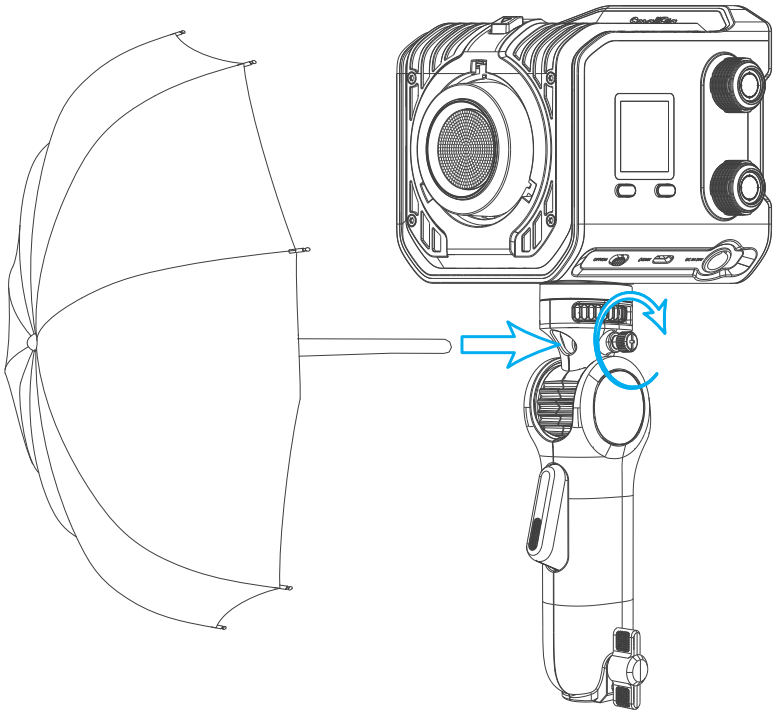

5. Metodi di Installazione Creativi: La RC 100C può essere collegata in modo flessibile ad accessori come un braccio magico o una morsetta tramite il foro filettato da 1/4" per realizzare configurazioni di illuminazione in luoghi dove è scomodo utilizzare un treppiede.

Alimentazione

IT

Il RC 100C è dotato di interfaccia BP / interfaccia USB-C / mini interfaccia XLR, consentendo il collegamento diretto a batterie V-mount / piastra batteria NP-F con batterie NP-F970 / impugnature batteria per alimentazione mobile, o alimentazione continua da rete tramite caricabatterie PD / adattatori AC a DC (opzionale).

Per garantire la piena potenza dell'apparecchio, si consiglia agli utenti di utilizzare batterie V-mount di 98Wh o superiori (la tensione delle batterie V-mount non deve superare i 35V) / alimentatori USB-C PD di 100W o superiori / adattatori AC a DC per alimentare il RC 100C. Inoltre, quando si alimenta il RC 100C con un alimentatore USB-C PD di 100W o superiore, si prega di utilizzare un cavo di ricarica USB-C a USB-C conforme alla specifica PD 3.1. (La versione standard include un cavo di ricarica PD 3.1)

Si noti che se l'alimentazione dell'alimentatore USB-C è inferiore a 100W, come un power bank USB-C PD che fornisce solo 45W di potenza di uscita, l'output di illuminazione del RC 100C raggiungerà solo circa il 45%. Inoltre, a causa delle limitazioni dell'output massimo delle batterie V-mount / NP-F di diverse marche, l'utilizzo di batterie inferiori alla specifica NP-F970 o di batterie V-mount con capacità inferiore a 98Wh può causare un funzionamento anomalo dell'apparecchio / batteria. L'uso di due batterie NP-F970 fornirà solo circa il 60% dell'output massimo di illuminazione per il RC 100C.

Il RC 100C dispone di una funzione di avviso di batteria scarica. Quando viene rilevata una tensione della batteria esterna inferiore a 12V, viene attivato un avviso di batteria scarica. Si prega di sostituire prontamente la batteria o collegarsi a un'altra fonte di alimentazione.

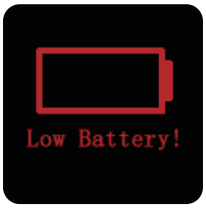

Protezione dal surriscaldamento:

1. Per garantire il funzionamento stabile a lungo termine del RC 100C, si consiglia di conservare e utilizzare questo apparecchio secondo le temperature, l'umidità e l'ambiente menzionati nel "Promemoria Importante". Il RC 100C è dotato di una funzione di protezione integrata dal surriscaldamento. Se la temperatura del chip COB supera il limite di 100°C / 212°F, l'apparecchio attiverà lo stato di protezione dal surriscaldamento.



2.Se lo schermo visualizza "Errore sensore", indica un malfunzionamento del sensore di temperatura nel dispositivo e l'attrezzatura cesserà di funzionare. Si prega di contattare il rivenditore presso cui è stato acquistato il dispositivo per le riparazioni post-acquisto.



IT Parametri del prodotto

Consumo energetico (massimo)	100W	Modalità di raffreddamento	Raffreddamento attivo
CRI	96	TLCI	98
Temperatura colore	2500K - 10000K (± 200K)		
Ingresso	Ingresso USB-C: PD 3.1: 5V⎓3A, 9V⎓3A, 12V⎓3A, 15V⎓3A, 20V⎓5A, 28V⎓5A (Massimo 140W) QC 2.0 / AFC / FCP: 5V⎓3A, 9V⎓2A, 12V⎓1.5A (Massimo 18W) APPLE-2.4A: 5V⎓2.4A; BC1.2: 5V⎓1.5A; Ingresso Mini XLR: 24V⎓4.7A (Massimo 110W) Ingresso BP: 11V - 16.8V / 3.58 - 9.1A (Massimo 100W V mount / Massimo 60W NP-F)		
Dimensioni	115.0 × 95.0 × 95.0mm / 4.5 × 3.7 × 3.7in		
Peso	710.0 ± 20.0g / 25.0 ± 0.7oz		

Scheda tecnica di prova della sorgente luminosa

Luce nuda:

Temperatura colore impostata	Temperatura colore effettiva	Illuminamento Lux@1m	CRI (Ra)	TLCI	ΔUV
2500K	2543	2830	96.5	97	-0.0008
3200K	3229	3140	95	98	-0.0004
4300K	4341	3490	95	99	0.0002
5600K	5638	3650	96	99	0.0004
6500K	6548	3550	96.3	99	0.0003
7500K	7564	3470	96	98	0.0004
8500K	8589	3450	96	97	0.0005
10000K	10118	3410	96	97	0.0006
R	/	426	/	/	/
G	/	1680	/	/	/
B	/	292	/	/	/

Con mini Riflettore:

Temperatura colore impostata	Temperatura colore effettiva	Illuminamento Lux@1m	CRI (Ra)	TLCI	ΔUV
2500K	2526	9150	97	97	0.0004
3200K	3155	9820	95.7	98	0.0024
4300K	4187	10700	96.4	99	0.0039
5600K	5243	10900	98.2	99	0.0042
6500K	6003	10900	97	99	0.0041
7500K	6915	10700	96	98	0.0034
8500K	8228	10600	95.9	97	0.0018
10000K	10316	10600	95.4	95	0.0008
R	/	1480	/	/	/
G	/	5240	/	/	/
B	/	1100	/	/	/

Importante aviso

ES

Gracias por comprar los productos de SmallRig.

1. Lea el manual del usuario atentamente antes de utilizar el aparato.
2. Preste atención a todas las advertencias y siga todas las instrucciones del manual del usuario.
3. Los niños solo deben operar este equipo bajo la supervisión de un adulto. Por favor, no deje el equipo desatendido sin supervisión continua.
4. Después de usar el equipo, la placa de chip COB, la parte superior y la parte inferior del equipo estarán extremadamente calientes. Por favor, evite tocar estas áreas hasta que el equipo se haya enfriado. Para su seguridad y bienestar, no bloquee los agujeros de enfriamiento y evite exponer directamente sus ojos al chip LED COB.
5. Si necesita usar un cable de alimentación más largo, asegúrese de que la marca de amperios clasificada en el cable de alimentación sea igual o mayor que la clasificación de amperios del equipo.
6. Para evitar tropezar con el cable de alimentación o tirar accidentalmente de él, lo que puede causar que el equipo pierda energía, asegure correctamente el cable de alimentación después de usarlo. Además, tenga cuidado y asegúrese de no colocar el cable de alimentación cerca de fuentes de calor o interfaces.
7. Asegúrese de que el equipo se haya enfriado completamente antes de guardarlo. Colóquelo en el compartimento adecuado en la bolsa de transporte.
8. Temperatura de funcionamiento: -10-45℃ (14-113℉).
9. Temperatura/humedad de almacenamiento de referencia: 20℃ ± 5℃ (59-77℉) / 60 ± 15%.
10. Si necesita limpiar la superficie de este equipo, utilice un paño suave y seco para la limpieza. Antes de limpiar y realizar mantenimiento, asegúrese de desconectar el adaptador de corriente y el cable de conexión del cuerpo.
11. Para reducir el riesgo de descarga eléctrica, está estrictamente prohibido sumergir este equipo en agua u otros líquidos.
12. Para reducir el riesgo de descarga eléctrica, está estrictamente prohibido desmontar este equipo sin autorización. Si el equipo presenta fallos y requiere reparaciones, consulte el canal de compra relevante y entréguelo a personal de reparación profesional. El montaje y las reparaciones no estándar pueden causar riesgos de seguridad. El desmontaje no autorizado está estrictamente prohibido y, una vez verificado, SmallRig considerará anulado el período de garantía.
13. El uso de accesorios no recomendados por SmallRig puede causar riesgos como incendios o descargas eléctricas. Por favor, consulte los accesorios proporcionados por SmallRig o use accesorios certificados de fabricantes calificados según las especificaciones proporcionadas por SmallRig. Si se verifica que el uso de accesorios no conformes lleva a fallos del equipo, SmallRig considerará anulado el período de garantía.
14. Si nota cualquier daño en el producto, deje de usarlo de inmediato y comuníquese con el departamento de servicio postventa para la reparación o el reemplazo.

Atención:
(1) No toque el chip LED COB ni el vidrio de la cubierta frontal.
(2) Para garantizar que el producto funcione a toda potencia, se recomienda utilizar una batería de V-puerto con una potencia de salida de más de 120W.

ES Resumen del producto

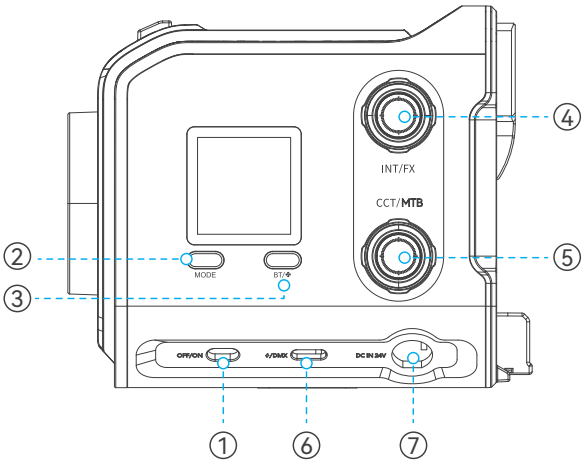

① **Interruptor ON / OFF:** Después de conectar a la fuente de alimentación, gire el interruptor a "ON" y gire el botón INT una vuelta para encender el RC 100C; gire el interruptor a "OFF" para apagarlo. El sufijo del nombre Bluetooth del equipo se mostrará en la parte inferior de la interfaz de inicio blanca. La pantalla cambiará de la siguiente manera.



② **Botón Modo / Preestablecido:** Haga clic en el botón "MODE" para alternar entre los modos de temperatura de color/HSI/efecto de luz/GEL/RGBCW. La pantalla se cambiará de la siguiente manera.

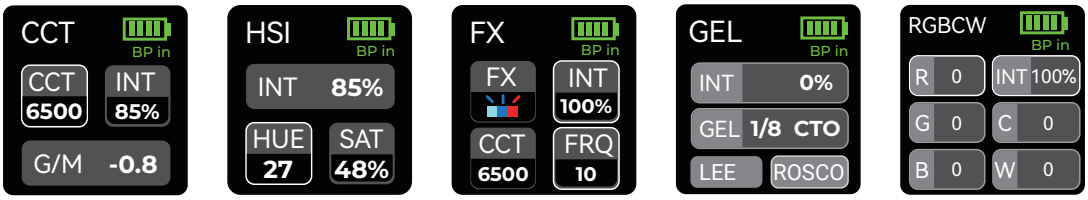

【2.1】En modo CCT/FX, mantenga presionado el botón de modo durante 2 segundos para almacenar los parámetros actuales y entrar en el modo PRESET. Gire el botón INT para seleccionar los ajustes preestablecidos y haga clic para confirmar. Mantenga presionado el botón nuevamente durante 2 segundos o seleccione el ajuste preestablecido para salir. Se pueden almacenar hasta cuatro conjuntos de parámetros preestablecidos. La pantalla cambiará de la siguiente manera.

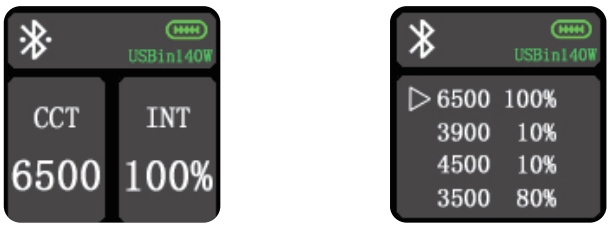

③ Botón de Control Bluetooth/Mute (BT): Haga doble clic en este botón para alternar entre los modos de trabajo del RC 100C. Puede observar el ícono en la esquina superior izquierda para ver el modo de trabajo del RC 100C.
Sin ícono: Modo normal, brillo sin restricciones;
Ícono de silencio rojo: Modo silencioso, brillo limitado al 20%;
Ícono de ventilador blanco: Modo de bajo ruido del ventilador, brillo limitado al 70%;
La pantalla cambiará de la siguiente manera:

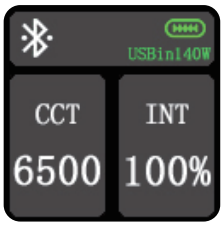

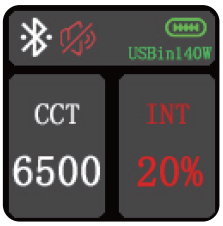



【3.1】Después de encender, mantenga presionado el botón de control Bluetooth/Mute para restablecer la conexión Bluetooth. El icono de Bluetooth parpadeará rápidamente. Puede abrir la aplicación SmallGoGo y configurar una red para el equipo según el sufijo Bluetooth que se muestra durante el inicio. Si aún no ha descargado SmallGoGo, escanee el código QR a continuación para obtener más información y descargarla, o busque y descárguela en tiendas de aplicaciones como Google Play/App Store.

④ INT/FX Knob (Botón de Intensidad/Efecto Especial): En el modo CCT / HSI / RGBCW / GEL, girar el botón en sentido horario/antihorario aumenta / disminuye la proporción de brillo de salida. Hacer clic en el botón permite cambiar rápidamente entre las proporciones de brillo de salida del 0% / 33% / 66% / 100%.

【4.1】En modo FX, al hacer clic en la perilla INT/FX se cambia el cursor del ajuste de brillo al ajuste de efecto. La pantalla cambiará de la siguiente manera.

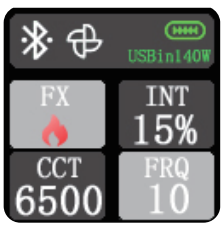

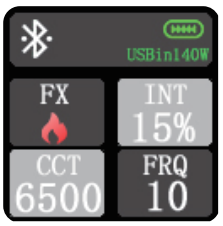

【4.2】Girando la perilla INT/FX en sentido horario/antihorario en este punto ajusta los 9 efectos de luz/proporción de brillo correspondientes al área del cursor.

Paparazzi	Televisores	Bombillas falsas	Relámpago	Respiración	Parpadeo	Fiesta	Llama	Fuegos artificiales
								

⑤ Botón CCT/MTB (botón de ajuste de temperatura de color y ajuste multifuncional): En el modo CCT, un clic simple puede cambiar rápidamente entre el cursor de ajuste de temperatura de color y el cursor de ajuste de verde y magenta. Gire el botón en sentido horario/antihorario para aumentar/disminuir el valor de la temperatura de color, o ajustar el desplazamiento de verde y magenta en ±10 niveles. En el modo HSI, un clic simple puede cambiar rápidamente entre el cursor de ajuste de tono y el cursor de ajuste de saturación. Gire el botón en sentido horario/antihorario para aumentar/disminuir el valor del tono/saturación. Lo mismo se aplica a los modos RGBCW y papel color.

【5.1】En modo FX, al hacer clic en la perilla CCT / FRQ se cambia el cursor del ajuste de temperatura de color al ajuste de frecuencia. La pantalla cambiará de la siguiente manera.

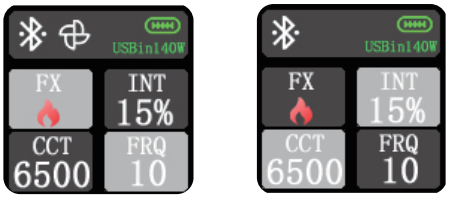

【5.2】En modo FX, girar la perilla en sentido horario/antihorario ajusta la temperatura de color/frecuencia correspondiente al área del cursor.

⑥ Suministro de Energía USB-C e Interfaz DMX: Puedes conectar una fuente de energía USB-C como un cargador PD de 140W, un grip de batería, un banco de energía PD de 100W, etc., para proporcionar una solución de suministro de energía móvil para el RC 100C, con una entrada máxima de CC de 110W. Además, puedes conectar un adaptador USB-C a DMX para establecer una conexión DMX cableada para el RC 100C.

⑦ Interfaz de Entrada Mini XLR: Puedes conectar un adaptador de CA a CC (opcional) a través de este puerto para proporcionar un suministro continuo de energía desde la toma de pared para el RC 100C, con una entrada máxima de CC de 110W.

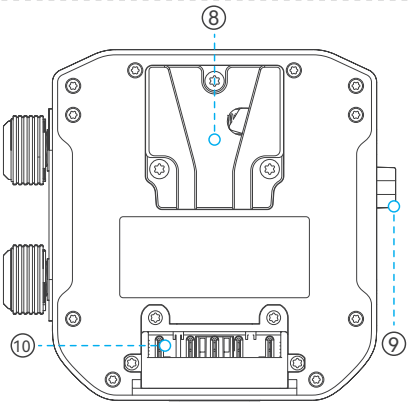

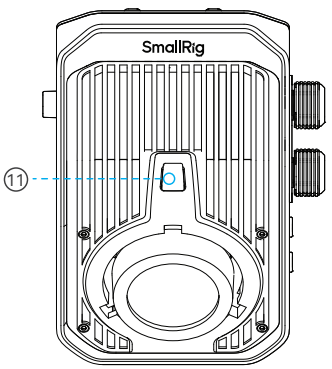

⑨ Botón de Liberación del Bloqueo V-Mount: Presiona una vez para liberar la conexión de la batería V-Mount o la placa de batería NP-F.

⑧ Bloqueo V-Mount: Proporciona funcionalidad de montaje de batería V-Mount y placa de batería NP-F.

⑩ Interfaz de Entrada BP: Puedes proporcionar una solución de suministro de energía móvil para el RC 100C a través de la batería V-Mount o la placa de batería NP-F. Soporta entrada de batería V-Mount de 125W/entrada de batería NP-F de 60W.

⑪ Botón de Liberación de Mini Modificadores: Presiona una vez para liberar la conexión de los mini modificadores.

Contenido de la caja

ES

RC 100C COB LED Video Light	× 1	Quick Release Light Stand Adapter	× 1
mini Reflector	× 1	AC to DC Power Adapter	× 1
Silicone Diffuser	× 1	Operating Instruction	× 1

Instalaciones

1. Instalación y Retirada de los Mini Modificadores de Montaje: Toma como ejemplo el mini reflector. Alinea el mini reflector con el puerto de montaje mini-mount en la cubierta frontal de la luz. Gira en sentido antihorario para instalar. Presiona el Botón de Liberación de Mini Modificadores y gira el mini reflector en sentido horario para quitarlo.

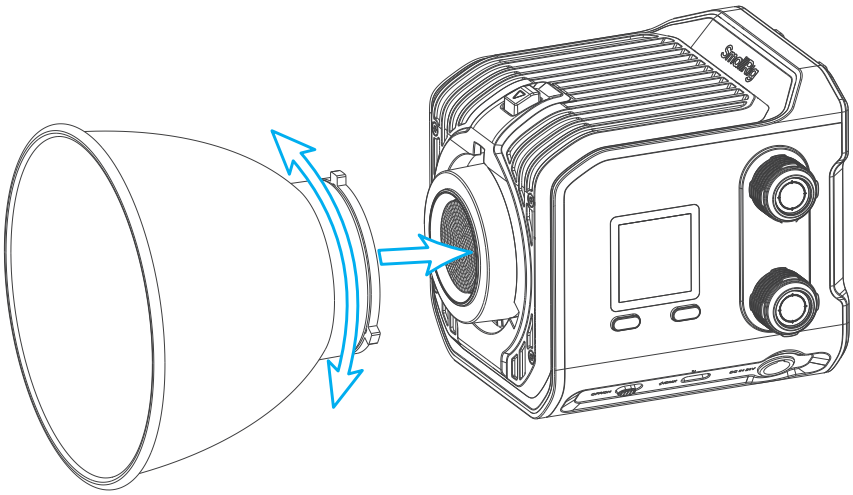

2. Montaje de la Luz en un Soporte de Luz:
Primero, conecta el adaptador de soporte de luz al RC 100C usando el agujero roscado de 1/4" en la parte inferior. Luego, instala el adaptador de soporte de luz en el soporte de luz y ajusta el ángulo del RC 100C. Finalmente, aprieta el bloqueo de inclinación en el adaptador de soporte de luz para asegurarlo.

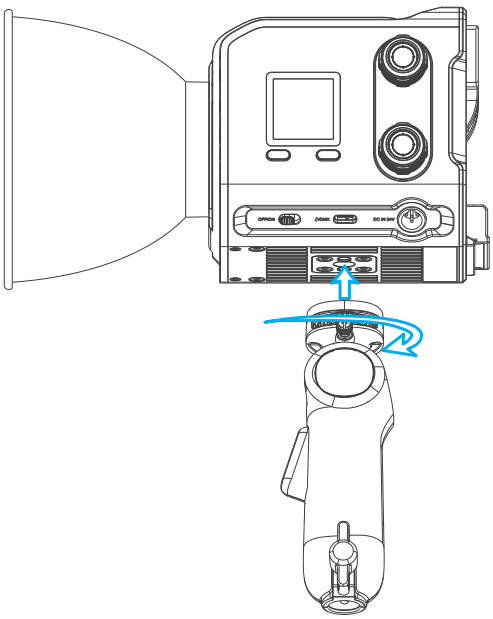

3. Montaje de la Luz en un Mango de Agarre: Gira el mango en sentido horario en el RC 100C a través del agujero roscado de 1/4" en la parte inferior del RC 100C.

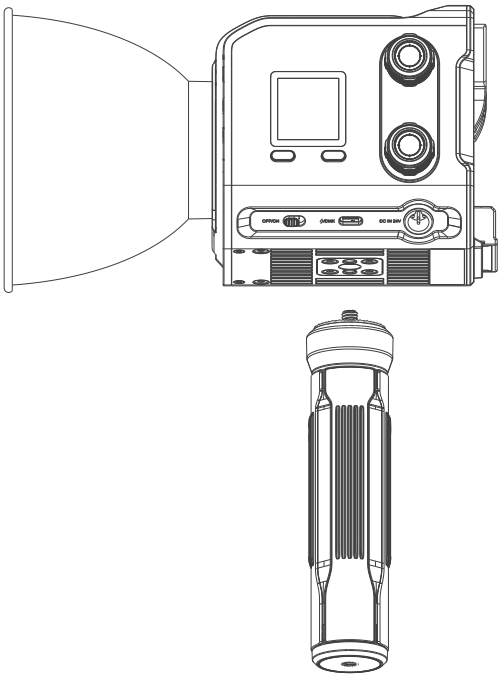

4. Instalación de Sombrillas de Iluminación Fotográfica: Inserta el mango de las sombrillas de iluminación fotográfica en el agujero de la sombrilla del adaptador de soporte de luz y aprieta el tornillo en el lateral para asegurarlo.

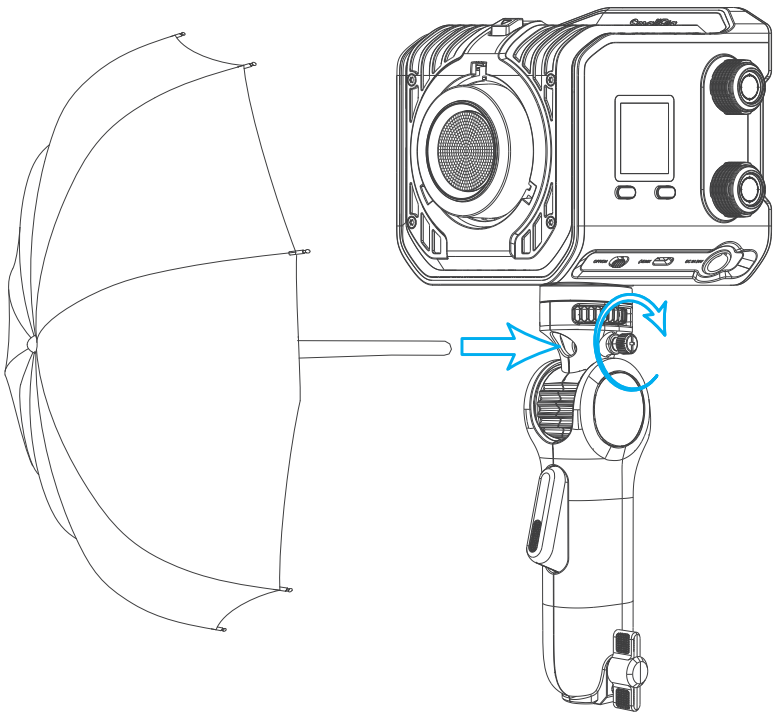

5. Métodos de Instalación Creativos: El RC 100C se puede conectar de manera flexible a accesorios como un brazo mágico o abrazadera a través del agujero roscado de 1/4" para lograr configuraciones de iluminación en lugares donde es inconveniente usar un soporte de luz.

Fuente de Alimentación

ES

El RC 100C viene con interfaz BP / interfaz USB-C / mini XLR, lo que permite la conexión directa a baterías V-mount / placa de batería NP-F con baterías NP-F970 / empuñaduras de batería para alimentación móvil, o suministro continuo de energía desde un enchufe de pared a través de cargadores PD / adaptadores AC a DC (opcional).

Para asegurar la salida completa del equipo, se recomienda que los usuarios utilicen baterías V-mount de 98Wh o más (la tensión de la batería V-mount no debe superar los 35V) / fuentes de alimentación USB-C PD de 100W o más / adaptadores AC a DC para alimentar el RC 100C. Además, al alimentar el RC 100C con una fuente de alimentación USB-C PD de 100W o más, por favor utilice un cable de carga USB-C a USB-C que cumpla con la especificación PD 3.1. (La versión estándar incluye un cable de carga PD 3.1)

Tenga en cuenta que si la potencia de la fuente de alimentación USB-C es inferior a 100W, como una batería externa USB-C PD que proporciona solo 45W de potencia de salida, la salida de iluminación del RC 100C solo alcanzará alrededor del 45%. Además, debido a limitaciones en la salida máxima de diferentes marcas de baterías V-mount / NP-F, el uso de baterías por debajo de la especificación NP-F970 o de baterías V-mount por debajo de 98Wh puede causar un funcionamiento anormal del equipo / batería. El uso de dos baterías NP-F970 solo proporcionará aproximadamente el 60% de la salida máxima de iluminación para el RC 100C.

El RC 100C cuenta con una función de alerta de batería baja. Cuando se detecta que la alimentación de la batería externa está por debajo de 12V, se activará una alerta de batería baja. Por favor, reemplace la batería rápidamente o conéctese a otra fuente de alimentación.

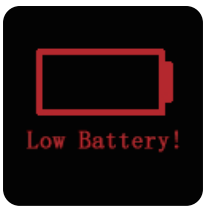

Protección contra sobrecalentamiento:

1. Para asegurar el funcionamiento estable a largo plazo del RC 100C, se recomienda almacenar y usar este equipo de acuerdo con la temperatura, humedad y ambiente mencionados en la "Aviso Importante". El RC 100C cuenta con una función de protección incorporada contra sobrecalentamiento. Si la temperatura del chip COB supera el límite de 100℃/212℉, el equipo activará el estado de protección por sobrecalentamiento.



2.Si la pantalla muestra "Error del sensor", indica un mal funcionamiento del sensor de temperatura en el dispositivo y el equipo dejará de funcionar. Por favor, contacte al distribuidor donde adquirió el dispositivo para reparaciones posteriores a la compra.



ES Parámetros del producto

Consumo de energía (máx.)	100W	Modo de refrigeración	Refrigeración activa
CRI	96	TLCI	98
Temperatura de color	2500K - 10000K (± 200K)		
Entrada	Entrada USB-C: PD 3.1: 5V⎓3A, 9V⎓3A, 12V⎓3A, 15V⎓3A, 20V⎓5A, 28V⎓5A (máx. 140W) QC 2.0 / AFC / FCP: 5V⎓3A, 9V⎓2A, 12V⎓1.5A (máx. 18W) APPLE-2.4A: 5V⎓2.4A; BC1.2: 5V⎓1.5A Entrada Mini XLR: 24V⎓4.7A (máx. 110W) Entrada BP: 11V - 16.8V / 3.58 - 9.1A (máx.100W V mount / máx. 60W NP-F)		
Dimensiones	115.0 × 95.0 × 95.0mm / 4.5 × 3.7 × 3.7in		
Peso	710.0 ± 20.0g / 25.0 ± 0.7oz		

Hoja de datos de prueba de fuente de luz

Luz desnuda:

Temperatura de color configurada	Temperatura de color real	Iluminancia Lux@1m	CRI (Ra)	TLCI	ΔUV
2500K	2543	2830	96.5	97	-0.0008
3200K	3229	3140	95	98	-0.0004
4300K	4341	3490	95	99	0.0002
5600K	5638	3650	96	99	0.0004
6500K	6548	3550	96.3	99	0.0003
7500K	7564	3470	96	98	0.0004
8500K	8589	3450	96	97	0.0005
10000K	10118	3410	96	97	0.0006
R	/	426	/	/	/
G	/	1680	/	/	/
B	/	292	/	/	/

Con mini reflector:

Temperatura de color configurada	Temperatura de color real	Iluminancia Lux@1m	CRI (Ra)	TLCI	ΔUV
2500K	2526	9150	97	97	0.0004
3200K	3155	9820	95.7	98	0.0024
4300K	4187	10700	96.4	99	0.0039
5600K	5243	10900	98.2	99	0.0042
6500K	6003	10900	97	99	0.0041
7500K	6915	10700	96	98	0.0034
8500K	8228	10600	95.9	97	0.0018
10000K	10316	10600	95.4	95	0.0008
R	/	1480	/	/	/
G	/	5240	/	/	/
B	/	1100	/	/	/

Importante Aviso

PT

Obrigado por escolher produto SmallRig.

1. Antes de usar este produto, leia cuidadosamente o manual do usuário.
2. Esteja atento a todos os avisos e siga todas as instruções contidas no manual do usuário.
3. As crianças só devem operar este equipamento sob supervisão de um adulto. Por favor, não deixe o equipamento sem supervisão contínua.
4. Após o uso, a placa do chip COB, o topo e a parte inferior do equipamento ficarão extremamente quentes. Evite tocar nessas áreas até que o equipamento esfrie completamente. Para sua segurança, evite bloquear os orifícios de ventilação e não exponha diretamente seus olhos ao chip LED COB.
5. Se precisar usar um cabo de alimentação mais longo, certifique-se de que a marca de amperagem nominal no cabo de alimentação seja maior ou igual à amperagem nominal do equipamento.
6. Para evitar tropeçar no cabo de alimentação ou puxá-lo acidentalmente, o que pode fazer com que o equipamento perca energia, por favor, fixe adequadamente o cabo de alimentação após o uso. Além disso, tenha cuidado para não colocar o cabo de alimentação próximo a fontes de calor ou interfaces.
7. Certifique-se de que o equipamento tenha esfriado completamente antes de guardá-lo. Coloque-o no compartimento apropriado na bolsa de transporte.
8. Temperatura de operação: -10 a 45℃ (14 a 113℉).
9. Temperatura/umidade de armazenamento de referência:20℃ ± 5℃ (59-77℉) / 60 ± 15%
10. Se precisar limpar a superfície deste equipamento, use um pano macio e seco para limpeza. Antes da limpeza e manutenção, certifique-se de desconectar o adaptador de energia e o cabo de conexão do corpo.
11. Para reduzir o risco de choque elétrico, é estritamente proibido imergir este equipamento em água ou outros líquidos.
12. Para reduzir o risco de choque elétrico, é estritamente proibido desmontar este equipamento sem autorização. Se o equipamento apresentar falhas e precisar de reparos, consulte o canal de compra relevante e entregue-o a pessoal de reparo profissional. Montagem e reparos não padrão podem causar riscos à segurança. O desmonte não autorizado é estritamente proibido e, uma vez verificado, a SmallRig considerará a garantia inválida.
13. O uso de acessórios não recomendados pela SmallRig pode causar riscos como incêndio ou choque elétrico. Consulte os acessórios fornecidos pela SmallRig ou use acessórios certificados de fabricantes qualificados com base nas especificações fornecidas pela SmallRig. Se for verificado que o uso de acessórios não conformes levou a mau funcionamento do equipamento, a SmallRig considerará a garantia inválida.
14. Se detectar qualquer dano no produto, pare de usá-lo imediatamente e contate o departamento de serviço pós-venda para reparo ou substituição.

Atenção:
(1) Não toque no chip LED COB e na tampa de vidro da frente.
(2) Para garantir o funcionamento do produto em sua capacidade total, é recomendado usar uma bateria V-port com uma potência de saída superior a 120W.

PT Visão geral do produto

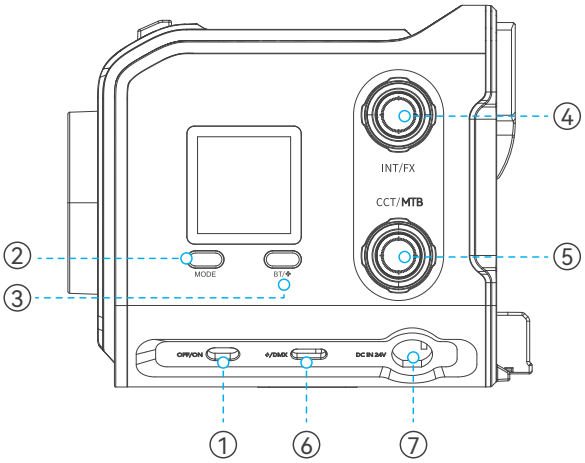

① Interruptor ON / OFF: Após conectar à fonte de energia, gire o interruptor para "ON" e gire o botão INT uma vez para ligar o RC 100C; gire o interruptor para "OFF" para desligar. O sufixo do nome Bluetooth do dispositivo será exibido na parte inferior da interface branca de inicialização. A exibição na tela mudará conforme segue.



② Botão Modo / Pré-ajuste: Clique no botão "MODE" para alternar entre os modos de temperatura de cor / HSI / efeito de luz / GEL / RGBCW. A tela exibirá as seguintes alterações.

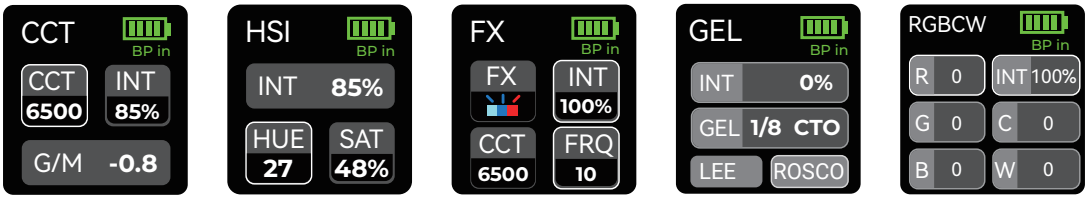

【2.1】No modo CCT / FX, pressione longamente o botão de modo por 2 segundos para armazenar os parâmetros atuais e entrar no modo PRESET. Gire o botão INT para selecionar os presets e clique para confirmar. Pressione longamente o botão por mais 2 segundos ou selecione o preset para sair. É possível armazenar até quatro conjuntos de parâmetros predefinidos. A exibição na tela mudará conforme segue.

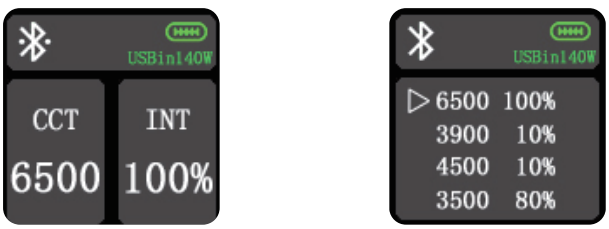

③ **Botão de Controle Bluetooth/Mudo (BT):** Duplo clique neste botão para alternar entre os modos de funcionamento do RC 100C. Você pode observar o ícone no canto superior esquerdo para ver o modo de funcionamento do RC 100C.
Sem ícone: Modo normal, sem restrição de brilho;
Ícone vermelho de mudo: Modo silencioso, modo limitado de brilho a 20%;
Ícone branco de ventilador: Modo de baixo ruído do ventilador, modo limitado de brilho a 70%. A exibição na tela mudará conforme segue:

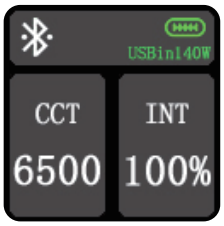

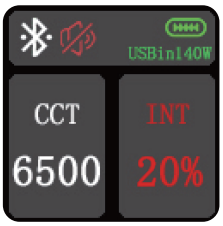

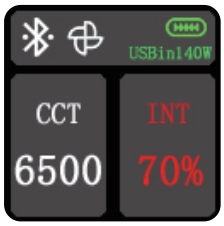

【3.1】Após ligar, pressione longamente o botão de controle Bluetooth/Mudo para redefinir a conexão Bluetooth. O ícone Bluetooth piscará rapidamente. Você pode abrir o aplicativo SmallGoGo e configurar uma rede para o equipamento com base no sufixo Bluetooth exibido durante a inicialização. Se você ainda não baixou o SmallGoGo antes, por favor, escaneie o código QR abaixo para mais informações e para baixar, ou busque e baixe diretamente nas lojas de aplicativos como Google Play / App Store.

---

④ **Botão INT / FX (Botão de Intensidade / Efeito Especial):** No modo CCT / HSI / RGBCW / GEL, girar o botão no sentido horário / anti-horário aumenta/diminui a proporção de saída de brilho. Clicar no botão permite alternar rapidamente entre as proporções de saída de brilho de 0% / 33% / 66% / 100%.

【4.1】No modo FX, clicar no botão INT / FX alterna o cursor do ajuste de brilho para o ajuste de efeito. A exibição na tela mudará conforme segue.

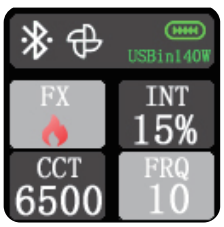

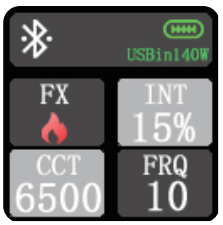

【4.2】Girar o botão INT/ FX no sentido horário / anti-horário ajusta neste ponto a proporção de 9 efeitos de luz / brilho correspondente à área do cursor.

Paparazzi	Televisão	Lâmpada com defeito	Relâmpago	Respiração	Piscando	Festa	Chama	Fogos de artifício
								

⑤ Botão CCT/MTB (botão de ajuste de temperatura de cor e ajuste multifuncional): No modo CCT, um clique simples pode alternar rapidamente entre o cursor de ajuste de temperatura de cor e o cursor de ajuste verde & magenta. Gire o botão no sentido horário/anti-horário para aumentar/diminuir o valor da temperatura de cor, ou ajustar o deslocamento verde & magenta em ±10 níveis. No modo HSI, um clique simples pode alternar rapidamente entre o cursor de ajuste de matiz e o cursor de ajuste de saturação. Gire o botão no sentido horário/anti-horário para aumentar/diminuir o valor de matiz/saturação. O mesmo se aplica aos modos RGBCW e papel colorido.

【5.1】No modo FX, clicar no botão CCT/FRQ alterna o cursor do ajuste de temperatura de cor para o ajuste de frequência. A exibição na tela mudará conforme segue.

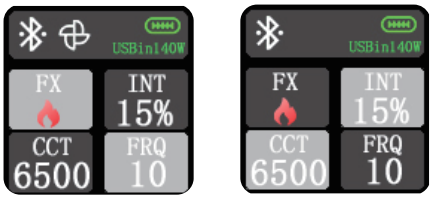

【5.2】No modo FX, girar o botão no sentido horário/anti-horário ajusta a temperatura de cor/frequência correspondente à área do cursor.

⑥ Fonte de Alimentação USB-C e Interface DMX: Você pode conectar uma fonte de energia USB-C, como um carregador PD de 140W, um grip de bateria, um banco de energia PD de 100W, etc., para fornecer uma solução móvel de alimentação para o RC 100C, entrada máxima de CC de 110W. Além disso, você pode conectar um adaptador USB-C para DMX para estabelecer uma conexão DMX com fio para o RC 100C.

⑦ Interface de Entrada Mini XLR: Você pode conectar um adaptador AC para DC (opcional) através desta porta para fornecer alimentação contínua através de uma tomada de parede para o RC 100C. Entrada máxima de CC de 110W.

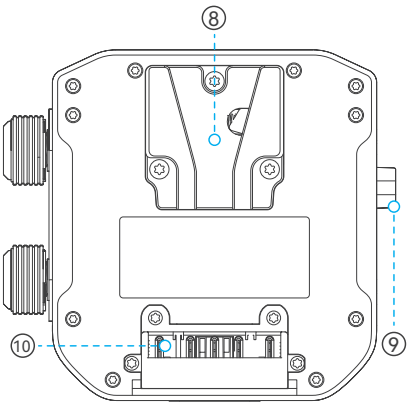

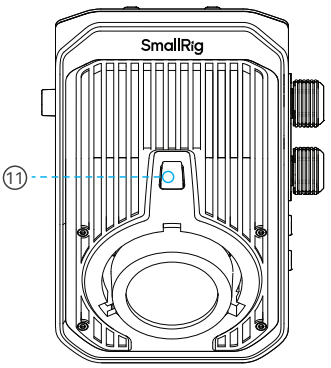

⑧ Trava V-Mount: Fornece funcionalidade de montagem para bateria V-Mount e placa de bateria NP-F.

⑨ Botão de Liberação da Trava V-Mount: Pressione uma vez para liberar a conexão da bateria V-Mount ou da placa de bateria NP-F.

⑩ Interface de Entrada BP: Você pode fornecer uma solução móvel de alimentação para o RC 100C através da bateria V-Mount ou da placa de bateria NP-F. Suporta entrada de bateria V-Mount de 125W / entrada de bateria NP-F de 60W.

⑪ Botão de Liberação dos Mini Modificadores: Pressione uma vez para liberar a conexão dos mini modificadores.

Conteúdo da embalagem

PT

RC 100C COB LED Video Light	× 1	Quick Release Light Stand Adapter	× 1
mini Reflector	× 1	AC to DC Power Adapter	× 1
Silicone Diffuser	× 1	Operating Instruction	× 1

Instalaciones

1. Instalação e Remoção dos Modificadores Mini-Mount: Tome o mini refletor como exemplo. Alinhe o mini refletor com a porta mini-mount na tampa frontal da luz. Gire no sentido anti-horário para instalar. Pressione o Botão de Liberação dos Mini Modificadores e gire o mini refletor no sentido horário para remover.

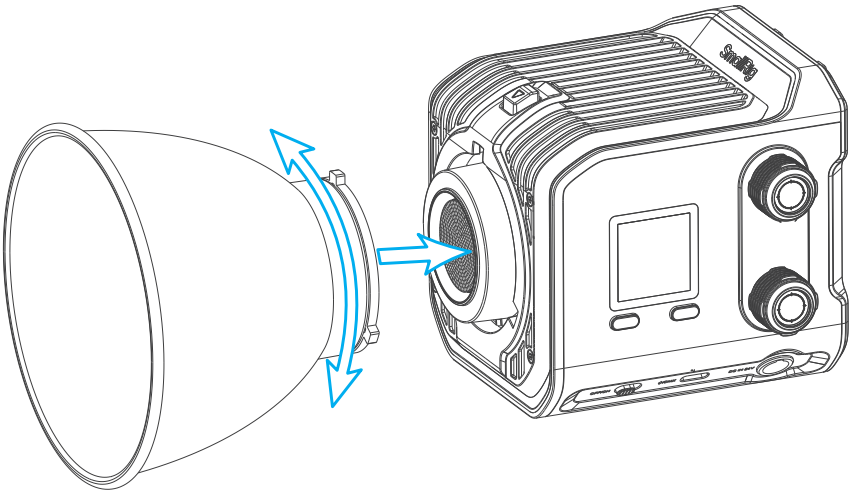

2. Montagem da Luz em um Suporte de Luz: Primeiro, conecte o adaptador de suporte de luz ao RC 100C usando o furo roscado de 1/4" na parte inferior. Em seguida, instale o adaptador de suporte de luz no suporte de luz e ajuste o ângulo do RC 100C. Finalmente, aperte o bloqueio de inclinação no adaptador de suporte de luz para fixá-lo.

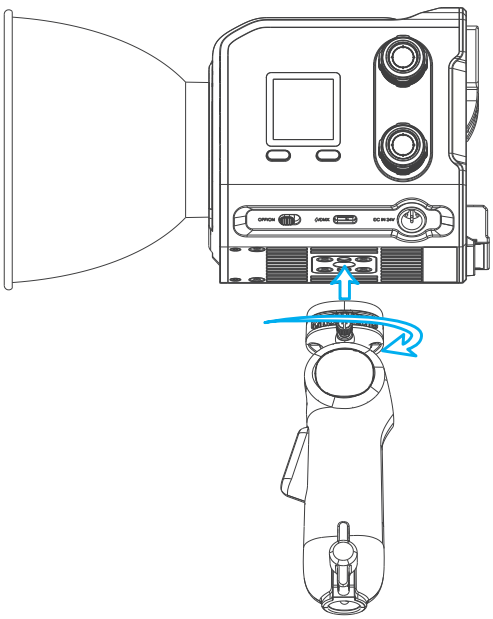

PT

3. Montagem da Luz em uma Alça de Pega: Gire a alça no sentido horário no RC 100C através do furo roscado de 1/4" na parte inferior do RC 100C.

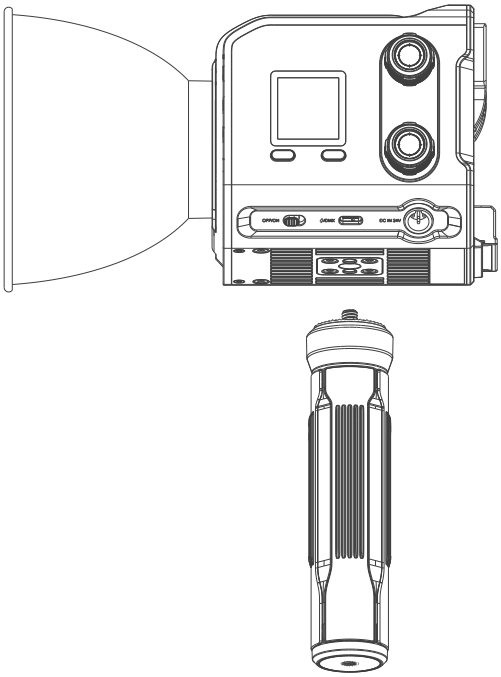

4. Instalação de Guarda-Chuvas de Iluminação Fotográfica: Insira o cabo dos guarda-chuvas de iluminação fotográfica no furo do guarda-chuva do adaptador de suporte de luz e aperte o parafuso na lateral para fixá-lo.

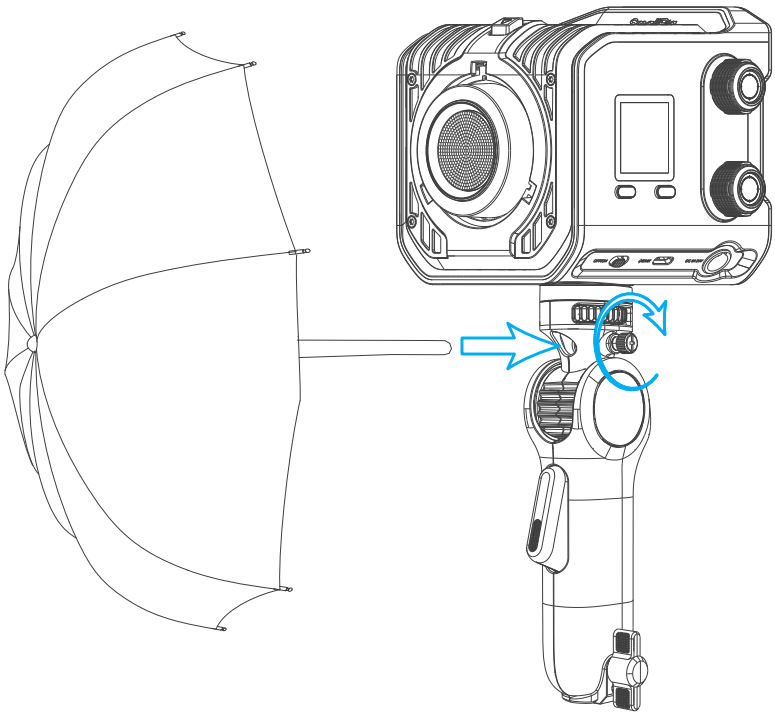

5. Métodos de Instalação Criativos: O RC 100C pode ser conectado de forma flexível a acessórios como um braço mágico ou grampo através do furo roscado de 1/4" para realizar configurações de iluminação em locais onde é inconveniente usar um suporte de luz.

Fonte de Alimentação

PT

O RC 100C vem com interfaces BP / USB-C / mini XLR, permitindo conexão direta com baterias V-mount de 98Wh ou mais (a voltagem da bateria V-mount não deve exceder 35V) / placa de bateria NP-F com baterias NP-F970 / grips de bateria para alimentação móvel, ou fonte contínua de alimentação de parede via carregadores PD / adaptadores AC para DC (opcionais).

Para garantir o funcionamento pleno do equipamento, recomenda-se o uso de baterias V-mount de 98Wh ou mais / fontes de alimentação USB-C PD de 100W ou mais / adaptadores AC para DC para alimentar o RC 100C. Além disso, ao alimentar o RC 100C com uma fonte de alimentação USB-C PD de 100W ou mais, utilize um cabo de carregamento USB-C para USB-C que esteja em conformidade com a especificação PD 3.1. (A versão padrão inclui um cabo de carregamento PD 3.1)

Observe que se a potência da fonte de alimentação USB-C for inferior a 100W, como um banco de energia USB-C PD que fornece apenas 45W de potência de saída, a saída de iluminação do RC 100C alcançará apenas cerca de 45%. Além disso, devido às limitações na saída máxima de diferentes marcas de baterias V-mount / baterias NP-F, o uso de baterias abaixo da especificação NP-F970 ou baterias V-mount abaixo de 98Wh pode causar operação anormal do equipamento/bateria. O uso de duas baterias NP-F970 fornecerá apenas aproximadamente 60% da saída máxima de iluminação para o RC 100C.

O RC 100C possui uma função de alerta de bateria fraca. Quando a energia da bateria externa for detectada como inferior a 12V, um alerta de bateria fraca será acionado. Substitua prontamente a bateria ou conecte a outra fonte de alimentação.



Proteção contra superaquecimento:

1. Para garantir a operação estável a longo prazo do RC 100C, recomenda-se armazenar e utilizar este equipamento de acordo com a temperatura, umidade e ambiente mencionados no "Aviso Importante". O RC 100C possui uma função de proteção interna contra superaquecimento. Se a temperatura do chip COB exceder o limite de 100℃ / 212 ℉, o equipamento entrará em estado de proteção contra superaquecimento.



2.Se a tela exibir "Erro do sensor", isso indica um mau funcionamento do sensor de temperatura no dispositivo, e o equipamento cessará a operação. Por favor, entre em contato com o revendedor onde você adquiriu o dispositivo para reparos pós-venda.



PT Especificações do Produto

Consumo de Energia (Máximo)	100W	Modo de Refrigeração	Refrigeração Ativa
CRI	96	TLCI	98
Temperatura de Cor	2500K - 10000K (± 200K)		
Entrada	Entrada USB-C: PD 3.1: 5V⎓3A, 9V⎓3A, 12V⎓3A, 15V⎓3A, 20V⎓5A, 28V⎓5A (Máximo 140W) QC 2.0 / AFC / FCP: 5V⎓3A, 9V⎓2A, 12V⎓1.5A (Máximo 18W) APPLE-2.4A: 5V⎓2.4A; BC1.2: 5V⎓1.5A; Entrada Mini XLR: 24V⎓4.7A (Máximo 110W) Entrada BP: 11V - 16.8V / 3.58 - 9.1A (Máximo100W V mount / Máximo 60W NP-F)		
Dimensões	115.0 × 95.0 × 95.0mm / 4.5 × 3.7 × 3.7in		
Peso	710.0 ± 20.0g / 25.0 ± 0.7oz		

Folha de Dados do Teste da Fonte de Luz

Luz sem Acabamento:

Temperatura colore impostata	Temperatura colore effettiva	Illuminamento Lux@1m	CRI (Ra)	TLCI	ΔUV
2500K	2543	2830	96.5	97	-0.0008
3200K	3229	3140	95	98	-0.0004
4300K	4341	3490	95	99	0.0002
5600K	5638	3650	96	99	0.0004
6500K	6548	3550	96.3	99	0.0003
7500K	7564	3470	96	98	0.0004
8500K	8589	3450	96	97	0.0005
10000K	10118	3410	96	97	0.0006
R	/	426	/	/	/
G	/	1680	/	/	/
B	/	292	/	/	/

Com Mini Refletor:

Temperatura de cor definida	Temperatura de cor real	Iluminância Lux@1m	CRI (Ra)	TLCI	ΔUV
2500K	2526	9150	97	97	0.0004
3200K	3155	9820	95.7	98	0.0024
4300K	4187	10700	96.4	99	0.0039
5600K	5243	10900	98.2	99	0.0042
6500K	6003	10900	97	99	0.0041
7500K	6915	10700	96	98	0.0034
8500K	8228	10600	95.9	97	0.0018
10000K	10316	10600	95.4	95	0.0008
R	/	1480	/	/	/
G	/	5240	/	/	/
B	/	1100	/	/	/

Belangrijke instructies

NL

Bedankt voor uw keuze voor SmallRig-producten.

1. Lees deze gebruiksaanwijzing zorgvuldig door voordat u dit product gebruikt.
2. Let op alle waarschuwingen en volg alle instructies in de gebruiksaanwijzing.
3. Kinderen mogen dit apparaat alleen onder toezicht van een volwassene bedienen. Laat het apparaat niet onbeheerd achter zonder voortdurend toezicht.
4. Na gebruik van het apparaat worden de COB-chip, de bovenkant en onderkant van het apparaat extreem heet. Raak deze gebieden niet aan totdat het apparaat is afgekoeld. Blokkeer de koelopeningen niet en vermijd directe blootstelling van uw ogen aan de COB LED-chip voor uw veiligheid en welzijn.
5. Als u een langere stroomkabel nodig heeft, zorg er dan voor dat het nominale ampèreteken op de stroomkabel groter is dan of gelijk is aan het nominale ampère op het apparaat.
6. Om struikelen over de stroomkabel of per ongeluk uittrekken te voorkomen, wat kan leiden tot stroomverlies, zorg ervoor dat u de stroomkabel na gebruik goed bevestigt. Wees ook voorzichtig en zorg ervoor dat u de stroomkabel niet in de buurt van warmtebronnen of interfaces plaatst.
7. Zorg ervoor dat het apparaat volledig is afgekoeld voordat u het opbergt. Plaats het in het geschikte compartiment van de draagtas.
8. Werktemperatuur: -10 tot 45 ℃ (14 tot 113 ℉).
9. Referentie opslagtemperatuur/vochtigheid: 20℃ ± 5℃ (59–77℉) / 60 ± 15%.
10. Als u het oppervlak van dit apparaat moet reinigen, gebruik dan een droge, zachte doek. Voordat u gaat reinigen en onderhoud uitvoert, zorg ervoor dat u de voedingsadapter en de lichaamsaansluitkabel loskoppelt.
11. Om het risico op elektrische schokken te verminderen, is het ten strengste verboden dit apparaat onder te dompelen in water of andere vloeistoffen.
12. Om het risico op elektrische schokken te verminderen, is het ten strengste verboden dit apparaat zonder toestemming te demonteren. Als het apparaat defect raakt en reparatie vereist, raadpleeg dan het relevante aankoopkanaal en dien het in bij professioneel reparatiepersoneel. Niet-standaard assemblage en reparaties kunnen veiligheidsrisico's veroorzaken. Ongeoorloofde demontage is ten strengste verboden en, eenmaal geverifieerd, zal SmallRig overwegen de garantie ongeldig te verklaren.
13. Het gebruik van niet door SmallRig aanbevolen accessoires kan gevaren zoals brand of elektrische schokken veroorzaken. Raadpleeg de accessoires geleverd door SmallRig of gebruik gecertificeerde accessoires van gekwalificeerde fabrikanten op basis van de specificaties die door SmallRig zijn verstrekt. Als wordt vastgesteld dat het gebruik van niet-conforme accessoires leidt tot een storing van het apparaat, zal SmallRig overwegen de garantie ongeldig te verklaren.
14. Als enige schade aan het product wordt geconstateerd, stop onmiddellijk met het gebruiken en neem contact op met de klantenservice voor reparatie of vervanging.

Let op:
(1) Raak de COB LED-chip en het voorste afdekglas niet aan.
(2) Om ervoor te zorgen dat het product op volle kracht werkt, wordt het a anbevolen om een V-poort batterij met een uitvoerkracht van meer dan 120W te gebruiken.

NL Productoverzicht

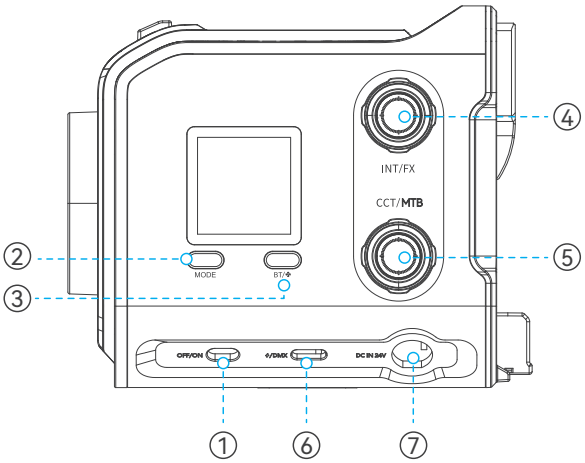

① AAN / UIT-schakelaar: Nadat u bent aangesloten op de stroombron, draait u de schakelaar naar "ON" en draait u de INT-knop één rondje om de RC 100C in te schakelen; draai de schakelaar naar "OFF" om uit te schakelen. De Bluetooth-naamachtervoegsel van het apparaat wordt weergegeven onderaan het witte opstartscherm. Het scherm zal als volgt veranderen.



② Modus / Voorinstelling Knop: Klik op de "MODE"-knop om door de modi voor kleurentemperatuur / HSI / lichteffect / GEL / RGBCW te navigeren. Het scherm zal als volgt veranderen.

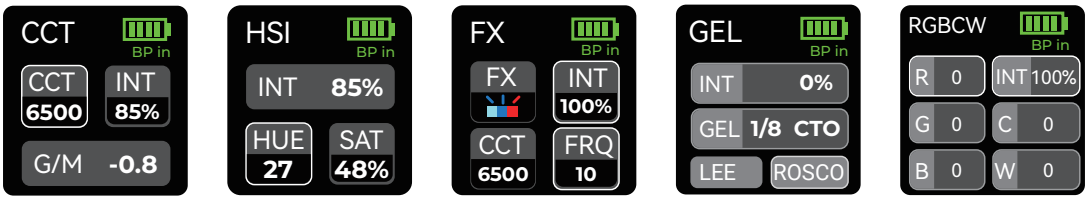

【2.1】In CCT / FX-modus, houd de modusknop 2 seconden ingedrukt om de huidige parameters op te slaan en naar de VOORKEURS modus te gaan. Draai aan de INT-knop om de voorkeuren te selecteren en klik om te bevestigen. Houd de knop opnieuw 2 seconden ingedrukt of selecteer de voorkeur om te verlaten. Tot vier sets voorkeursparameters kunnen worden opgeslagen. Het scherm zal als volgt veranderen.

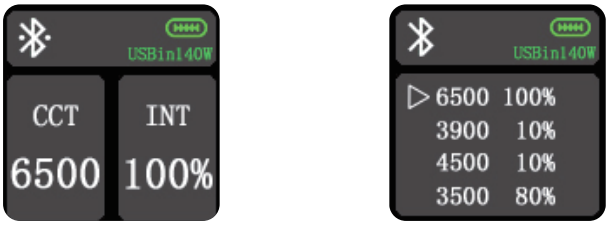

③ **Bluetooth / Mute Control Button (BT):** Dubbelklik op deze knop om door de werkmodi van RC 100C te schakelen. U kunt het pictogram linksboven bekijken om de werkmodus van RC 100C te zien.
Geen pictogram: Normale modus, onbeperkte helderheid;
Rood dempingspictogram: Stille modus, 20% helderheidsbeperking;
Wit ventilatorpictogram: Lage ventilatorgeluidsmodus, 70% helderheidsbeperking.
Het scherm zal als volgt veranderen:

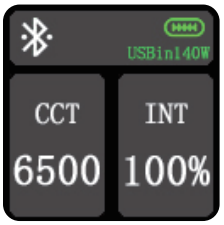

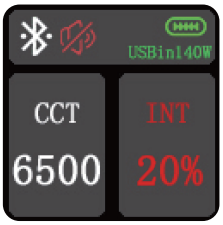



【3.1】Na het inschakelen, houd de Bluetooth / Mute control knop lang ingedrukt om de Bluetooth verbinding te resetten. Het Bluetooth pictogram zal snel knipperen. U kunt de SmallGoGo applicatie openen en een netwerk instellen voor het apparaat op basis van het Bluetooth achtervoegsel dat wordt weergegeven tijdens het opstarten. Als u SmallGoGo nog niet heeft gedownload, scan dan de QR-code hieronder voor meer informatie en download de app, of zoek en download deze in app stores zoals Google Play / App Store.

④ **INT / FX Knop (Intensiteit/Verschijningseffect Knop):** In de modi CCT / HSI / RGBCW / GEL, draai de knop in de klokrichting/tegen de klok in om het verhoudingsvermogen van de helderheid te verhogen/te verlagen. Door op de knop te klikken kan er snel worden overgeschakeld tussen de verhoudingen van het verhoudingsvermogen van de helderheid van 0% / 33% / 66% / 100%.

【4.1】In FX-modus schakelt het klikken op de INT/ FX knop de cursor van helderheid-saanpassing naar effectaanpassing. Het scherm zal als volgt veranderen.

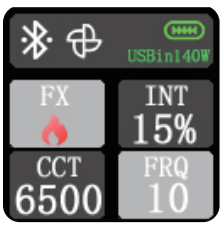



【4.2】Door de INT/ FX knop op dit punt met de klok mee / tegen de klok in te draaien, wordt de 9 x lichteffecten / helderheidsverhouding aangepast die overeenkomt met het cursorgebied.

Paparazzi	Televisie	Defecte lamp	Bliksem	Ademhaling	Flikkerend	Feest	Vlam	Vuurwerk
								

NL

⑤ CCT / MTB-knop (knop voor aanpassing van kleurentemperatuur en multifunctionele aanpassing): In de CCT-modus kan een enkel klikken snel overschakelen tussen de cursor voor kleurentemperatuuranpassing en de cursor voor aanpassing van groen & magenta. Draai de knop in de klokrichting/tegen de klok in om de waarde van de kleurentemperatuur te verhogen/te verlagen, of pas de groen & magenta compensatie aan met ±10 niveaus. In de HSI-modus kan een enkel klikken snel overschakelen tussen de cursor voor kleurtoon-/verzadigingsaanpassing. Draai de knop in de klokrichting / tegen de klok in om de waarde van de kleurtoon / verzadiging te verhogen / te verlagen. Hetzelfde geldt voor de RGBCW-modus en de kleurpapiermodus.

【5.1】In FX-modus schakelt het klikken op de CCT/ FRQ knop de cursor van kleurtemperatuuraanpassing naar frequentieaanpassing. Het scherm zal als volgt veranderen.

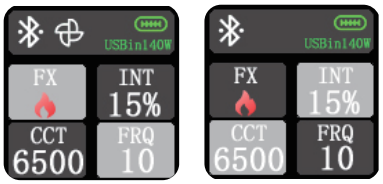

【5.2】In FX-modus schakelt het klikken op de CCT/ FRQ knop de cursor van kleurtemperatuuraanpassing naar frequentieaanpassing. Het scherm zal als volgt veranderen.

⑥ USB-C Voeding en DMX Interface: U kunt een USB-C stroombron zoals een 140W PD-oplader, batterijgrip, 100W PD powerbank, enz. aansluiten om een mobiele stroomoplossing te bieden voor de RC 100C, Max 110W DC-ingang. Bovendien kunt u een USB-C naar DMX-adapter aansluiten om een bekabelde DMX-verbinding voor de RC 100C tot stand te brengen.

⑦ Mini XLR Ingang Interface: U kunt via deze poort een AC naar DC-adapter (optioneel) aansluiten om continue stroomvoorziening vanuit het stopcontact te bieden voor de RC 100C. Max 110W DC-ingang.

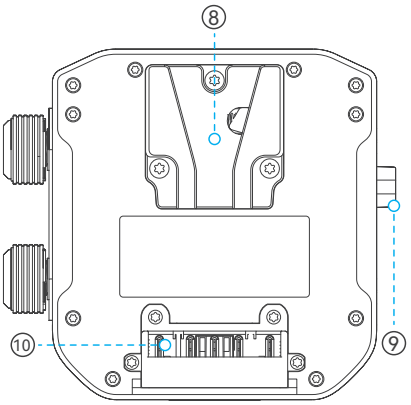

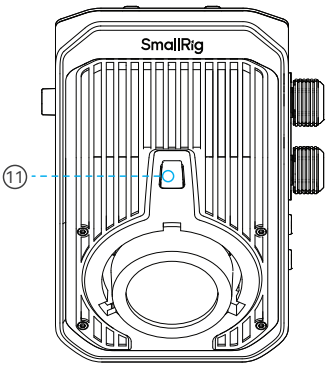

⑧ V-Mount Vergrendeling: Biedt functionaliteit voor het monteren van V-Mount batterijen en NP-F batterijplaten.

⑨ V-Mount Vergrendel Ontgrendelknop: Druk eenmaal om de verbinding van de V-Mount batterij of NP-F batterijplaat los te maken.

⑩ BP Ingang Interface: U kunt een mobiele stroomoplossing bieden voor de RC 100B via de V-Mount batterij of NP-F batterijplaat. Het ondersteunt 125W V-Mount batterij ingang / 60W NP-F batterij ingang.

⑪ Mini modifiers Ontgrendelknop: Druk eenmaal om de verbinding van de mini modifiers los te maken.

Inhoud van de doos

NL

RC 100C COB LED Video Light	× 1	Quick Release Light Stand Adapter	× 1
mini Reflector	× 1	AC to DC Power Adapter	× 1
Silicone Diffuser	× 1	Operating Instruction	× 1

Installaties

1. Installatie en Verwijdering van Mini-Mount Modifiers: Neem de mini-reflector als voorbeeld. Richt de mini-mount reflector uit met de mini-mount poort op de voorkant van het licht. Draai tegen de klok in om te installeren. Druk op de Mini modifiers Ontgrendelknop en draai de mini-reflector met de klok mee om te verwijderen.

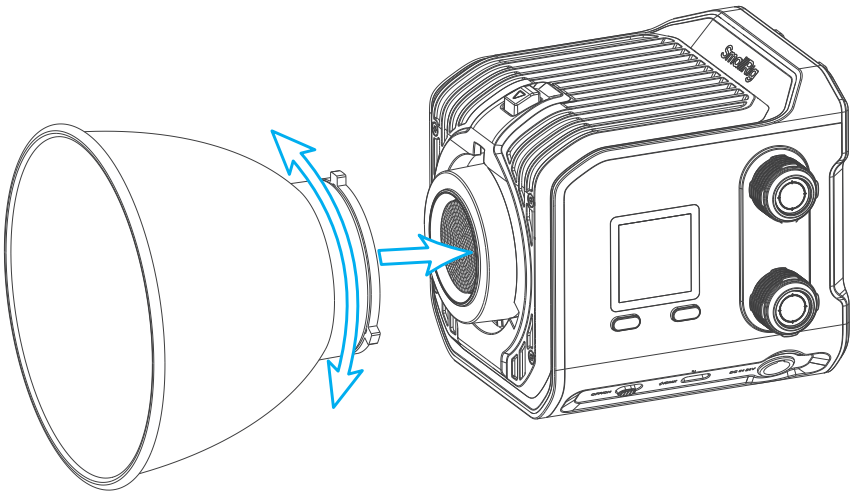

2. Bevestigen van het Licht aan een Lichtstatief: Verbind eerst de lichtstatief adapter met de RC 100C via het 1/4" schroefgat aan de onderkant. Installeer vervolgens de lichtstatief adapter op het lichtstatief en pas de hoek van de RC 100C aan. Draai ten slotte de kantelvergrendeling op de lichtstatief adapter aan om deze te beveiligen.

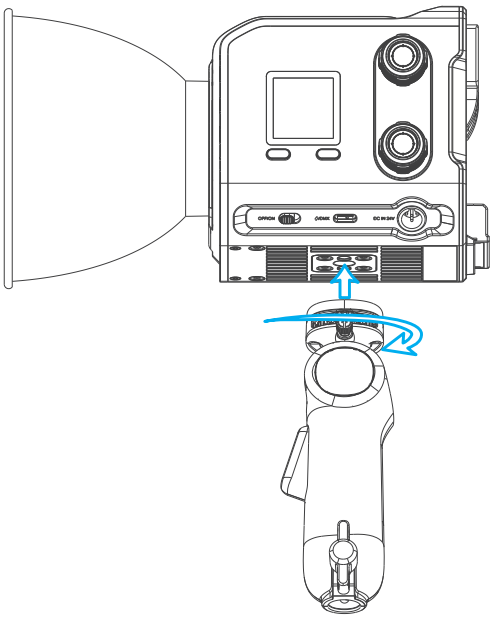

NL

3. Bevestigen van het Licht aan een Handgreep: Draai de handgreep met de klok mee op de RC 100C via het 1/4" schroefgat aan de onderkant van de RC 100C.

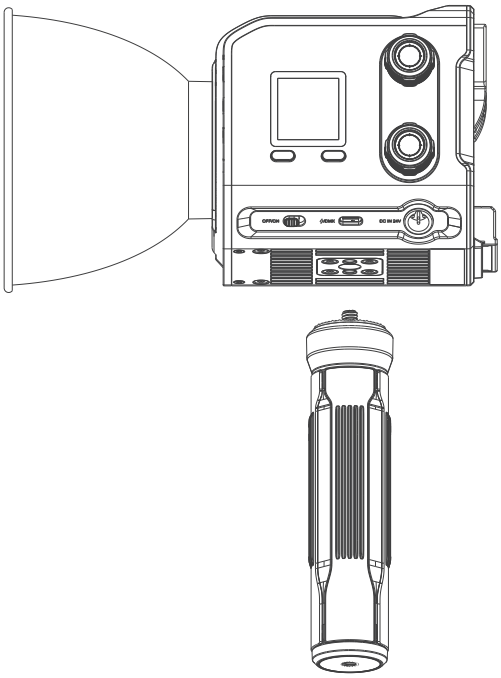

4. Installatie van Fotografische Verlichtingsparaplu's: Steek de handgreep van de fotografische verlichtingsparaplu's in het paraplu gat van de lichtstatief adapter en draai de knop aan de zijkant aan om deze te beveiligen.

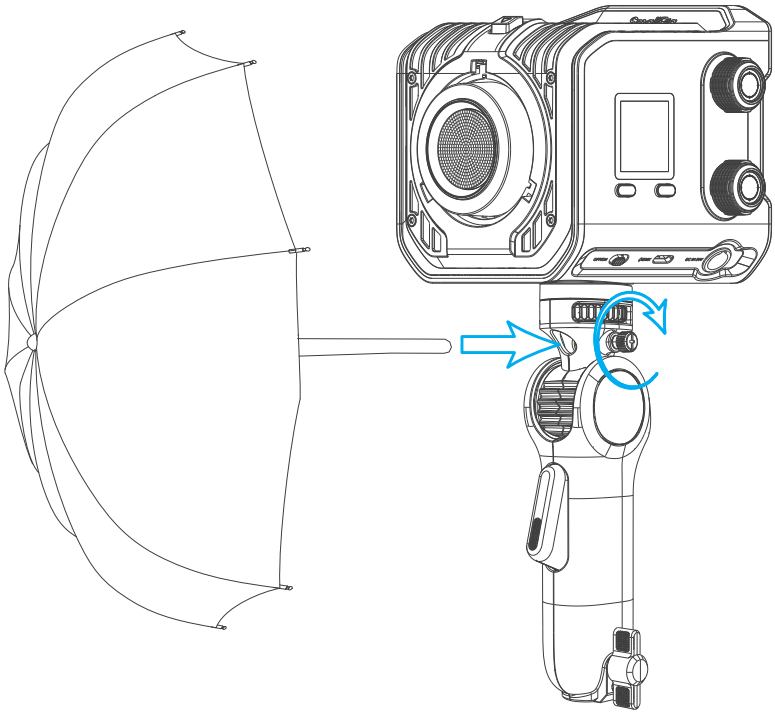

5. Creatieve Installatiemethoden: De RC 100C kan flexibel worden aangesloten op accessoires zoals een magische arm of klem via het 1/4" schroefgat om verlichtingsopstellingen te realiseren op plaatsen waar het onhandig is om een lichtstatief te gebruiken.

Voeding

NL

De RC 100C wordt geleverd met BP-interface / USB-C-interface / mini XLR-interface, waardoor directe verbinding mogelijk is met V-mount-batterijen / NP-F batterijplaat met NP-F970-batterijen / batterijgrepen voor mobiele stroomvoorziening, of continue voeding via een stopcontact via PD-laders / AC-naar-DC-adapters (optioneel).

Om ervoor te zorgen dat het apparaat volledig vermogen levert, wordt aanbevolen dat gebruikers V-mount-batterijen van 98Wh of hoger gebruiken (de spanning van V-mount-batterijen mag niet hoger zijn dan 35V) / USB-C PD-voedingen van 100W of meer / AC-naar-DC-adapters om de RC 100C van stroom te voorzien. Bovendien, bij gebruik van een USB-C PD-voeding van 100W of meer, gebruik een USB-C naar USB-C laadkabel die voldoet aan de PD 3.1 specificatie. (De standaardversie bevat een PD 3.1 laadkabel)

Let op: als de voeding van de USB-C-voeding minder dan 100W is, zoals een USB-C PD-powerbank die slechts 45W levert, zal de verlichtingsoutput van de RC 100C slechts ongeveer 45% bereiken. Verder kan door beperkingen in de piekoutput van verschillende merken V-mount-batterijen / NP-F-batterijen, het gebruik van batterijen onder de specificatie NP-F970 of V-mount-batterijen onder 98Wh abnormale werking van het apparaat / de batterij veroorzaken. Het gebruik van twee NP-F970-batterijen levert slechts ongeveer 60% van de maximale verlichtingsoutput voor de RC 100C op.

De RC 100C beschikt over een waarschuwing voor een lege batterij. Wanneer de externe batterijvoeding wordt gedetecteerd onder 12V, wordt een waarschuwing voor een lege batterij geactiveerd. Vervang de batterij tijdig of sluit aan op een andere voedingsbron.

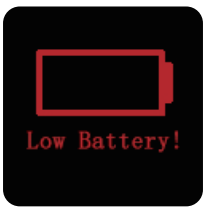

Oververhittingsbeveiliging:

1. Om de langdurige stabiele werking van de RC 100C te waarborgen, wordt aanbevolen om dit apparaat op te slaan en te gebruiken volgens de temperatuur, vochtigheid en omgeving zoals vermeld in de "Belangrijke Aanwijzingen". De RC 100C is uitgerust met een ingebouwde oververhittingsbeveiligingsfunctie. Als de temperatuur van de COB-chip de limiet van 100℃ / 212℉ overschrijdt, zal het apparaat de status van oververhittingsbeveiliging activeren.



2.Als het scherm "Sensorfout" weergeeft, duidt dit op een storing van de temperatuursensor in het apparaat en zal de apparatuur stoppen met werken. Neem alstublieft contact op met de dealer waar u het apparaat hebt gekocht voor reparaties na aankoop.



NL Productparameters

Vermogensverbruik (Max)	100W	Koelmodus	Actieve Koeling
CRI	96	TLCI	98
Kleurtemperatuur	2500K - 10000K (± 200K)		
Ingang	USB-C Ingang: PD 3.1: 5V⎓3A, 9V⎓3A, 12V⎓3A, 15V⎓3A, 20V⎓5A, 28V⎓5A (Max 140W) QC 2.0 / AFC / FCP: 5V⎓3A, 9V⎓2A, 12V⎓1.5A (Max 18W) APPLE-2.4A: 5V⎓2.4A; BC1.2: 5V⎓1.5A; Mini XLR Ingang: 24V⎓4.7A (Max 110W) BP Ingang: 11V - 16.8V / 3.58 - 9.1A (Max 100W V mount / Max 60W NP-F)		
Afmetingen	115.0 × 95.0 × 95.0mm / 4.5 × 3.7 × 3.7in		
Gewicht	710.0 ± 20.0g / 25.0 ± 0.7oz		

Lichtbron Test Gegevensblad

Bare Light:

Ingestelde kleurtemperatuur	Werkelijke kleurtemperatuur	Verlichting-ssterkte Lux@1m	CRI (Ra)	TLCI	ΔUV
2500K	2543	2830	96.5	97	-0.0008
3200K	3229	3140	95	98	-0.0004
4300K	4341	3490	95	99	0.0002
5600K	5638	3650	96	99	0.0004
6500K	6548	3550	96.3	99	0.0003
7500K	7564	3470	96	98	0.0004
8500K	8589	3450	96	97	0.0005
10000K	10118	3410	96	97	0.0006
R	/	426	/	/	/
G	/	1680	/	/	/
B	/	292	/	/	/

Met mini Reflector:

Ingestelde kleurtemperatuur	Werkelijke kleurtemperatuur	Verlichting-ssterkte Lux@1m	CRI (Ra)	TLCI	ΔUV
2500K	2526	9150	97	97	0.0004
3200K	3155	9820	95.7	98	0.0024
4300K	4187	10700	96.4	99	0.0039
5600K	5243	10900	98.2	99	0.0042
6500K	6003	10900	97	99	0.0041
7500K	6915	10700	96	98	0.0034
8500K	8228	10600	95.9	97	0.0018
10000K	10316	10600	95.4	95	0.0008
R	/	1480	/	/	/
G	/	5240	/	/	/
B	/	1100	/	/	/

Viktig prompt

SE

Tack för att du väljer SmallRig-produkter.

1. Läs denna bruksanvisning noggrant innan du använder produkten.
2. Var uppmärksam på varningstexterna och följ alla instruktioner i bruksanvisningen.
3. Barn ska endast använda denna utrustning under vuxen övervakning. Lämna inte utrustningen utan kontinuerlig tillsyn.
4. Efter användning blir COB-chipet, toppen och botten av utrustningen mycket varma. Undvik att röra dessa områden tills utrustningen har svalnat. För din säkerhet, blockera inte kylhålen och undvik att direkt exponera dina ögon för COB-LED-chippet.
5. Om du behöver använda en längre strömkabel, se till att den nominella strömmärkningen på strömkabeln är lika med eller större än den nominella strömmärkningen på utrustningen.
6. För att undvika att snubbla över strömkabeln eller dra den av misstag, vilket kan orsaka att utrustningen förlorar ström, se till att säkra strömkabeln ordentligt efter användning. Var också försiktig och se till att inte placera strömkabeln nära värmekällor eller gränssnitt.
7. Se till att utrustningen har svalnat helt innan den förvaras. Placera den i rätt fack i bärväskan.
8. Arbetstemperatur: -10~45℃ (14~113℉).
9. Referenslagringstemperatur / fuktighet: 20℃ ± 5℃ (59–77℉) / 60 ± 15%.
10. Om du behöver rengöra ytan på denna utrustning, använd en torr, mjuk trasa för rengöring. Innan du rengör och utför underhåll, se till att koppla bort nätdelen och kroppens anslutningskabel.
11. För att minska risken för elektrisk stöt är det strängt förbjudet att nedsänka denna utrustning i vatten eller andra vätskor.
12. För att minska risken för elektrisk stöt är det strängt förbjudet att demontera denna utrustning utan tillstånd. Om utrustningen fungerar felaktigt och behöver repareras, kontakta relevanta inköpskanaler och överlämna den till professionell reparationspersonal. Icke-standardiserad montering och reparationer kan orsaka säkerhetsrisker. Obehörig demontering är strängt förbjuden och, när verifierad, kommer SmallRig att betrakta garantin som ogiltig.
13. Användning av icke SmallRig-rekommenderade tillbehör kan leda till faror som brand eller elektrisk stöt. Se till att använda tillbehör som tillhandahålls av SmallRig eller certifierade tillbehör från kvalificerade tillverkare baserat på specifikationerna som tillhandahålls av SmallRig. Om det verifieras att användningen av icke-kompatibla tillbehör leder till att utrustningen fungerar felaktigt kommer SmallRig att betrakta garantin som ogiltig.
14. Om någon skada på produkten upptäckts, sluta omedelbart att använda det och kontakta kundtjänst för reparation eller ersättning.

⚠ Obs:
(1) Rör inte COB-LED-chippet och frontlocksglaset.
(2) För att säkerställa att produktet fungerar med full kraft, rekommenderas att använda en V-port batteri med en utgångskraft på över 120W.

SE Produktöversikt

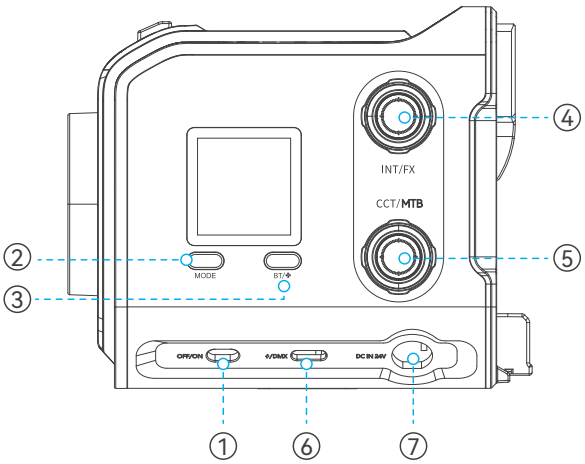

① **ON/ OFF Switch:** Efter att ha anslutit till strömkällan, vrid strömbrytaren till "ON" och vrid INT-knappen ett varv för att starta RC 100C; vrid strömbrytaren till "OFF" för att stänga av. Bluetooth-namnet suffixet för utrustningen visas längst ner på den vita startskärmen. Skärmen visar följande ändringar.



② **Läge och förinställningsknapp (Läge / Förinställning):** Klicka på "LÄGE"-knappen för att bläddra genom lägena färgtemperatur / HSI / specialeffekter / färgfilter / RGBCW. För närvarande ändras skärmen enligt följande:

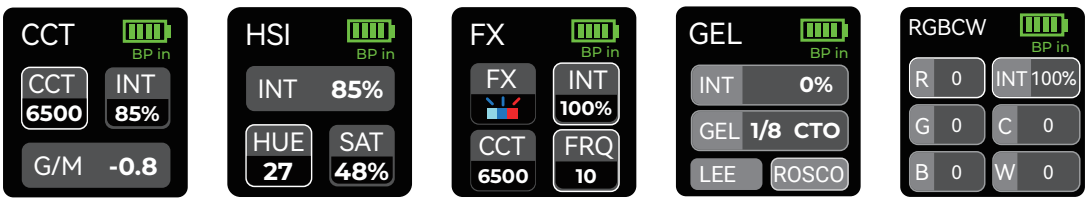

【2.1】I CCT / FX-läget, långtryck på modeknappen i 2 sekunder för att spara aktuella parametrar och gå in i FÖRHANDSINSTÄLLNINGS-läget. Vrid INT-knappen för att välja förinställningarna och klicka för att bekräfta. Långtryck på knappen i 2 sekunder igen eller välj förinställningen för att avsluta. Upp till fyra uppsättningar förinställda parametrar kan sparas. Skärmen visar följande ändringar.

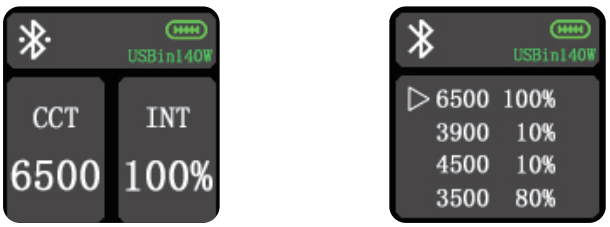

③ **Bluetooth / Mute Control Button (BT):** Dubbelklicka på denna knapp för att växla mellan arbetslägena för RC 100C. Du kan observera ikonen längst upp till vänster för att se RC 100Cs arbetsläge.
Ingen ikon: Normalt läge, obegränsad ljusstyrka;
Röd tyst ikon: Tyst läge, begränsad ljusstyrka på 20%;
Vit fläktikon: Läge med låg fläktljud, begränsad ljusstyrka på 70%;
Skärmen visar följande ändringar:







【3.1】Efter att du har slagit på enheten, långtryck på Bluetooth-/Tystkontrollknappen för att återställa Bluetooth-anslutningen. Bluetooth-ikonen kommer att blinka snabbt. Du kan öppna SmallGoGo-applikationen och ställa in ett nätverk för enheten baserat på Bluetooth -suffixet som visas under uppstarten. Om du inte har laddat ner SmallGoGo tidigare, skanna QR-koden nedan för mer information och nedladdning, eller sök och ladda ner den från appbutiker som Google Play / App Store.

---

④ **INT / FX-knapp (Intensitet / Special Effekt Knapp):** I läget CCT / HSI / RGBCW / GEL, att rotera knappen medurs / moturs ökar / minskar ljusstyrkeförhållandet. Att trycka på knappen möjliggör snabbväxling mellan ljusstyrkeförhållandena 0% / 33% / 66% / 100%.

【4.1】I FX-läge växlar klicka på INT / FX-knappen cursorn från ljusstyrkejustering till effektjustering. Skärmen visar följande ändringar.





【4.2】Genom att rotera INT / FX-knappen medurs/moturs justerar du nu 9 x ljuseffekter / ljusstyrkeförhållandet som motsvarar cursorn området.

Paparazzi	Television	Defekt glödlampa	Blixt	Andning	Flimrande	Fest	Låga	Fyrverkerier
								

SE

⑤ CCT/MTB-knapp (knapp för justering av färgtemperatur och multifunktionsjustering): I CCT-läge kan en ensam klick snabbt växla mellan markören för justering av färgtemperatur och markören för justering av grönt & magenta. Vänd knappen medurs / moturs för att öka / minskar värdet på färgtemperatur, eller justera avvikelsen för grönt & magenta med ±10 nivåer. I HSI-läge kan en ensam klick snabbt växla mellan markören för justering av färgton och markören för justering av mättnad. Vänd knappen medurs/moturs för att öka/minskar värdet på färgton / mättnad. Detta gäller också för RGBCW- och färgpapperslägen.

【5.1】I FX-läge växlar klicka på CCT/ FRQ-knappen cursorn från färgtemperaturjustering till frekvensjustering. Skärmen visar följande ändringar.

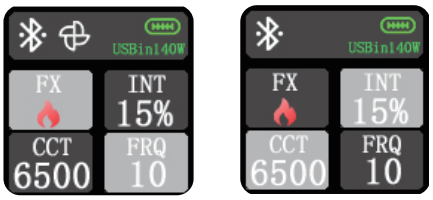

【5.2】I FX-läge, justerar du genom att rotera knappen medurs / moturs färgtemperaturen / frekvensen som motsvarar cursorn området.

⑥ USB-C strömförsörjning och DMX-gränssnitt: Du kan ansluta en USB-C strömkälla som en 140W PD-laddare, batterigrepp, 100W PD-powerbank osv., för att tillhandahålla en mobil strömförsörjningslösning för RC 100C. Max 110W DC-ingång. Dessutom kan du ansluta en USB-C till DMX-adapter för att etablera en trådbunden DMX-anslutning för RC 100C.

⑦ Mini XLR-ingångsgrenssnitt: Du kan ansluta en AC till DC-adapter (valfri) via denna port för att tillhandahålla kontinuerlig vägguttagsströmförsörjning för RC 100C. Max 110W DC-ingång.

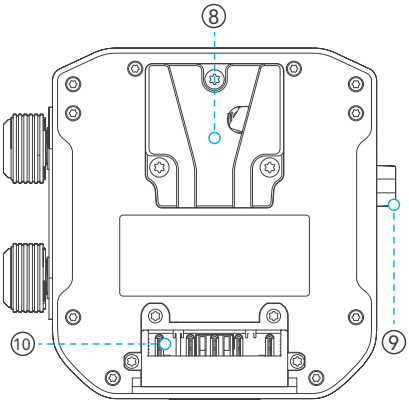

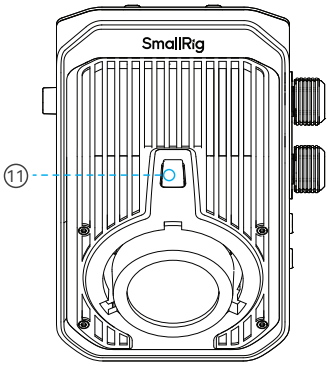

⑧ V-Mount-lås: Ger funktionalitet för montering av V-Mount-batteri och NP-F-batteriplatta.

⑨ V-Mount-låsavläsningsknapp: Tryck en gång för att frigöra anslutningen av V-Mount-batteriet eller NP-F-batteriplattan.

⑩ BP-ingångsgrenssnitt: Du kan tillhandahålla en mobil strömförsörjningslösning för RC 100C genom V-Mount-batteriet eller NP-F-batteriplattan. Det stöder 125W V-Mount-batteriingång / 60W NP-F-batteriingång.

⑪ Knapp för frigörande av mini-modifierare: Tryck en gång för att frigöra anslutningen av mini-modifierarna.

Leveransinnehåll

SE

RC 100C COB LED Video Light	× 1	Quick Release Light Stand Adapter	× 1
mini Reflector	× 1	AC to DC Power Adapter	× 1
Silicone Diffuser	× 1	Operating Instruction	× 1

Installation

1. Installation och borttagning av Mini-Mount-modifierare: Ta mini-reflektorn som ett exempel. Aligna mini-mount-reflektorn med mini-mount-porten på frontskyddet för ljuset. Vrid moturs för att installera. Tryck på Mini modifiers Release Button och vrid mini-reflektorn medurs för att ta bort den.

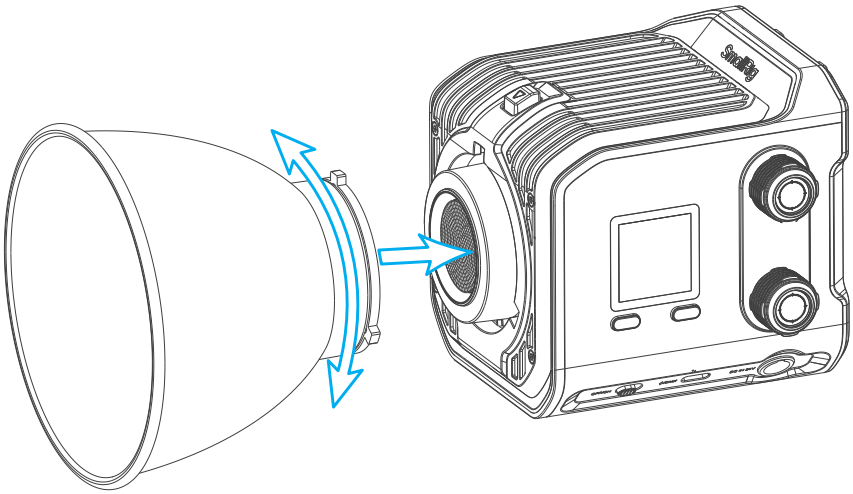

2. Montering av ljuset på en ljusstativ: Först, anslut ljusstadsadaptrarna till RC 100C med hjälp av den 1/4-tums gängade hålet på undersidan. Installera sedan ljusstadsadaptrarna på ljusstativet och justera vinkeln på RC 100C. Dra åt tiltlåset på ljusstadsadaptrarna för att säkra det.

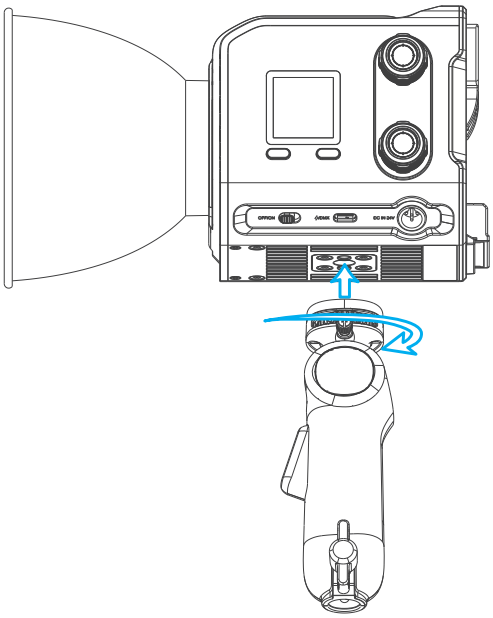

SE

3. Montering av ljuset på ett handtag:
   Vrid handtaget medurs på RC 100C via det 1/4-tums gängade hålet på botten av RC 100C.

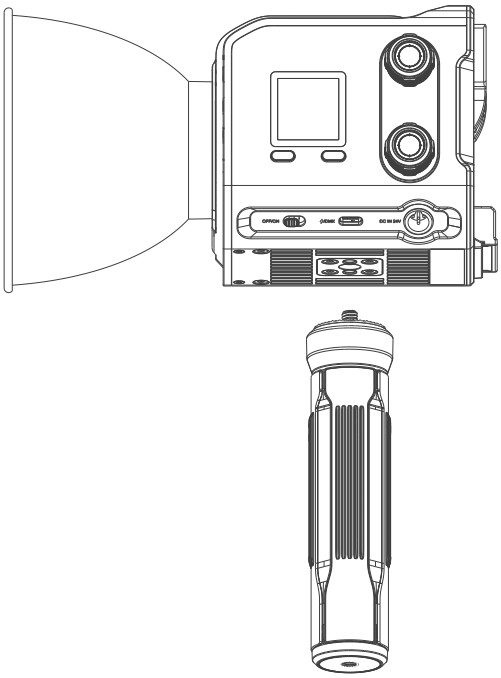

4. Installation av fotografiska ljusparaplyer: Sätt in handtaget på de fotografiska ljusparaplyerna i paraplyhålet på ljusstadsadaptrarna och dra åt knoppen på sidan för att säkra den.

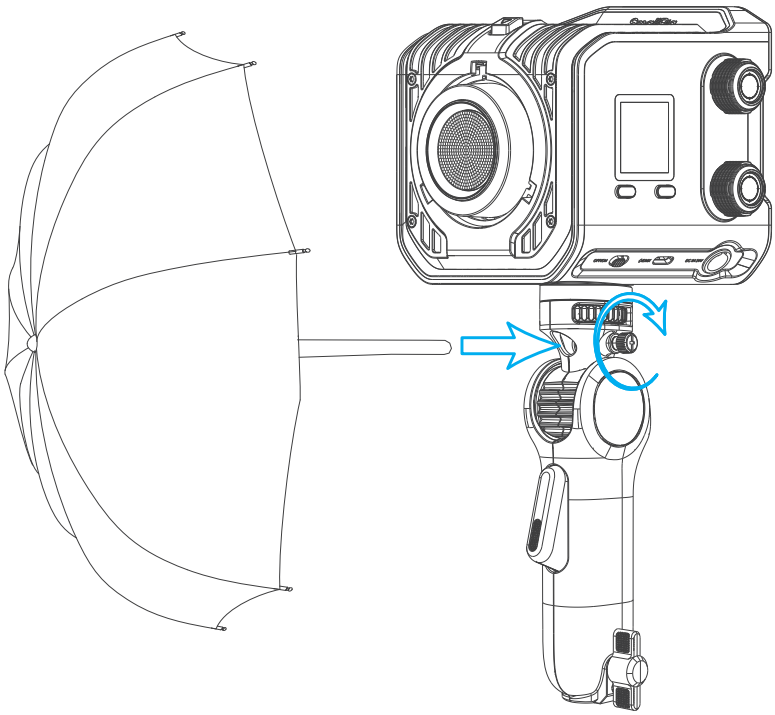

5. Kreativa installationsmetoder: RC 100C kan flexibelt anslutas till tillbehör som en magisk arm eller klämma via det 1/4-tums gängade hålet för att uppnå ljusinställningar på platser där det är opraktiskt att använda ett ljusstativ.

Strömförsörjning

SE

RC 100C levereras med BP-gränssnitt / USB-C-gränssnitt / mini XLR-gränssnitt, vilket möjliggör direkt anslutning till V-mount-batterier / NP-F-batteriplatta med NP-F970-batterier / batterigrepp för mobil strömförsörjning eller kontinuerlig strömförsörjning via vägguttag med PD-laddare / AC till DC-adaptrar (valfritt).

För att säkerställa full effekt av utrustningen rekommenderas användare att använda V-mount-batterier på 98Wh eller mer (V-mount-batterispänning bör inte överstiga 35V) / USB-C PD-strömförsörjningar på 100W eller mer / AC till DC-adaptrar för att driva RC 100C. Dessutom, när RC 100C drivs med en USB-C PD-strömförsörjning på 100W eller mer, använd en USB-C till USB-C-laddningskabel som överensstämmer med PD 3.1-specifikationen. (Standardversionen inkluderar en PD 3.1-laddningskabel)

Observera att om strömmen från USB-C-strömförsörjningen är mindre än 100W, som en USB-C PD-powerbank som endast levererar 45W utström, kommer belysningseffekten hos RC 100C bara att nå cirka 45%. Vidare kan användning av batterier med lägre kapacitet än NP-F970-specifikationen eller V-mount-batterier under 98Wh från olika tillverkare leda till onormal drift av utrustningen/batteriet. Att använda två NP-F970-batterier ger endast cirka 60% av den maximala belysningseffekten för RC 100C.

RC 100C har en funktion för låg batteriindikation. När extern batteriström detekteras vara under 12V kommer en låg batteriindikation att utlösas. Vänligen byt batteri snarast eller anslut till en annan strömkälla.

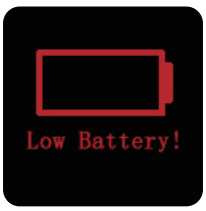

Överhettningsskydd:

1. För att säkerställa långvarig stabil drift av RC 100C rekommenderas det att lagra och använda utrustningen enligt temperatur, luftfuktighet och miljö som nämns i "Viktig Prompt". RC 100C har en inbyggd funktion för överhettningsskydd. Om temperaturen på COB-chippen överstiger begränsningen på 100℃/212℉, kommer utrustningen att aktivera överhettningsskyddsstatus.



2. Om skärmen visar "Sensorfel" indikerar det en funktionsfel hos temperatursensorn i enheten, och utrustningen kommer att sluta fungera. Vänligen kontakta återförsäljaren där du köpte enheten för reparation efter köpet.



SE Produktparametrar

Strömförbrukning (Max)	100W	Kylläge	Aktiv kylning
CRI	96	TLCI	98
Färgtemperatur	2500K - 10000K (± 200K)		
Ingång	USB-C ingång: PD 3.1: 5V⎓3A, 9V⎓3A, 12V⎓3A, 15V⎓3A, 20V⎓5A, 28V⎓5A (Max 140W) QC 2.0 / AFC / FCP: 5V⎓3A, 9V⎓2A, 12V⎓1.5A (Max 18W) APPLE-2.4A: 5V⎓2.4A; BC1.2: 5V⎓1.5A; Mini XLR -ingång: 24V⎓4.7A (Max 110W) BP-ingång: 11V - 16.8V / 3.58 - 9.1A (Max 100W V mount / Max 60W NP-F)		
Dimensioner	115.0 × 95.0 × 95.0mm / 4.5 × 3.7 × 3.7in		
Vikt	710.0 ± 20.0g / 25.0 ± 0.7oz		

Ljuskälla Testdata-blad

Bara ljus:

Ingestelde kleurtemperatuur	Werkelijke kleurtemperatuur	Verlichting-ssterkte Lux@1m	CRI (Ra)	TLCI	ΔUV
2500K	2543	2830	96.5	97	-0.0008
3200K	3229	3140	95	98	-0.0004
4300K	4341	3490	95	99	0.0002
5600K	5638	3650	96	99	0.0004
6500K	6548	3550	96.3	99	0.0003
7500K	7564	3470	96	98	0.0004
8500K	8589	3450	96	97	0.0005
10000K	10118	3410	96	97	0.0006
R	/	426	/	/	/
G	/	1680	/	/	/
B	/	292	/	/	/

Med mini-reflektor:

Inställd färgtemperatur	Faktisk färgtemperatur	Belysningsstyrka Lux@1m	CRI (Ra)	TLCI	ΔUV
2500K	2526	9150	97	97	0.0004
3200K	3155	9820	95.7	98	0.0024
4300K	4187	10700	96.4	99	0.0039
5600K	5243	10900	98.2	99	0.0042
6500K	6003	10900	97	99	0.0041
7500K	6915	10700	96	98	0.0034
8500K	8228	10600	95.9	97	0.0018
10000K	10316	10600	95.4	95	0.0008
R	/	1480	/	/	/
G	/	5240	/	/	/
B	/	1100	/	/	/

Service & Warranty

Please keep your original receipt and guarantee card. Be sure the dealer has written on it the date of purchase and SN of the product. These are required for warranty service.

After-sale Warranty Terms

SmallRig products are entitled to warranty services as of the date of payment.

• Electronic products（except V mount battery): 1-year warranty.

• V mount battery: 2-year warranty.

• Non-electronic products: 2-year warranty.

Note: In case of any conflict between our warranty period policy and applicable laws and regulations of the country / region where the products are sold, the latter shall prevail.

This Warranty Does Not Cover

1. If users fail to adhere to the "Operating Instruction" or any "Warnings" stated in the user manual, resulting in a quality failure, it falls outside the scope of warranty coverage.
2. The product identification or SN label is removed or defaced in any way.
3. Product damage caused by problems not attributable to the quality of the products such as improper use of the products.
4. Product damage caused by unauthorized modification, disassembly, repair and other acts.
5. Product damage caused by fires, floods, lightning and other force majeure factors.

Warranty Mode

• For the products within the scope of warranty, SmallRig will repair or replace them on the basis of specific failures; the repaired / replaced products / parts are entitled to the remaining part of the original warranty period.

Contact Information

• You're advised to contact the online customer service personnel of corresponding shopping platform and submit a repair service application.

• You may also apply for repair service through SmallRig's service email.

Service Email: support@smallrig.com

保修条款

请保留您的原始购买单据及保修卡,同时包含您的购买日期、产品序列号等,这些资料质保服务时均需要提供。

售后质保条款

SmallRig产品自下单付款之日起享有质保服务。

·电子产品(除V口电池): 1年质保。

·V口电池: 2年质保。

·非电子产品: 2年质保。

注 : 若销售地国家或地区的适用法律法规有冲突的, 以销售地国家或地区有关质保期的法律法规为准。

质保无效说明

1. 当用户违反操作指引或用户手册中“重要提示”任何一条导致的质量失效,不在质保范围内。
2. 产品序列号标识已经被撕毁或无法辨识,不在质保范围。
3. 产品使用不当等非产品本身质量问题,而造成的产品损坏,不在质保范围。
4. 非官方指导的私自改装、拆解、维修等行为而造成的损坏,不在质保范围。
5. 因火灾、水灾、雷击等不可抗拒力造成的产品损坏,不在质保范围。

维修方式

• 属于质保范围的,SmallRig 根据产品具体的故障对产品进行维修或更换;维修后的产品 / 部件享受原有保修期的剩余时长。

联系方式

• 建议您优先前往相应购买平台联系在线客服,提出产品维修申请。

• 您也可以通过 SmallRig 服务邮箱申请维修服务。

服务邮箱:support@smallrig.com

Guarantee Card / 保修卡

ID No. ID 编号	
Item Name 产品名称	
Purchase Date 购买日期	
User Name 用户姓名	
Mobile 用户电话	
Address 用户地址	
Receipt 购买单据	

EC REP GAVIMOSA CONSULTORIA, SOCIEDAD LIMITADA,
CASTELLANA 9144, 28046 Madrid,
compliance.gavimosa@outlook.com

UK REP Sea&Mew Accounting Ltd,
Electric Avenue Vision 25, London, Enfield EN3 7GD,
info@seamew.net

Manufacturer Email: support@smallrig.com
Manufacturer: Shenzhen Leqi Innovation Co., Ltd.
Add: Rooms 101, 701, 901, Building 4, Gonglianfuji Innovation Park, No. 58, Ping'an Road, Dafu Community, Guanlan Street, Longhua District, Shenzhen, Guangdong, China.
Consignor: Shenzhen LC Co., Ltd.
Add: Room 201, Building 4, Gonglianfuji Innovation Park, No. 58, Ping'an Road, Dafu Community, Guanlan Street, Longhua District, Shenzhen, Guangdong, China.

制造商: 深圳市乐其创新股份有限公司
地址: 中国广东省深圳市龙华区观澜街道大富社区平安路58号共联富基创新园4栋101、701、901
委托商：深圳市乐长科技有限公司
地址: 中国广东省深圳市龙华区观澜街道大富社区平安路58号共联富基创新园4栋201

FCC Statement

This equipment has been tested and found to comply with the limits for a Class B digital device, pursuant to part 15 of the FCC rules. These limits are designed to provide reasonable protection against harmful interference in a residential installation. This equipment generates, uses and can radiate radio frequency energy and, if not installed and used in accordance with the instructions, may cause harmful interference to radio communications. However, there is no guarantee that interference will not occur in a particular installation. If this equipment does cause harmful interference to radio or television reception, which can be determined by turning the equipment off and on, the user is encouraged to try to correct the interference by one or more of the following measures:

-Reorient or relocate the receiving antenna.

-Increase the separation between the equipment and receiver.

-Connect the equipment into an outlet on a circuit different from that to which the receiver is connected.

-Consult the dealer or an experienced radio/TV technician for help.

To assure continued compliance, any changes or modifications not expressly approved by the party.

Responsible for compliance could void the user's authority to operate this equipment. (Example- use only shielded interface cables when connecting to computer or peripheral devices).

This equipment complies with Part 15 of the FCC Rules. Operation is subject to the following two conditions:

(1) This device may not cause harmful interference, and

(2) This device must accept any interference received, including interference that may cause undesired operation.

RF warning statement:

The device has been evaluated to meet general RF exposure requirement.

The device can be used in portable exposure condition without restriction.

FCC ID: 2BC2U-RC100B

ISED Statement

English: This device contains licence-exempt transmitter(s)/receiver(s) that comply with Innovation, Science and Economic Development Canada's licence-exempt RSS(s).Operation is subject to the following two conditions:

(1) This device may not cause interference.

(2) This device must accept any interference, including interference that may cause undesired operation of the device.

French:Cet appareil contient des émetteurs/récepteurs exempts de licence qui sont conformes aux CNR exempts de licence d'Innovation, Sciences et Développement économique Canada. Le fonctionnement est soumis aux deux conditions suivantes :

(1) Cet appareil ne doit pas causer d'interférences.

(2) Cet appareil doit accepter toute interférence, y compris les interférences susceptibles de provoquer un fonctionnement indésirable de l'appareil.

This device meets the exemption from the routine evaluation limits in section 6.3 of RSS 102 and compliance with RSS 102 RF exposure, users can obtain Canadian information on RF exposure and compliance.
cet appareil est conforme à l'exemption des limites d'évaluation courante dans la section 6.3 du cnr - 102 et conformité avec rss 102 de l'exposition aux rf, les utilisateurs peuvent obtenir des données canadiennes sur l'exposition aux champs rf et la conformité.
This equipment complies with Canada radiation exposure limits set forth for an uncontrolled environment.This equipment should be installed and operated with minimum distance 0cm between the radiator & your body.
Cet équipement doit être installé et utilisé avec une distance minimale de 0cm entre le radiateur et votre corps.
Cet équipement est conforme Canada limites d'exposition aux radiations dans un environnement non contrôlé.

IC: 31675-RC100B

WE ARE HERE FOR YOU
服务与支持

ETICHETTATURA AMBIENTALE
ENVIRONMENTAL LABELING

LQ-P1481-18
HVIN: RC100B
FCC ID: 2BC2U-RC100B
IC: 31675-RC100B

R 219-249285

22
PAP

中国制造
Made in China

合格证
已检验

FR
Cet appareil, ses accessoires et cordons se recyclent
À DÉPOSER EN MAGASIN
OU
À DÉPOSER EN DÉCHÈTERIE
Points de collecte sur www.quefairedemesdechets.fr
Privilégiez la réparation ou le don de votre appareil !

RoHS

FR
LE TRI + FACILE
Boîte 1 + Cale 1 + Dépliant 1
BAC DE TRI
Séparez les éléments avant de trier

RECICLA
Al Azul