SmallRig

EN Operating Instruction

CN 操作指引

DE Betriebsanweisungen

FR Instructions opérationnelles

IT Istruzioni per l'uso

ES Instrucciones operativas

PT Instruções de funcionamento

NL Gebruiksinstructies

SE Bruksanvisning

JP 取扱説明書

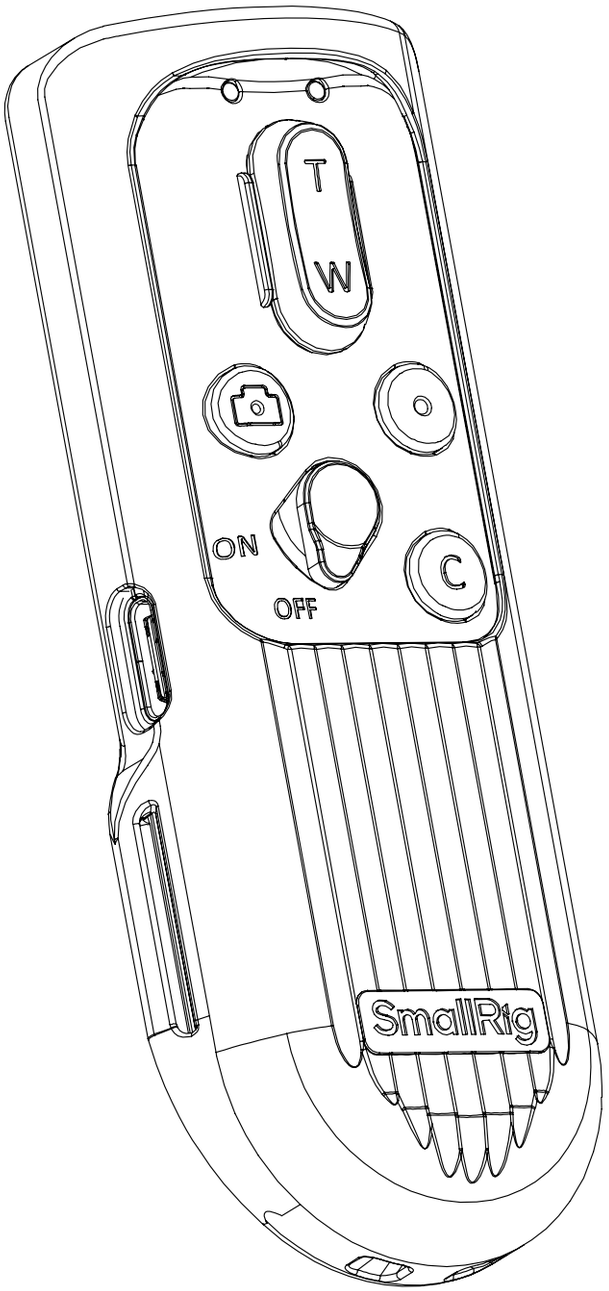

SR-RG2 Wireless Remote Controller

SR-RG2 无线遥控器

CONTENT

EN	In the Box	1
	Product Details	1
	Magic Tape Instructions	2
	Indicator Light Description	3
	Compatibility	3
	Pairing Steps	4-6
	Specifications	7
	SmallRig Up Application	7
CN	包装清单	8
	细节介绍	8
	魔术贴说明	9
	指示灯说明	10
	兼容性	10
	配对方式	11-13
	产品参数	14
	SmallRig Up 应用程序	14
DE	Verpackungsliste	15
	Beschreibung	15
	Klettband Anleitung	16
	Erklärung der Anzeigeleuchten	17
	Kompatibilität	17
	Kopplungsmethode	18-20
	Produktinformationen	21
	SmallRig Up App	21
FR	Contenu de la boîte	22
	Détails du produit	22
	Instructions pour le ruban magique	23
	Description des voyants	24
	Compatibilité	24
	Méthode de couplage	25-27
	Informations sur le produit	28
	Application SmallRig Up	28

CONTENT

IT	Lista di imballaggio	29
	Introduzione dettagliata	29
	Istruzioni per il nastro magico	30
	Descrizione del spia luminosa	31
	Compatibilità	31
	Metodo di abbinamento	32-34
	Informazioni sul prodotto	35
	App SmallRig Up	35
ES	Contenido del paquete	36
	Descripción de los detalles	36
	Instrucciones de la cinta mágica	37
	Descripción de los indicadores	38
	Compatibilidad	38
	Método de emparejamiento	39-41
	Información del producto	42
	Aplicación SmallRig Up	42
PT	Conteúdo de Embalagem	43
	Detalhes do Produto	43
	Instruções da fita mágica	44
	Explicação dos Indicadores de Luz	45
	Compatibilidade	45
	Método de emparelhamento	46-48
	Informações do produto	49
	Aplicação SmallRig Up	49
NL	In de Doos	50
	Productgegevens	50
	Handleiding voor magische tape	51
	Beschrijving indicatorlampjes	52
	Compatibiliteit	52
	Stappen voor het koppelen	53-55
	Specificaties	56
	SmallRig Up Applicatie	56

CONTENT

SE	I lådan	57
	Detaljer om produkten	57
	Instruktioner för magisk tejp	58
	Beskrivning av indikator lampan	59
	Kompatibilitet	59
	Steg för parkoppling	60-62
	Specifikationer	63
	SmallRig Up Applikation	63
JP	パッケージ一覧	64
	製品詳細	64
	マジックテープの説明	65
	インジケータの説明	66
	互換性	66
	ペアリング方法	67-69
	製品仕様	70
	SmallRig Up アプリ	70

In the Box

Remote Controller	× 1	Magic Tape	× 1	Silicone Case	× 1
Operating Instruction	× 1	Wrist Strap	× 1		

Product Details

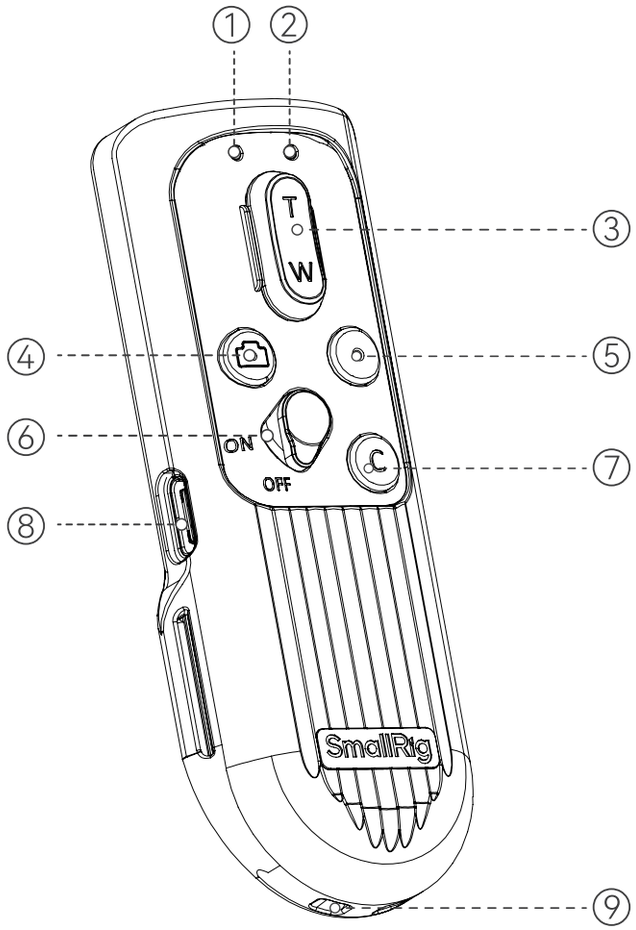

① Battery Level and Charging Indicator

② BLE Indicator

③ TW: Zoom Button

④ Focus / Shutter Button *1

⑤ REC Button

⑥ ON / OFF Button

⑦ "C": Custom button *2

⑧ USB-C Charging Port

⑨ Strap Hole

1. Focus / Shutter Button:
   Half-press for focusing, fully press for taking a photo.

2. Customizable "C" Button:
(1) Nikon Camera: Corresponds to the function set in Fn1 custom settings.
(2) Sony Camera: Corresponds to the function set in C1 custom settings.

Magic Tape Instructions

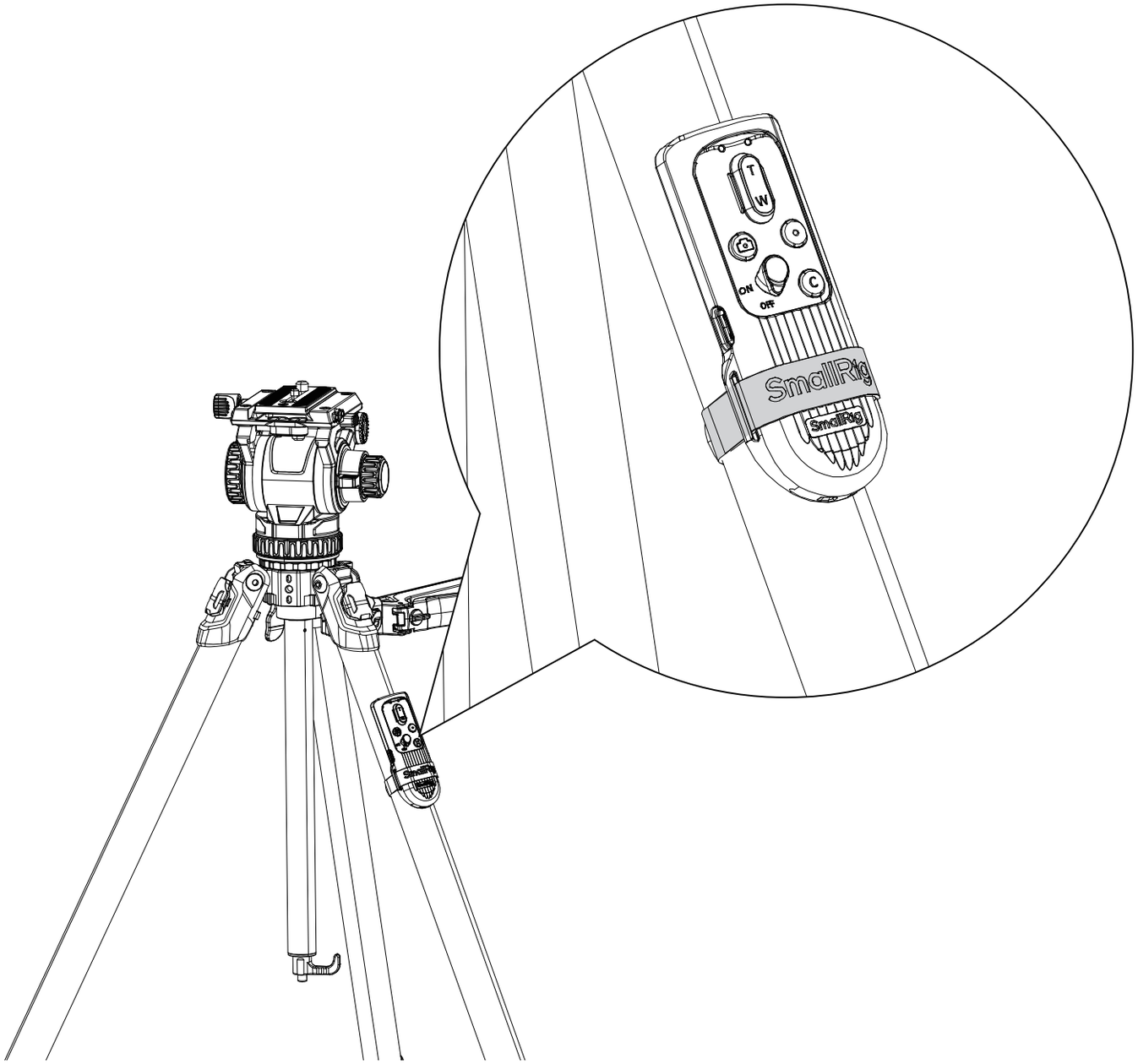

Indicator Light Description

If there is no button press or change in Bluetooth status within 10 seconds, both indicator lights will turn off. To check the current battery level or Bluetooth status during this period, press any key.

(1) BLE Indicator Light

· **Slow flashing of blue light:** BLE connection failure / disconnected
· **Rapid flashing of blue light:** BLE connection in progress
· **Steady blue light:** BLE connection successfully

(2) Battery Indicator Light

Charging while Powered:
· **Slow flashing of blue light:** Charging in progress
· **Steady blue light:** Charging completed

When On and In Use:

Steady blue light: Battery > 20%;

Steady red light: 10% < Battery ≤ 20%;

Red light flashing: Battery ≤10%.

Firmware Upgrade Status:
Battery Indicator Light - Steady red and BLE Indicator Light - Steady blue

Compatibility

Nikon	Z50II
Sony	Alpha 7 III / Alpha 7 IV / Alpha 7R III / Alpha 7R IV / Alpha 7R V / Alpha 7S III / Alpha 7C II / Alpha 7C / Alpha 7CR / Alpha 9 / Alpha 9 II / Alpha 9 III / Alpha A1 / Alpha 1 II / Alpha 6700 / Alpha 6600 / Alpha 6100 / Alpha 6400/ ZV-E1 / ZV-E10 / ZV-E10 II / ZV-E10 / ZV-E10 II / ZV-1 II / ZV-1 / ZV-1F / FX3
Canon	EOS R5 / R5 Mark II / R6 / R6 Mark II / R7 / R8 / R10 / R / R50 / M50 Mark II / M6 Mark II / M200 / G5X Mark II / G7X Mark III

Pairing Steps

Brand	Sony
Initial Pairing Steps	① Switch the remote controller power switch to [ON], and the BLE indicator light will flash slowly. ② Adjust camera settings: a. Select [MENU] — [BLE settings] — [Enable] b. Select [MENU] — [BLE connection] — [Connect to Wireless Remote] — [Add a device to connect to]. ③ Press and hold the remote controller's [Customizable "C" Button + Rec Button] until the BLE indicator light on the remote controller changes from fast flashing to steady light, then release. ④ The camera screen indicates [Paired with: SR-RG2], select [OK] to complete the pairing. ⑤ The remote controller can now control the camera.
Reconnecting	Once the remote controller and the camera have completed the initial pairing, reconnecting to the camera is as simple as pressing any key on the remote controller: 1. Set the remote controller power switch to [ON], and the BLE indicator light will flash slowly. 2. Press any key on the remote controller. The BLE indicator light on the remote controller will change from fast flashing to steady light, indicating successful pairing. * Exceptions: 1. If you have connected the remote controller to another camera after the initial pairing, please follow the initial pairing steps. 2. If you have intentionally removed this remote controller from the camera after the initial connection, please follow the initial pairing steps.
Unable to Use Properly After Successful Pairing	1. Confirming the setting on the camera: Select [MENU] — [Network] — [Transfer / Remote] — [BLE Rmt Ctrl] and make sure that [ON] is selected. 2. Restart the remote controller and the camera's [BLE settings], and start the pairing process from Initial Pairing Steps.

* The method of setting up remote shooting may vary depending on the camera model. For detailed information, please refer to the relevant chapter on remote controllers in the camera user manual.

Pairing Steps

Brand	Nikon
Initial Pairing Steps	① Switch the remote controller power switch to [ON], and the BLE indicator light will flash slowly. ② Adjust camera settings: a. Select [MENU] — [NETWORK MENU] — [Bluetooth remote cntrl options] — [Save wireless remote controller] ③ Press and hold the remote controller's [Customizable "C" Button + Rec Button] until the BLE indicator light on the remote controller changes from fast flashing to steady light, then release. ④ The camera screen indicates [Wireless remote controller saved], select [OK] to complete the pairing. ⑤ The remote controller can now control the camera.
Reconnecting	Once the remote controller and the camera have completed the initial pairing, reconnecting to the camera is as simple as pressing any key on the remote controller: 1. Set the remote controller power switch to [ON], and the BLE indicator light will flash slowly. 2. Press any key on the remote controller. The BLE indicator light on the remote controller will change from fast flashing to steady light, indicating successful pairing. * Exceptions: 1. If you have connected the remote controller to another camera after the initial pairing, please follow the initial pairing steps. 2. If you have intentionally removed this remote controller from the camera after the initial connection, please follow the initial pairing steps.
Unable to Use Properly After Successful Pairing	1. Confirming the setting on the camera: Select [MENU] — [NETWORK MENU] — [Bluetooth remote cntrl options] — Select [Bluetooth remote cntrl connection] — [ON]. 2. Restart the remote controller and the camera's [Bluetooth remote cntrl options], and start the pairing process from Initial Pairing Steps.

* The method of setting up remote shooting may vary depending on the camera model. For detailed information, please refer to the relevant chapter on remote controllers in the camera user manual.

Pairing Steps

Brand	Canon
Initial Pairing Steps	① Switch the remote controller power switch to [ON], and the BLE indicator light will flash slowly. ② Adjust camera settings: a. Select [MENU] — [BLE settings] — [Enable] b. Select [MENU] — [Connect to Wireless Remote]— [Add a device to connect to] c. The camera screen indicates [Pairing in progress. Start pairing on the Wireless Remote] ③ Press and hold the remote controller's [Customizable "C" Button + Rec Button] until the BLE indicator light on the remote controller changes from fast flashing to steady light, then release. ④ The camera screen indicates [Paired with: SR-RG2], select [OK] to complete the pairing. ⑤ Still Mode: Select [MENU] — [Drive mode] — [Self-timer:10 sec], [Self-timer: 2 sec], [Single Shooting], and etc. — [SET:OK], then controller can control the camera. ⑥ Video Mode: Adjust the camera dial to [Video Mode], and the remote controller can control the camera.
Reconnecting	Once the remote controller and the camera have completed the initial pairing, reconnecting to the camera is as simple as pressing any key on the remote controller: 1. Set the remote controller power switch to [ON] , and the BLE indicator light will flash slowly. 2. Press any key on the remote controller. The BLE indicator light on the remote controller will change from fast flashing to steady light, indicating successful pairing. * Exceptions: If the remote controller has been paired with another camera after the initial pairing, please [Delete connection information: Delete SR-RG2] first, and then follow the initial pairing steps again. If you have intentionally removed this remote controller from the camera after the initial connection, please repeat the initial pairing steps.
Unable to Use Properly After Successful Pairing	1. Confirming the setting on the camera: Check [MENU] — [Network settings] — [BLE settings] and make sure that [Enable] is selected. 2. Still Mode: PLease make sure [MENU] — [Drive mode] — [Self-timer:10 sec], [Self-timer: 2 sec], [Single Shooting] — [SET: OK] is selected. 3. Restart the remote controller and the camera's [BLE settings], and start the pairing process from Initial Pairing Steps.

* The method of setting up remote shooting may vary depending on the camera model. For detailed information, please refer to the relevant chapter on remote controllers in the camera user manual.

Specifications

Operating Voltage	3.7V
Operating Current	5mA
Battery Parameters	3.7V / 200mAh / 0.74Wh
Control Range	~ 10.0m / 32.8ft
Operating Temperature	0°C to 40°C / 32°F to 104°F
Product Dimensions	92.0 × 36.5 × 14.7mm / 3.6 × 1.4 × 0.6in
Product Net Weight	37.5g / 1.32oz

SmallRig Up APP

(1) Download the APP:

You can download the "SmallRig Up" app from the application store or Apple Store.

(2) APP Purpose:

The latest firmware for the remote controller can be downloaded and updated through the SmallRig Up app.

(3) Note:

1. Please ensure that the remote controller's battery indicator light is blue and that your phone has sufficient battery before proceeding with the update.
2. During the update process, do not press any buttons or switches on the remote controller.

包装清单

遥控器	× 1	魔术贴	× 1	硅胶保护套	× 1
操作指引	× 1	手腕带	× 1		

产品介绍

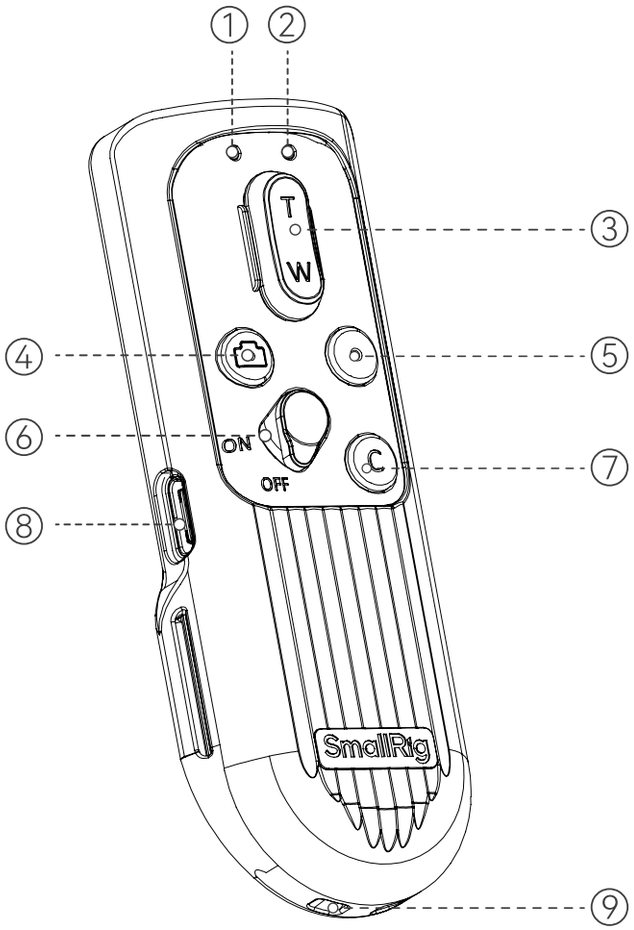

① 电量及充电指示灯

② BLE指示灯

③ TW：变焦推杆

④ 对焦 / 拍照按钮 *1

⑤ 录像按钮

⑥ 开 / 关按钮

⑦ 自定义"C"按键 *2

⑧ USB-C充电接口

⑨ 腕带孔

1. **对焦/拍照按钮**：半按对焦，全按拍照
2. **自定义按钮**:
(1) **尼康相机**：对应Fn1自定义设定的功能
(2) **索尼相机**：对应C1自定义设定的功能

魔术贴说明

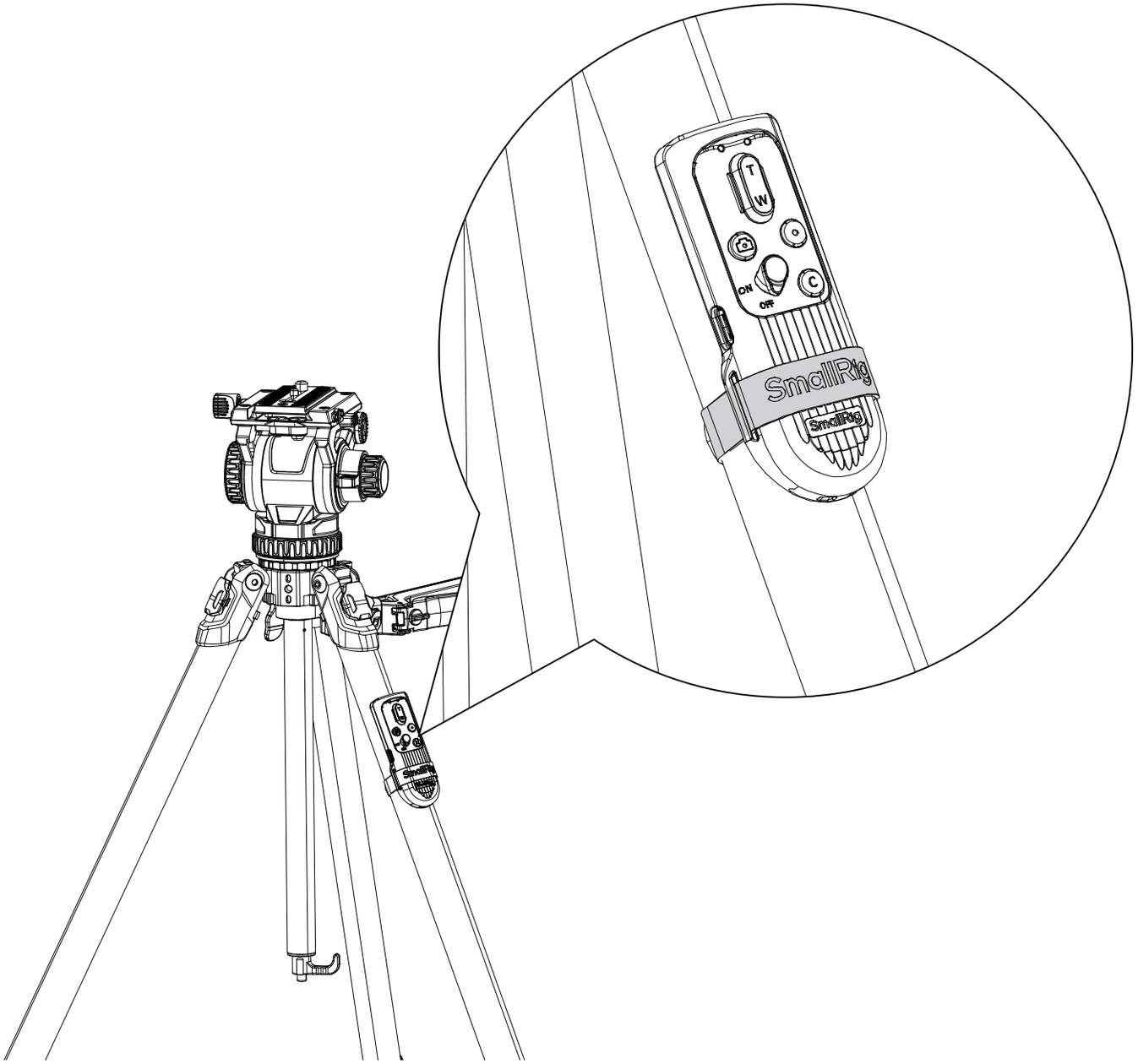

指示灯说明

若10s内无任何按键按压或是蓝牙状态的改变，两颗指示灯将会熄灭。此时若需查看当前电量或是蓝牙状态，请按压任意键。

(1) BLE 指示灯

· 蓝灯慢闪：BLE连接失败/未连接
· 蓝灯快闪：BLE连接中
· 蓝灯常亮：BLE连接成功

(2) 电量指示灯

· **关机充电时：**
蓝灯慢闪：充电中；蓝灯常亮：充电完成
· **开机使用中：**
蓝灯常亮：电量 > 20%；红色常亮：10% < 电量 ≤ 20%；
红色闪烁：电量 ≤ 10%
· **固件升级状态**
电量指示灯一红色常亮 以及 BLE指示灯一蓝色常亮

兼容性

尼康	Z50II
索尼	Alpha 7 III / Alpha 7 IV / Alpha 7R III / Alpha 7R IV / Alpha 7R V / Alpha 7S III / Alpha 7C II / Alpha 7C / Alpha 7CR / Alpha 9 / Alpha 9 II / Alpha 9 III / Alpha A1 / Alpha 1 II / Alpha 6700 / Alpha 6600 / Alpha 6100 / Alpha 6400/ ZV-E1 / ZV-E10 / ZV-E10 II / ZV-E10 / ZV-E10 II / ZV-1 II / ZV-1 / ZV-1F / FX3
佳能	EOS R5 / R5 Mark II / R6 / R6 Mark II / R7 / R8 / R10 / R / R50 / M50 Mark II / M6 Mark II / M200 / G5X Mark II / G7X Mark III

配对方式

品牌	佳能
首次配对步骤	① 将遥控器电源开关调节至【ON】，BLE指示灯慢闪 ② 调整相机设置 a. 选择MENU — 选择【BLE设置】— 选择【启用】 b. 选择MENU — 选择【连接至无线遥控器】— 选择【添加要连接的设备】。 c. 相机屏幕提示: 【正在进行配对。开始无线遥控器上的配对】 ③ 长按遥控器【自定义"C"按键+录制按键】，遥控器的BLE指示灯从快闪变为常亮后，即可松手。 ④ 相机屏幕提示【已与SR-RG2配对】，选择【确定】，完成配对。 ⑤ 拍照模式：相机选择【MENU】—【驱动模式】—【自拍：10秒/遥控】、【自拍：2秒/遥控】、【单张拍摄】等 —【SET】，遥控器即可控制相机。 ⑥ 录像模式：调整相机拨轮到【短片模式】，遥控器即可控制相机。
重连配对步骤	一旦遥控器和相机完成首次配对，若需再次与相机连接，只需按下遥控器上的任意键，即可完成重连配对 ① 将遥控器电源开关调节至【ON】，BLE指示灯慢闪 ② 按压遥控器任意键，遥控器的BLE指示灯从快闪变为常亮，即完成配对 *** 不适用情况:** 1. 首次配对后，遥控器又与其他相机完成配对连接。此种情况，请先【删掉遥控器连接信息】后，再重新执行首次配对步骤 2. 首次连接后，主动在相机上删掉此遥控器。此种情况，请重新执行首次配对步骤
Q&A: 配对成功后 无法正常使用	1. 检查 MENU —【通信功能】—【BLE设置】处于【启用】状态 2. 拍照模式下：确认相机主页面 —【SET】— 【驱动模式】——选择【自拍：10秒/遥控】、【自拍：2秒/遥控】等已选择 3. 重启遥控器及相机【BLE功能】，从头开始重新执行上述配对步骤

* 遥控拍摄的设置方法可能随相机不同而变化，详细信息请参阅相机使用说明书中遥控器相关章节。

配对方式

品牌	尼康
首次配对步骤	① 将遥控器电源开关调节至【ON】，BLE指示灯慢闪 ② 调整相机设置 a.选择 MENU —【网络菜单】—【Bluetooth遥控器选项】—【保存无线遥控器】。 ③长按遥控器【自定义"C"按键+录制按键】，遥控器的BLE 指示灯从快闪变为常亮后，即可松手。 ④配对成功后，相机屏幕显示【无线遥控器已保存】，点击【确定】，即完成配对。 ⑤遥控器即可控制相机
重连配对步骤	一旦遥控器和相机完成首次配对，若需再次与相机连接，只需按下遥控器上的任意键，即可完成重连配对。 ①将遥控器电源开关调节至【ON】，BLE指示灯慢闪 ②按下遥控器上的任意键，遥控器的BLE指示灯会从快闪变为常亮，表示配对成功。 * 不适用情况: 1. 首次配对后，又与其他相机配对连接。此种情况，请使用首次配对连接步骤 2. 首次连接后，主动在相机上删掉此遥控器。此种情况，请使用首次配对连接步骤
Q&A: 配对成功后 无法正常使用	1. 检查确认 MENU — 选择【网络菜单】— 选择【Bluetooth遥控器选项】—【Bluetooth遥控器连接】设置为【ON】。 2. 重启遥控器及相机，从头开始重新执行上述配对步骤。

* 遥控拍摄的设置方法可能随相机不同而变化，详细信息请参阅相机使用说明书中遥控器相关章节。

配对方式

品牌	索尼
首次配对步骤	① 将遥控器电源开关调节至【ON】，BLE指示灯慢闪 ② 调整相机设置 a. 选择 MENU — 网络 —【BLE设置】—【BLE功能】—【开】 b. 选择 MENU — 网络 —【BLE设置】—【配对】 ③ 长按遥控器【自定义"C"按键+录制按键】遥控器的BLE指示灯从快闪变为常亮后，即可松手。 相机屏幕提示【是否允许与本机配对？已连接装置：SR-RG2】，选择【确定】 ④ 屏幕显示【已配对】，再次点击【确定】即完成配对 ⑤ 遥控器即可控制相机
重连配对步骤	一旦遥控器和相机完成首次配对，若需再次与相机连接，只需按下遥控器上的任意键，即可完成重连配对； ①将遥控器电源开关调节至【ON】，BLE指示灯慢闪 ②按压遥控器任意键，遥控器的BLE指示灯从快闪变为常亮，即完成配对 * 不适用情况： 1. 首次配对后，又与其他相机配对连接。 此种情况，请使用首次配对连接步骤 2. 首次连接后，主动在相机上删掉此遥控器。 此种情况，请使用首次配对连接步骤
Q&A: 配对成功后 无法正常使用	1. 检查确认MENU —【网络】—【传输/远程】—【BLE遥控】设置为【开】。 2. 重启遥控器及相机【BLE功能】，从头开始重新执行上述配对步骤。

* 遥控拍摄的设置方法可能随相机不同而变化，详细信息请参阅相机使用说明书中遥控器相关章节。

产品参数

工作电压	3.7V
工作电流	5mA
电池参数	3.7V / 200mAh / 0.74Wh
控制范围	约 10m
工作温度	0°C - 40°C / 32°F to 104°F
产品尺寸	92.0 × 36.5 × 14.7mm / 3.6 × 1.4 × 0.6in
产品净重	37.5g / 1.32oz

SmallRig Up APP

(1) APP下载方式:

可在应用商店或者Apple Store中搜索“SmallRig Up”，进行下载。

(2) APP用途:

遥控器的最新固件可以在SmallRig Up APP下载并进行升级。

(3) 注意:

1. 请确保遥控器的电量指示灯为蓝色且手机电量充足的情况下，进行升级。
2. 在升级过程中，切勿按压遥控器任何按钮和开关。

Verpackungsliste

Fernbedienung	× 1	Klettband	× 1	Silikonhülle	× 1
Benutzerhandbuch	× 1	Handgelenkband	× 1		

Product Details

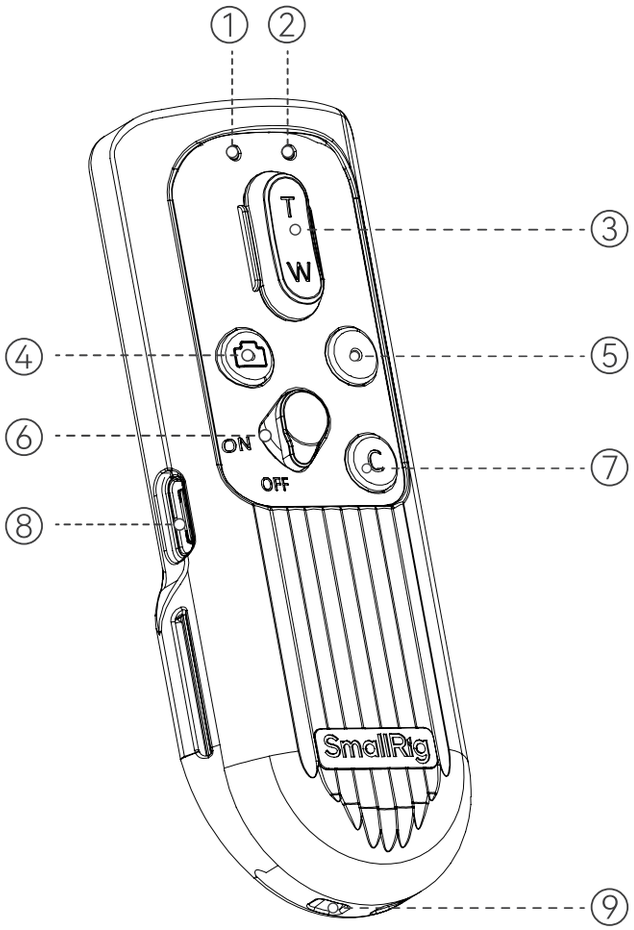

① Batterie- und Ladeanzeige

② BLE-Anzeige

③ TW: Zoomschieber

④ Fokus- / Foto-Taste *1

⑤ Videoaufnahme-Taste

⑥ Ein / Aus-Taste

⑦ Benutzerdefinierte "C"-Taste *2

⑧ USB-C Ladeanschluss

⑨ Trageschlaufenloch

1. Fokus-/Foto-Taste:
   Halb drücken für Fokus, ganz drücken für Foto.

2. Benutzerdefinierte Tasten:
(1) Nikon Kamera: Entspricht der Fn1 benutzerdefinierten Funktion.
(2) Sony Kamera: Entspricht der C1 benutzerdefinierten Funktion.

Klettband Anleitung

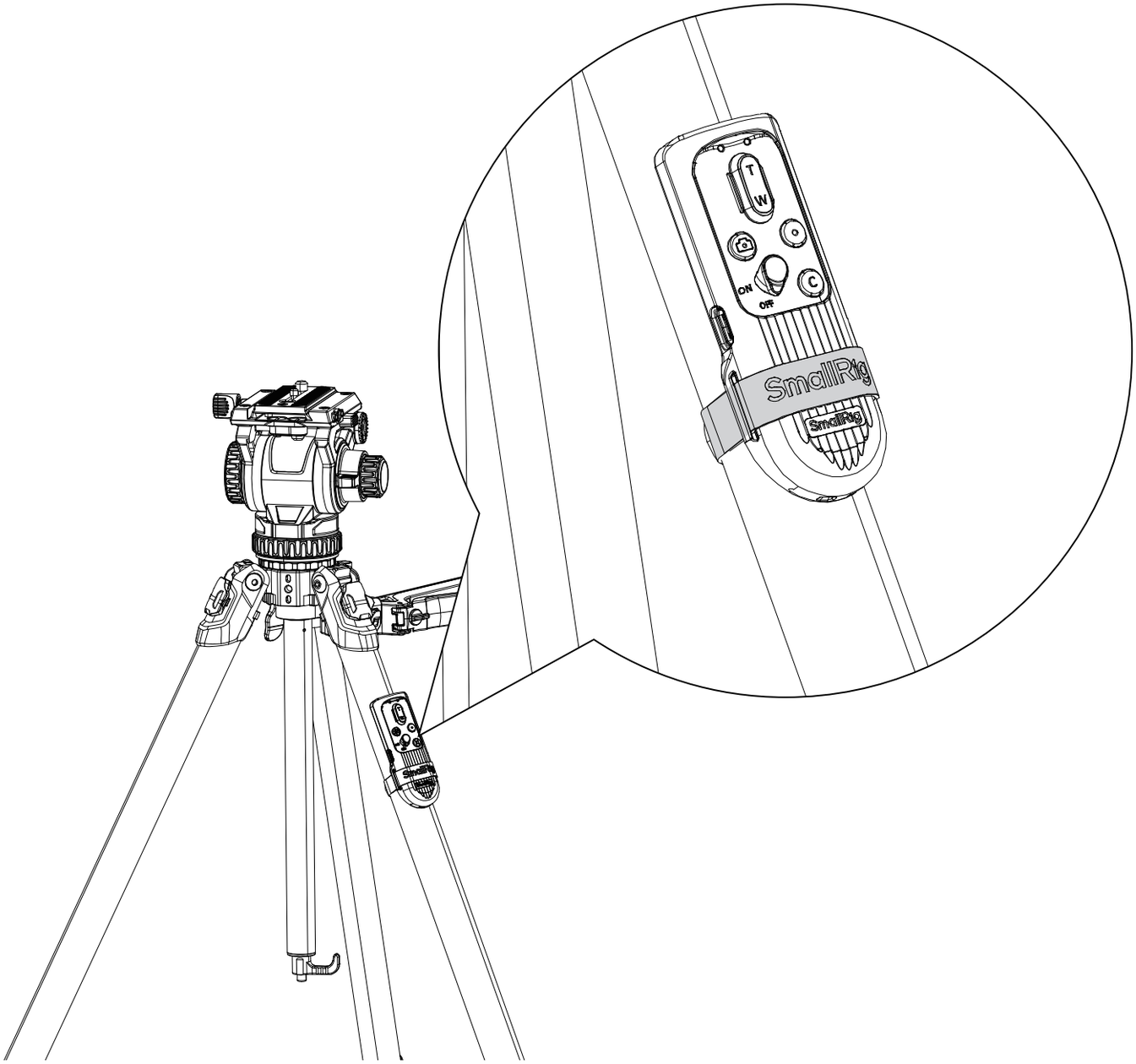

Erklärung der Anzeigeleuchten

Wenn innerhalb von 10 Sekunden keine Taste gedrückt oder der Bluetooth-Status nicht geändert wird, erlöschen beide Anzeigeleuchten. In diesem Fall, um den aktuellen Ladezustand oder Bluetooth-Status zu überprüfen, drücken Sie eine beliebige Taste.

(1) BLE-Anzeige

· **Langsamer blauer Blinker:** BLE-Verbindung fehlgeschlagen/nicht verbunden
· **Schneller blauer Blinker:** BLE-Verbindung wird hergestellt
· **Dauerhafte blaue Leuchte:** BLE-Verbindung erfolgreich

(2) Batterieanzeige

Beim Laden mit ausgeschaltetem Gerät:

· **Blaue Leuchte langsam blinkend:** Ladevorgang läuft
· **Blaue Leuchte dauerhaft leuchtend:** Ladevorgang abgeschlossen

Im Einsatz bei der Inbetriebnahme:

Blaue Leuchte: Batterie > 20%; **Rot leuchtend:** 10% < Batterie ≤ 20%;

Rotes Blinken: Batterie ≤ 10%

Firmware-Upgrade-Status:

Batterieanzeigeleuchte – Rot dauerhaft leuchtend Und
BLE-Anzeigeleuchte – Blau dauerhaft leuchtend

Kompatibilität

Nikon	Z50II
Sony	Alpha 7 III / Alpha 7 IV / Alpha 7R III / Alpha 7R IV / Alpha 7R V / Alpha 7S III / Alpha 7C II / Alpha 7C / Alpha 7CR / Alpha 9 / Alpha 9 II / Alpha 9 III / Alpha A1 / Alpha 1 II / Alpha 6700 / Alpha 6600 / Alpha 6100 / Alpha 6400/ ZV-E1 / ZV-E10 / ZV-E10 II / ZV-E10 / ZV-E10 II / ZV-1 II / ZV-1 / ZV-1F / FX3
Canon	EOS R5 / R5 Mark II / R6 / R6 Mark II / R7 / R8 / R10 / R / R50 / M50 Mark II / M6 Mark II / M200 / G5X Mark II / G7X Mark III

Kopplungsmethode

Marken	Sony
Erstmalige Kopplungsschritte	① Stellen Sie den Netzschalter der Fernbedienung auf [Ein], die BLE-Anzeigeleuchte blinkt langsam. ② Passen Sie die Kameraeinstellungen an. a. Wählen Sie an der Kamera [MENU] - Netzwerk - [BLE] - [BLE-Funktion] - [Ein] b. Wählen Sie an der Kamera [MENU] - Netzwerk - [BLE-Einstell.] - [BLE-Fernbed.] - [Ein] c. Wählen Sie an der Kamera [MENU] - Netzwerk - [BLE-Einstell.] - [Kopplung] ③ Halten Sie die [Custom "C" Taste + Aufnahme-Taste] der Fernbedienung gedrückt. Wenn die BLE-Anzeigeleuchte von schnellem Blinken auf dauerhaftes Leuchten wechselt, können Sie loslassen. Kamera-Bildschirm zeigt an: [Möchten Sie die Verbindung mit diesem Gerät erlauben? Verbundenes Gerät: SR-RG2], wählen Sie [OK]. ④ Der Bildschirm zeigt [Gekoppelt] an, klicken Sie erneut auf [OK], um die Kopplung abzuschließen. ⑤ Die Fernbedienung kann nun die Kamera steuern.
Wiederverbindung -Kopplungsschritte	Sobald die Fernbedienung und die Kamera erstmals gekoppelt wurden, müssen Sie zum erneuten Verbinden der Kamera lediglich eine beliebige Taste auf der Fernbedienung drücken, um die erneute Kopplung abzuschließen: 1. Stellen Sie den Netzschalter der Fernbedienung auf [Ein], die BLE-Anzeigeleuchte blinkt langsam. 2. Drücken Sie eine beliebige Taste auf der Fernbedienung, die BLE-Anzeigeleuchte wechselt von schnellem Blinken auf dauerhaftes Leuchten, was die erfolgreiche Kopplung anzeigt. * Nicht zutreffende Fälle: 1. Nach der ersten Kopplung wird eine andere Kamera verbunden. Bitte folgen Sie den Schritten zur ersten Kopplung. 2. Nachdem die Fernbedienung von der Kamera manuell gelöscht wurde. Bitte folgen Sie den Schritten zur ersten Kopplung.
Q&A: Nach erfolgreicher Kopplung funktioniert die Fernbedienung nicht richtig	1. Überprüfen Sie, ob im MENU - [Netzwerk] - [BLE-Fernbed.] auf [Ein] eingestellt ist. 2. Starten Sie die Fernbedienung und die Kamera [BLE-Funktion] neu und führen Sie die oben genannten Kopplungsschritte erneut aus.

* Die Einstellung für die Fernsteuerung kann je nach Kamera variieren. Weitere Informationen finden Sie im Abschnitt über die Fernbedienung im Handbuch der Kamera.

Kopplungsmethode

Marken	Nikon
Erstmalige Kopplungsschritte	① Stellen Sie den Netzschalter der Fernbedienung auf [ON], die Bluetooth-Anzeige-leuchte blinkt langsam. ② Kameraeinstellungen anpassen: a. Wählen Sie MENU - [NETZWERKMENÜ] - [Bluetooth-Fernbedienungsopt.] - [Funkfernsteuerung speichern]. ③ Halten Sie die [Custom "C" Taste + Aufnahme-Taste] der Fernbedienung gedrückt. Wenn die Bluetooth-Anzeigeleuchte von schnellem Blinken auf dauerhaftes Leuchten wechselt, können Sie loslassen. ④ Der Kamera-Bildschirm zeigt [Funkfernsteuerung gespeichert.] an, klicken Sie auf [OK], um das Kopplung abzuschließen. ⑤ Die Fernbedienung kann nun die Kamera steuern.
Wiederverbindung -Kopplungsschritte	Sobald die Fernbedienung und die Kamera erstmals gekoppelt wurden, müssen Sie zum erneuten Verbinden der Kamera lediglich eine beliebige Taste auf der Fernbedienung drücken, um die erneute Kopplung abzuschließen: 1. Stellen Sie den Netzschalter der Fernbedienung auf [ON], die Bluetooth-Anzeigeleuchte blinkt langsam. 2. Drücken Sie eine beliebige Taste auf der Fernbedienung, die Bluetooth-Anzeigeleuchte wechselt von schnellem Blinken auf dauerhaftes Leuchten, was die erfolgreiche Kopplung anzeigt. * Nicht zutreffende Fälle: 1. Nach der ersten Kopplung wird eine andere Kamera verbunden. Bitte folgen Sie den Schritten zur ersten Kopplung. 2. Nachdem die Fernbedienung von der Kamera manuell gelöscht wurde. Bitte folgen Sie den Schritten zur ersten Kopplung.
Q&A: Nach erfolgreicher Kopplung funktioniert die Fernbedienung nicht richtig	1. Überprüfen Sie, ob im MENU - [NETZWERKMENÜ] - [Bluetooth-Fernsteuerungsopt.] - [Bluetooth-Fernsteuerungsverb.] auf [ON] eingestellt ist. 2. Starten Sie die Fernbedienung und die Kamera neu und führen Sie die oben genannten Pairingsschritte erneut aus.

* Die Einstellung für die Fernsteuerung kann je nach Kamera variieren. Weitere Informationen finden Sie im Abschnitt über die Fernbedienung im Handbuch der Kamera.

Kopplungsmethode

Marken	Canon
Initial Pairing Steps	① Stellen Sie den Netzschalter der Fernbedienung auf [ON], die BLE-Anzeigeleuchte blinkt langsam. ② Passen Sie die Kameraeinstellungen an. a. Wählen Sie MENU - [BLE-Einstell.] - [Aktivieren] b. Wählen Sie MENU - [Mit drahtlos. Fernbed. verbind.] - [Gerät für Verbindung hinzufügen]. c. Kamera-Bildschirm zeigt an: [Pairing läuft. Starten Sie das Pairing auf der Fernbedienung.] ③ Halten Sie die [Custom "C" Taste + Aufnahme-Taste] der Fernbedienung gedrückt. Wenn die BLE-Anzeigeleuchte von schnellem Blinken auf dauerhaftes Leuchten wechselt, können Sie loslassen. ④ Der Kamera-Bildschirm zeigt [Pairing mit SR-RG2 ist abgeschlossen] an, wählen Sie [OK], um das Pairing abzuschließen. ⑤ Foto-Modus: Wählen Sie auf der Kamera [MENU] - [Betriebsart] - [Selbstauslöser: 10 Sek / Fernsteuerung], [Selbstauslöser: 2 Sek / Fernsteuerung], [Einzelbild] usw. - [SET], nun kann die Fernbedienung die Kamera steuern. ⑥ Video-Modus: Stellen Sie das Kamerarad auf [Video-Modus], die Fernbedienung kann nun die Kamera steuern.
Reconnecting	Sobald die Fernbedienung und die Kamera erstmals gekoppelt wurden, müssen Sie zum erneuten Verbinden der Kamera lediglich eine beliebige Taste auf der Fernbedienung drücken, um die erneute Pairing abzuschließen: ① Stellen Sie den Netzschalter der Fernbedienung auf [OK], die BLE-Anzeigeleuchte blinkt langsam. ② Drücken Sie eine beliebige Taste auf der Fernbedienung, die BLE-Anzeigeleuchte der Fernbedienung wechselt von schnellem Blinken auf dauerhaftes Leuchten, und das Pairing ist abgeschlossen. * Nicht zutreffende Fälle: 1. Nach der ersten Pairing hat die Fernbedienung eine Verbindung mit einer anderen Kamera hergestellt: In diesem Fall [Verbindungsinformationen löschen] und führen dann die Schritte der ersten Pairing erneut aus. 2. Nach der ersten Verbindung wurde die Fernbedienung aktiv von der Kamera gelöscht: In diesem Fall führen Sie bitte die Schritte der ersten Pairing erneut aus.
Q&A: Unable to Use Properly After Successful Pairing	1. Überprüfen Sie im MENU - [BLE-Einstell.], ob diese auf [Aktivieren] steht. 2. Q&A: Bestätigen Sie auf der Hauptseite der Kamera – [SET] – [Betriebsart] - wählen Sie [Selbstauslöser: 10 Sek / Fernsteuerung], [Selbstauslöser: 2 Sek / Fernsteuerung] aus 3. Starten Sie die Fernbedienung und die Kamera [BLE-Einstell.] neu und führen Sie die oben genannten Pairingsschritte erneut aus.

* Die Einstellung für die Fernsteuerung kann je nach Kamera variieren. Weitere Informationen finden Sie im Abschnitt über die Fernbedienung im Handbuch der Kamera.

Produktinformationen

Arbeitsspannung	3,7V
Arbeitsstrom	5mA
Batteriespezifikationen	3,7V / 200mAh / 0,74Wh
Steuerbereich	Ca. 10m
Betriebstemperatur	0°C to 40°C / 32°F to 104°F
Produktgröße	92,0 × 36,5 × 14.7mm / 3,6 × 1,4 × 0,6in
Produktgewicht	37,5g / 1,32oz

SmallRig Up APP

(1) App-Download-Methode:

Sie können im App Store oder Apple Store nach "SmallRig Up" suchen, um es herunterzuladen.

(2) App-Zweck:

Mit der SmallRig Up App können Sie die neueste Firmware für den Fernbedienungskontroller herunterladen und aktualisieren.

(3) Hinweise:

1. Vor dem Update stellen Sie bitte sicher, dass der Fernbedienungskontroller über ausreichend Akkuleistung verfügt (durch eine blaue Anzeige) und dass auch die Batterie Ihres Telefons vollständig aufgeladen ist.
2. Während des Updatevorgangs drücken Sie bitte keine Tasten oder Schalter auf dem Fernbedienungskontroller.

Contenu de la boîte

Télécommande	× 1	Ruban magique	× 1	Étui en silicone	× 1
Manuel d'utilisation	× 1	Dragonne de poignée	× 1		

Product Details

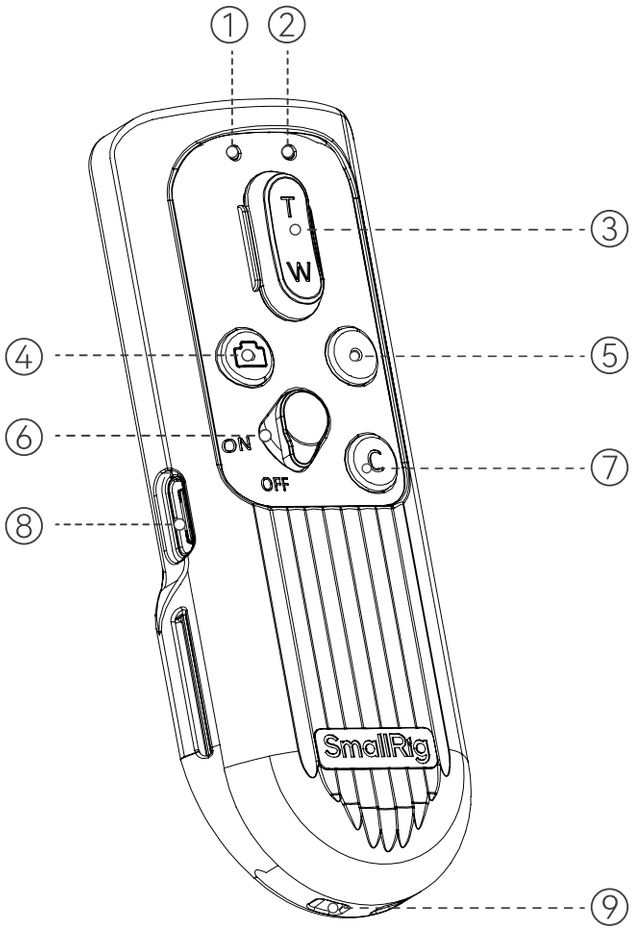

① Voyant de batterie et de charge

② Voyant BLE

③ TW : Boutton de zoom

④ Bouton de mise au point / obturateur *1

⑤ Bouton REC

⑥ Bouton marche / arrêt

⑦ Bouton « C » personnalisable *2

⑧ Port de charge USB-C

⑨ Trou pour sangle

1. Bouton de mise au point/obturateur:
   Appuyer à moitié pour faire la mise au point, appuyer à fond pour prendre une photo.
2. Bouton “C ” personnalisable:
(1) Appareil photo Nikon: Correspond à la fonction définie dans les paramètres personnalisés Fn1.
(2) Appareil photo Sony: Correspond à la fonction définie dans les paramètres personnalisés C1.

Instructions pour le ruban magique

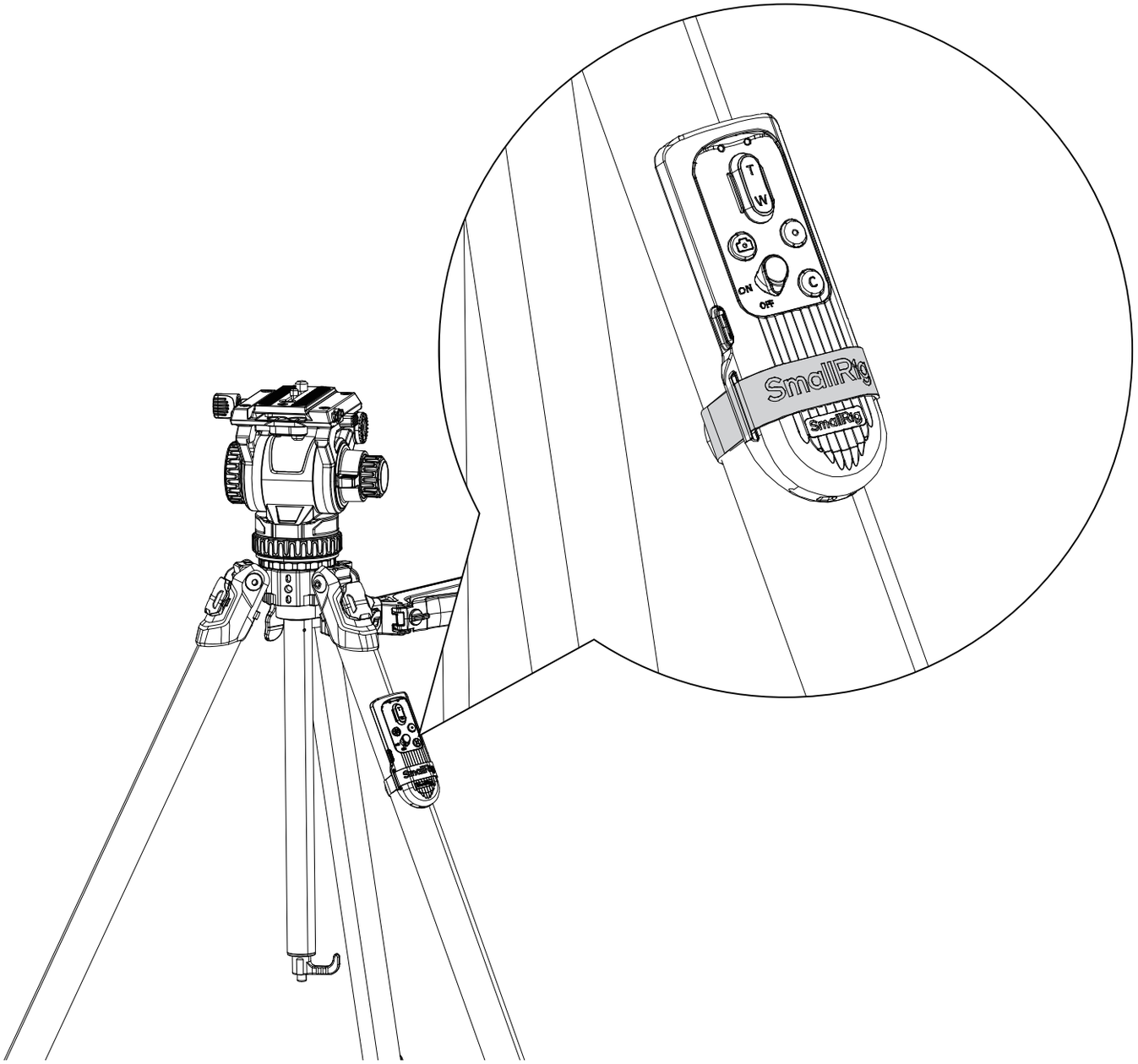

Description des voyants

Si vous n'appuyez pas sur un bouton ou si vous ne modifiez pas l'état du Bluetooth dans les 10 secondes, les deux voyants s'éteindront. Pour vérifier le niveau actuel de la batterie ou l'état de Bluetooth pendant cette période, appuyez sur n'importe quelle touche.

(1) Voyant BLE

· **Voyant bleu clignotant lentement:** Échec de la connexion BLE / déconnexion
· **Voyant bleu clignotant rapidement:** Connexion BLE en cours
· **Voyant bleu fixe:** Connexion BLE réussie

(2) Voyant de niveau de batterie

Pendant la charge hors tension:
· **Voyant bleu clignotant lentement:** Charge en cours
· **Voyant bleu clignotant rapidement:** Charge terminée

Pendant l'utilisation sous tension:
Lumière bleue fixe: Batterie > 20%; **Lumière rouge fixe:** 10% < Batterie ≤ 20%;
Clignotement rouge: Batterie ≤ 10%.

État de la mise à jour du micrologiciel:
Voyant de niveau de batterie - rouge fixe et voyant BLE - bleu fixe.

Compatibilité

Nikon	Z50II
Sony	Alpha 7 III / Alpha 7 IV / Alpha 7R III / Alpha 7R IV / Alpha 7R V / Alpha 7S III / Alpha 7C II / Alpha 7C / Alpha 7CR / Alpha 9 / Alpha 9 II / Alpha 9 III / Alpha A1 / Alpha 1 II / Alpha 6700 / Alpha 6600 / Alpha 6100 / Alpha 6400/ ZV-E1 / ZV-E10 / ZV-E10 II / ZV-E10 / ZV-E10 II / ZV-1 II / ZV-1 / ZV-1F / FX3
Canon	EOS R5 / R5 Mark II / R6 / R6 Mark II / R7 / R8 / R10 / R / R50 / M50 Mark II / M6 Mark II / M200 / G5X Mark II / G7X Mark III

Méthode de couplage

Marque	Sony
Étapes du premier couplage	① Réglez l'interrupteur d'alimentation de la télécommande sur [MARCHE], et le voyant BLE clignote lentement. ② Réglez les paramètres de l'appareil photo a. Sélectionnez MENU - Réseau - [BLE] - [Fonction BLE] - [ON]. b. Sélectionnez MENU - Réseau - [BLE] - [C. à dist. BLE] est réglé sur [ON]. c. Sélectionnez MENU - Réseau - [BLE] - [Jumelage]. ③ Maintenez enfoncé le [bouton personnalisé « C » + bouton d'enregistrement] de la télécommande et relâchez-le lorsque le voyant BLE de la télécommande passe du clignotement à une lumière fixe. L'écran de l'appareil photo demande [Synchronisé avec : SR-RG2], sélectionnez [OK]. ④ L'écran affiche [Synchronisé], cliquez à nouveau sur [OK] pour terminer le couplage. ⑤ L'appareil photo peut être contrôlé par la télécommande.
Étapes du couplage de reconnexion	Une fois que la télécommande et l'appareil photo ont été couplés pour la première fois, si vous devez reconnecter l'appareil photo, il vous suffit d'appuyer sur n'importe quelle touche de la télécommande pour terminer la reconnexion : 1. Placez l'interrupteur d'alimentation de la télécommande sur [ON], et le voyant BLE clignote lentement. 2. Appuyez sur n'importe quelle touche de la télécommande, le voyant BLE de la télécommande passera d'un clignotement rapide à une lumière fixe, ce qui indique que le couplage a réussi. *Cas non applicaBLEs : 1. Si la télécommande a été couplée avec un autre appareil photo après le couplage initial, veuillez suivre à nouveau les étapes du couplage pour coupler l'appareil photo correspondant. 2. Si vous avez intentionnellement retiré cette télécommande de l'appareil photo après la connexion initiale, veuillez suivre à nouveau les étapes du couplage pour coupler l'appareil photo correspondant.
FAQ : Impossible à utiliser correctement après un couplage réussi	1. Vérifiez que MENU - [Réseau] - [BLE] - [C. à dist. BLE] est réglé sur [ON]. 2. Redémarrez la télécommande et la [Fonction BLE] de l'appareil photo et exécutez à nouveau les étapes de couplage.

* La méthode de configuration de la prise de vue à distance peut varier selon le modèle de l'appareil photo. Pour des informations détaillées, veuillez vous référer au chapitre correspondant sur les télécommandes dans le manuel d'utilisation de l'appareil photo.

Méthode de couplage

Marque	Nikon
Étapes du premier couplage	① Réglez l'interrupteur d'alimentation de la télécommande sur [ON], et le voyant Bluetooth clignote lentement. ② Réglez les paramètres de l'appareil photo. a. Sélectionnez MENU - [MENU RESEAU] - [Options télécommande Bluetooth] - [Enregistrer la télécde radio sans fil]. ③ Maintenez enfoncé le [bouton personnalisé « C » + bouton d'enregistrement] de la télécommande et relâchez-le lorsque le voyant Bluetooth de la télécommande passe du clignotement à une lumière fixe. ④ L'écran de l'appareil photo affiche [Télécommande radio sans fil enregistrée], cliquez sur [OK] pour terminer le couplage. ⑤ La télécommande peut contrôler l'appareil photo.
Étapes du couplage de reconnexion	Une fois que la télécommande et l'appareil photo ont été couplés pour la première fois, si vous devez reconnecter l'appareil photo, il vous suffit d'appuyer sur n'importe quelle touche de la télécommande pour terminer la reconnexion: 1. Placez l'interrupteur d'alimentation de la télécommande sur [MARCHE], et le voyant Bluetooth clignote lentement. 2. Appuyez sur n'importe quelle touche de la télécommande, le voyant Bluetooth de la télécommande passera d'un clignotement rapide à une lumière fixe, ce qui indique que le couplage a réussi. *Cas non applicables : 1. Si la télécommande a été couplée avec un autre appareil photo après le couplage initial, veuillez suivre à nouveau les étapes du couplage pour coupler l'appareil photo correspondant. 2. Si vous avez intentionnellement retiré cette télécommande de l'appareil photo après la connexion initiale, veuillez suivre à nouveau les étapes du couplage pour coupler l'appareil photo correspondant.
FAQ : Impossible à utiliser correctement après un couplage réussi	1. Vérifiez que MENU - [MENU RESEAU] - [Options télécommande Bluetooth] - [Connexion télécde Bluetooth] est réglé sur [ON]. 2. Redémarrez la télécommande et l'appareil photo et exécutez à nouveau les étapes de couplage.

* La méthode de configuration de la prise de vue à distance peut varier selon le modèle de l'appareil photo. Pour des informations détaillées, veuillez vous référer au chapitre correspondant sur les télécommandes dans le manuel d'utilisation de l'appareil photo.

Méthode de couplage

Marque	Canon
Étapes du premier couplage	① Réglez l'interrupteur d'alimentation de la télécommande sur [MARCHE], et le voyant BLE clignote lentement. ② Réglez les paramètres de l'appareil photo a. Sélectionnez MENU - [Réglages BLE] - [Act.]. b. Sélectionnez MENU - [Connexion à la téléc. ss fil] - [Ajouter périphérique pr connexion]. c. L'écran de l'appareil photo affiche [Synchronisation en cours. Lancer synchronisation sur télécommande sans fil]. ③ Maintenez enfoncé le [bouton personnalisé « C » + bouton d'enregistrement] de la télécommande et relâchez-le lorsque l'indicateur BLE de la télécommande passe du clignotement à une lumière fixe. ④ L'écran de l'appareil photo affiche [Synchronisé avec : SR-RG2], sélectionnez [OK] pour terminer le couplage. ⑤ Mode photo : Sur l'appareil photo, sélectionnez [MENU] - [Mode d'acquisition] - [Retardateur : 10 sec / téléc.], [Retardateur : 2 sec / téléc.], [Vue par vue], etc. - [SET]. Ensuite, la télécommande peut contrôler l'appareil photo. ⑥ Mode vidéo : Réglez le sélecteur de l'appareil photo sur [Mode vidéo courte], et la télécommande peut contrôler l'appareil photo.
Étapes du couplage de reconnexion	Une fois que la télécommande et l'appareil photo ont été couplés, il suffit d'appuyer sur n'importe quelle touche de la télécommande pour reconnecter à l'appareil photo : ① Réglez l'interrupteur d'alimentation de la télécommande sur [ON], et le voyant BLE clignote lentement. ② Appuyez sur n'importe quelle touche de la télécommande, le voyant BLE de la télécommande passe d'un clignotement rapide à une lumière fixe, indiquant que le couplage a été effectué avec succès. *Cas non applicables : 1. Si la télécommande a été couplée avec un autre appareil photo après le couplage initial, veuillez d'abord [Supprimer informations connexion], puis suivez à nouveau les étapes de couplage. 2. Si vous avez intentionnellement retiré cette télécommande de l'appareil photo après la connexion initiale, veuillez suivre à nouveau les étapes du couplage pour coupler l'appareil photo correspondant.
FAQ : Impossible à utiliser correctement après un couplage réussi	1. Vérifiez que MENU - [Réglages BLE] est réglé sur [Act.]. 2. En mode photo : Confirmez que le menu de l'appareil photo - [SET] - [Mode d'acquisition] - [Retardateur : 10 sec / téléc.], [Retardateur : 2 sec / téléc.], ont été sélectionnées. 3. Redémarrez la télécommande et la [Fonction BLE] de l'appareil photo et exécutez à nouveau les étapes de couplage.

* La méthode de configuration de la prise de vue à distance peut varier selon le modèle de l'appareil photo. Pour des informations détaillées, veuillez vous référer au chapitre correspondant sur les télécommandes dans le manuel d'utilisation de l'appareil photo.

Informations sur le produit

Tension de travail	3,7V
Courant de travail	5mA
Paramètres de batterie	3,7V / 200mAh / 0,74Wh
Portée de contrôle	Approx. 10m
Température de travail	0°C to 40°C / 32°F to 104°F
Taille du produit	92,0 × 36,5 × 14.7mm / 3,6 × 1,4 × 0,6in
Poids net du produit	37,5g / 1,32oz

Application SmallRig Up

(1) Méthode de téléchargement de l'application:

Vous pouvez rechercher "SmallRig Up" dans l'App Store ou Apple Store pour le télécharger.

(2) But de l'application:

Vous pouvez utiliser l'application SmallRig Up pour télécharger et mettre à jour le dernier micrologiciel de la télécommande.

(3) Remarques:

1. Avant de mettre à jour, assurez-vous que la télécommande dispose d'une alimentation suffisante (indiquée par une lumière bleue) et que la batterie de votre téléphone est également complètement chargée.
2. Pendant le processus de mise à jour, ne pressez aucun bouton ou interrupteur sur la télécommande.

Lista di imballaggio

Telecomando	× 1	Nastro magico	× 1	Custodia in silicone	× 1
Manuale Utente	× 1	Cinturino da polso	× 1		

Product Details

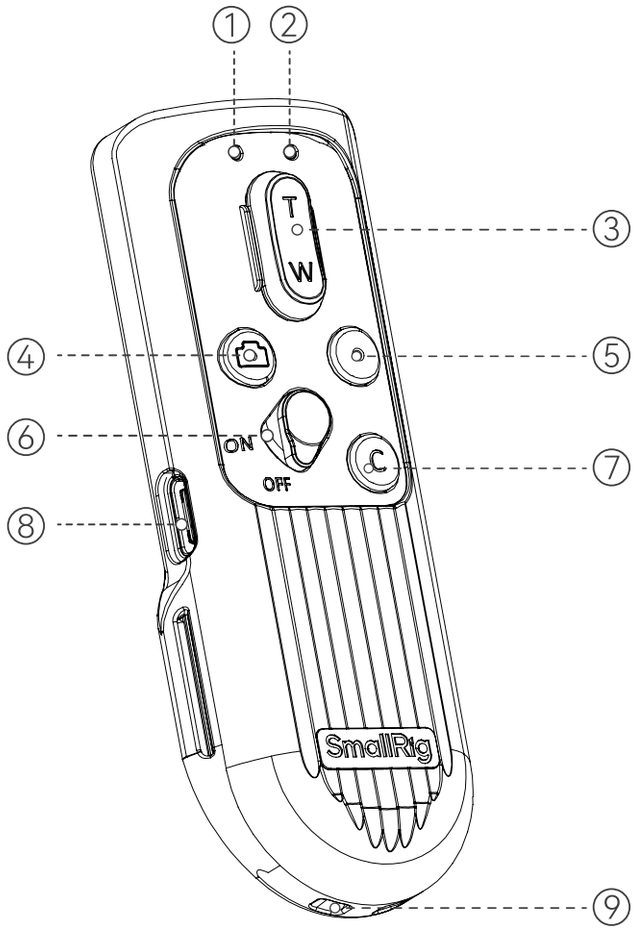

① Spia luminosa della batteria e della carica

② Spia luminosa BLE

③ TW: Tasto zoom

④ Tasto di messa a fuoco / foto *1

⑤ Tasto video

⑥ Tasto di accensione / spegnimento

⑦ Tasto "C" personalizzato *2

⑧ Interfaccia di ricarica USB-C

⑨ Foro per cinghia

1. Tasto di messa a fuoco/foto:
   Premere a metà per mettere a fuoco, premere completamente per scattare una foto.
2. Tasto personalizzato:
(1) AFotocamere Nikon: Funzioni corrispondenti alle impostazioni personalizzate Fn1.
(2)Fotocamere Sony: Funzioni corrispondenti alle impostazioni personalizzate C1.

Istruzioni per il nastro magico

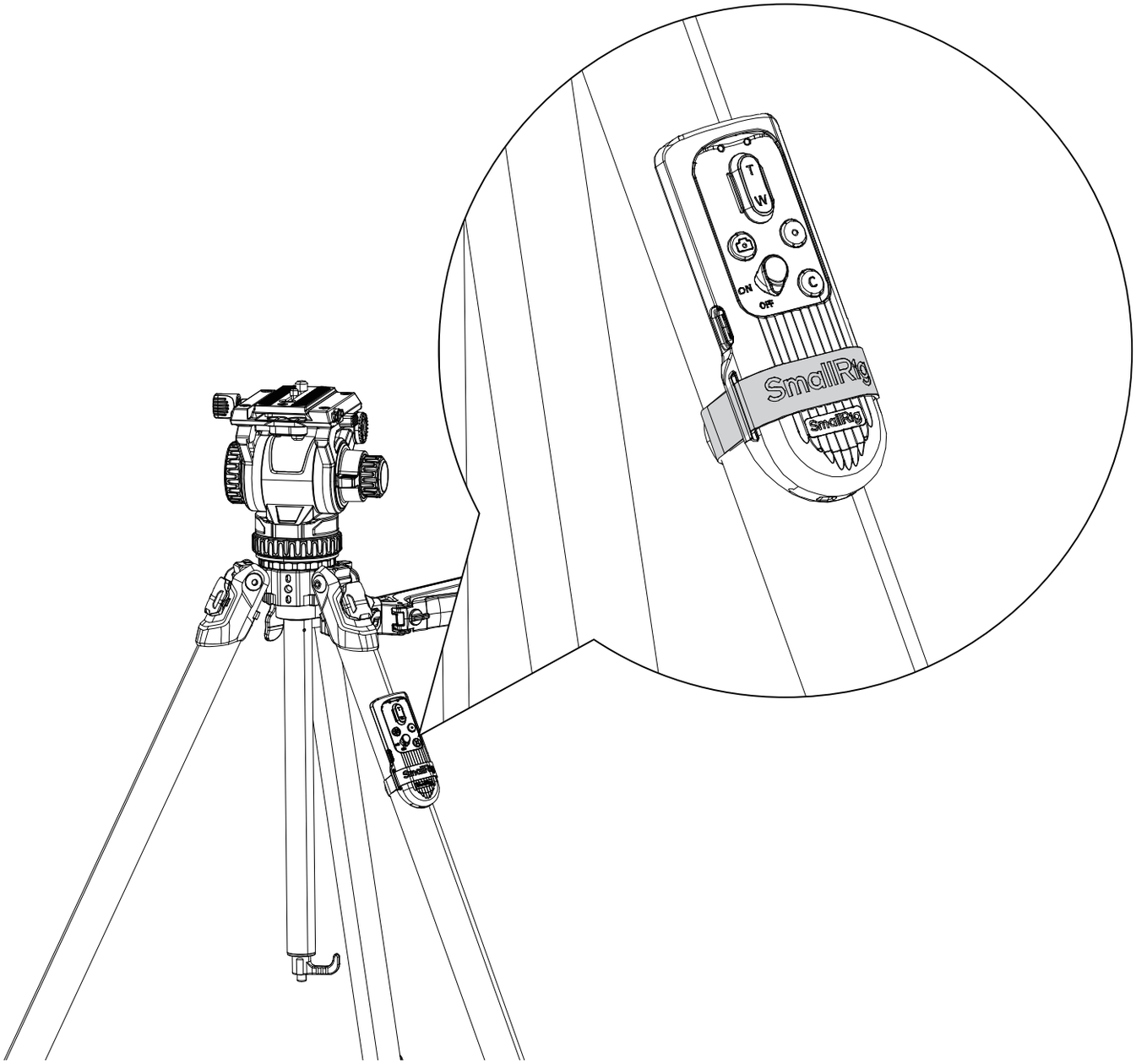

Descrizione del spia luminosa

Se non viene premuto alcun tasto o non viene modificato lo stato del Bluetooth entro 10 secondi, le due spie si spengono. A questo punto, se è necessario controllare il livello attuale della batteria o lo stato del Bluetooth, premere un tasto qualsiasi.

(1) Spia luminosa BLE

· **La luce blu lampeggia lentamente:** Connessione BLE non riuscita/non connessa
· **La luce blu lampeggia rapidamente:** Connessione BLE in corso
· **La luce blu è sempre accesa:** Connessione BLE riuscita

(2) Indicatore della batteria

Quando si spegne e si carica:
· **Luce blu lampeggia lentamente:** in carica
· **La luce blu è sempre: accesa:** in ricarica completata

In uso all'avvio:
Luce blu fissa: Batteria > 20%; **Luce rossa fissa:** 10% < Batteria ≤ 20%;
Luce rossa lampeggiante: Batteria ≤ 10%

Stato dell'aggiornamento del firmware:
Spia luminosa della batteria: rossa fissa e spia luminosa BLE: blu fisso.

Compatibilità

Nikon	Z50II
Sony	Alpha 7 III / Alpha 7 IV / Alpha 7R III / Alpha 7R IV / Alpha 7R V / Alpha 7S III / Alpha 7C II / Alpha 7C / Alpha 7CR / Alpha 9 / Alpha 9 II / Alpha 9 III / Alpha A1 / Alpha 1 II / Alpha 6700 / Alpha 6600 / Alpha 6100 / Alpha 6400/ ZV-E1 / ZV-E10 / ZV-E10 II / ZV-E10 / ZV-E10 II / ZV-1 II / ZV-1 / ZV-1F / FX3
Canon	EOS R5 / R5 Mark II / R6 / R6 Mark II / R7 / R8 / R10 / R / R50 / M50 Mark II / M6 Mark II / M200 / G5X Mark II / G7X Mark III

Metodo di abbinamento

Marchio	Sony
Primi passaggi di abbinamento	① Regolare l'interruttore di accensione del telecomando su [Attiv.] e la spia luminosa BLE lampeggerà lentamente ② Regolare le impostazioni della fotocamera a. Selezionare [MENU] - Rete - [BLE] - [Funzione BLE] - [Attiv.] b. Selezionare [MENU] - Rete - [BLE] - [Cntrl remt BLE] - [Attiv.] C. Selezionare [MENU] - Rete - [BLE] - [Associazione] ③ Tenere premuto [il tasto "C" personalizzato + il tasto REC] sul telecomando finché la spia luminosa BLE sul telecomando non passa da lampeggiante veloce a luce fissa, è possibile rilasciarlo. Lo schermo della fotocamera richiede [Vuoi consentire l'abbinamento con questa fotocamera? Dispositivo collegato: SR-RG2], selezionare [OK]. ④ Lo schermo visualizza [Abbinato], fare nuovamente clic su [OK] per completare l'abbinamento. ⑤ È possibile controllare la fotocamera con il telecomando
Procedura di riconnessione e abbinamento	Una volta abbinati il telecomando e la fotocamera per la prima volta, se è necessario connettersi nuovamente alla fotocamera, è sufficiente premere un tasto qualsiasi sul telecomando per completare l'abbinamento della riconnessione: 1. Ruotare l'interruttore di accensione del telecomando su [Attiv.] A questo punto, la spia luminosa BLE lampeggerà lentamente. 2. Premere un tasto qualsiasi sul telecomando e la spia luminosa BLE sul telecomando passerà da lampeggiante veloce a luce fissa, indicando l'abbinamento riuscito. * Non applicabile: 1. Dopo l'abbinamento per la prima volta, collegare ulteriori fotocamere. Seguire i primi passaggi per la connessione di abbinamento. 2. Dopo il primo collegamento, il telecomando è stato rimosso attivamente dalla fotocamera. Seguire i primi passaggi per la connessione di abbinamento.
Domande e Risposte: Non può essere utilizzato normalmente dopo l'abbinamento riuscito	1. Controllare e confermare che MENU - [Rete] - [BLE] - [Cntrl remt BLE] sia impostato su [Attiv.] 2. Riavviare il telecomando e la fotocamera [Funzione BLE] ed eseguire nuovamente i passaggi di abbinamento sopra dall'inizio.

* Il metodo di impostazione per lo scatto remoto può variare da fotocamera a fotocamera. Per i dettagli, fare riferimento al capitolo sul telecomando nel manuale di istruzioni della fotocamera.

Metodo di abbinamento

Marchio	Nikon
Primi passaggi di abbinamento	① Regolare l'interruttore di accensione del telecomando su [ON] e la spia luminosa Bluetooth lampeggerà lentamente ② Regolare le impostazioni della fotocamera a. Selezionare MENU - [MENU OPZIONI DI RETE] - [Opz. telecomando Bluetooth] - [Salva telecomando] ③ Premere e tenere premuto [il tasto "C" personalizzato + il tasto REC]. Dopo che la spia luminosa Bluetooth del telecomando passa da lampeggiante veloce a luce fissa, è possibile rilasciarlo. ④ Lo schermo della fotocamera visualizza [Telecomando salvao], fare clic su [OK] per completare l'abbinamento ⑤ È possibile controllare la fotocamera con il telecomando
Procedura di riconnessione e abbinamento	Una volta abbinati il telecomando e la fotocamera per la prima volta, se è necessario connettersi nuovamente alla fotocamera, è sufficiente premere un tasto qualsiasi sul telecomando per completare l'abbinamento della riconnessione: 1. Ruotare l'interruttore di accensione del telecomando su [ON] e la spia luminosa Bluetooth lampeggerà lentamente. 2. Premere un tasto qualsiasi sul telecomando e la spia luminosa Bluetooth sul telecomando passerà da lampeggiante veloce a luce fissa, indicando l'abbinamento riuscito. * Non applicabile: 1. Dopo l'abbinamento per la prima volta, collegare ulteriori fotocamere. Seguire i primi passaggi per la connessione di abbinamento. 2. Dopo il primo collegamento, il telecomando è stato rimosso attivamente dalla fotocamera. Seguire i primi passaggi per la connessione di abbinamento.
Domande e Risposte: Non può essere utilizzato normalmente dopo l'abbinamento riuscito	1. Controllare e confermare che MENU - selezionare [MENU OPZIONI DI RETE] - selezionare [Opz. telecomando Bluetooth] - [Conness. telecomando Bluetooth] sia impostato su [ON] 2. Riavviare il telecomando e la fotocamera ed eseguire nuovamente i passaggi di abbinamento sopra dall'inizio.

* Il metodo di impostazione per lo scatto remoto può variare da fotocamera a fotocamera. Per i dettagli, fare riferimento al capitolo sul telecomando nel manuale di istruzioni della fotocamera.

Metodo di abbinamento

	Canon
Primi passaggi di abbinamento	① Regolare l'interruttore di accensione del telecomando su [ON] e la spia luminosa BLE lampeggerà lentamente ② Regolare le impostazioni della fotocamera a. Selezionare MENU - [Impost. BLE] - [Attiva] b. Selezionare MENU - [Connes. a telecom. wireless] - [Aggiungi dispos. a cui connett.]. c. Lo schermo della fotocamera richiede [Abbinamento in corso. Avviare l'abbinamento sul telecomando wireless.] ③ Tenere premuto [il tasto "C" personalizzato + il tasto REC]. Dopo che la spia luminosa BLE sul telecomando passa da lampeggiante rapido a luce fissa, è possibile rilasciarlo. ④ Lo schermo della fotocamera richiede [Abbinato a: SR-RG2@], selezionare [OK] per completare l'accoppiamento. ⑤ Modalità fotografia: Selezionare la fotocamera [MENU] - [Modalità drive] - [Auto scatto:10 sec. / telecomando], [Auto scatto: 2 sec. / telecomando], [Scatto singolo], ecc. - [SET], è possibile controllare la fotocamera con il telecomando. ⑥ Modalità di registrazione: Regolare il quadrante della fotocamera su [Modalità Filmato] ed possibile controllare la fotocamera con il telecomando
Procedura di riconnessione e abbinamento	Una volta abbinati il telecomando e la fotocamera per la prima volta, se è necessario connettersi nuovamente alla fotocamera, basta premere un tasto qualsiasi sul telecomando per completare l'abbinamento della riconnessione. ① Regolare l'interruttore di accensione del telecomando su [ON] e la spia luminosa BLE lampeggerà lentamente ② Premere un tasto qualsiasi sul telecomando e la spia luminosa BLE sul telecomando passerà da lampeggiante veloce a luce fissa, il che significa che l'abbinamento è completato. * Non applicabile: 1. Dopo l'abbinamento per la prima volta, il telecomando completa la connessione di abbinamento con le altre fotocamere. In questo caso, prima [Elimina le informaz. connessione] e poi rieseguire i primi passaggi di abbinamento. 2. Dopo aver effettuato la connessione per la prima volta, eliminare automaticamente il telecomando dalla fotocamera. In questo caso, eseguire nuovamente i primi passaggi di abbinamento
Domande e Risposte: Non può essere utilizzato normalmente dopo l'abbinamento riuscito	1. Controllare che MENU - [Impost. BLE] sia nello stato [Attiva]. 2. In modalità foto: Confermare la homepage della fotocamera - [SET] - [Modalità drive] - selezionare [Auto scatto:10 sec./telecomando], [Auto scatto:2 sec./telecomando] ecc. sono stati selezionati. 3. Riavviare il telecomando e la fotocamera [Impost. BLE] ed eseguire nuovamente i passaggi di abbinamento sopra dall'inizio.

* Il metodo di impostazione per lo scatto remoto può variare da fotocamera a fotocamera. Per i dettagli, fare riferimento al capitolo sul telecomando nel manuale di istruzioni della fotocamera.

Informazioni sul prodotto

Tensione di lavoro	3,7V
Corrente di lavoro	5mA
Parametri della batteria	3,7V / 200mAh / 0,74Wh
Ambito di controllo	circa 10m
Temperatura di lavoro	0°C to 40°C / 32°F to 104°F
Dimensioni del prodotto	92,0 × 36,5 × 14.7mm / 3,6 × 1,4 × 0,6in
Peso netto del prodotto	37,5g / 1,32oz

App SmallRig Up

(1) Metodo di download dell'app:

Puoi cercare "SmallRig Up" nell'App Store o nell'Apple Store per scaricarlo.

(2) Scopo dell'app:

Puoi utilizzare l'app SmallRig Up per scaricare e aggiornare il firmware più recente per il telecomando.

(3) Note:

1. Prima di aggiornare, assicurati che il telecomando abbia una batteria sufficiente (indicata da una luce blu) e che la batteria del tuo telefono sia anche completamente carica.
2. Durante il processo di aggiornamento, non premere nessun pulsante o interruttore sul telecomando.

Contenido del paquete

Control remoto	× 1	Cinta mágica	× 1	Funda de silicona	× 1
Manual de usuario	× 1	Correa de muñeca	× 1		

Product Details

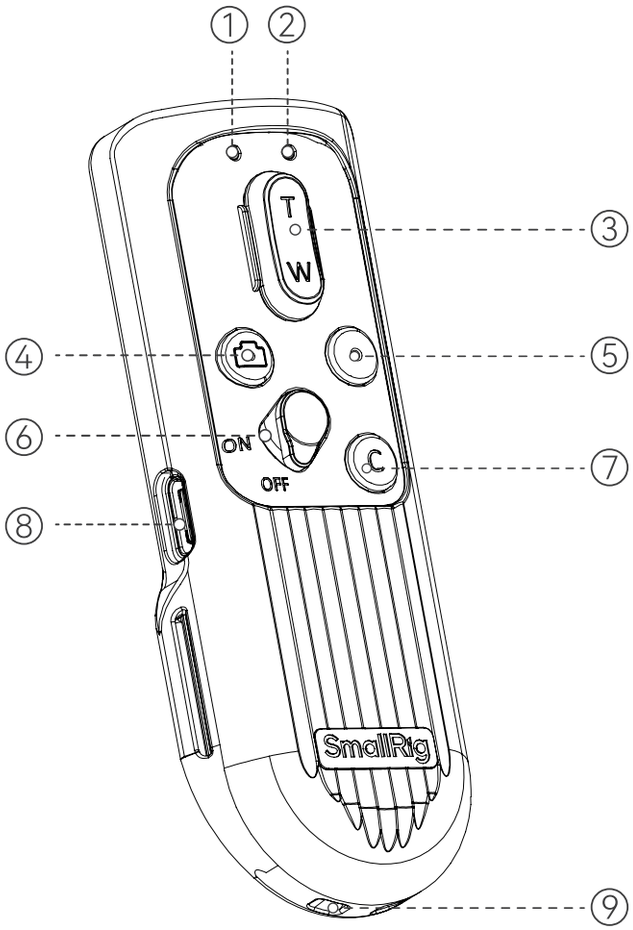

① Indicador de nivel y carga de la batería

② Indicador BLE

③ TW: Botón del zoom

④ Botón de enfoque / obturador *1

⑤ Botón de grabación

⑥ Botón de encendido / apagado

⑦ Botones personalizados «C» *2

⑧ Puerto de carga USB-C

⑨ Orificio para correa

1. Botón de enfoque / obturador:
   Presión parcial: Enfoque automático Presión total: Toma de fotografía.
2. Botones personalizados:
(1) Para cámaras Nikon: Corresponde a la función asignada al botón Fn1 personalizable.
(2) Para cámaras Sony: Corresponde a la función asignada al botón C1 personalizable.

Instrucciones de la cinta mágica

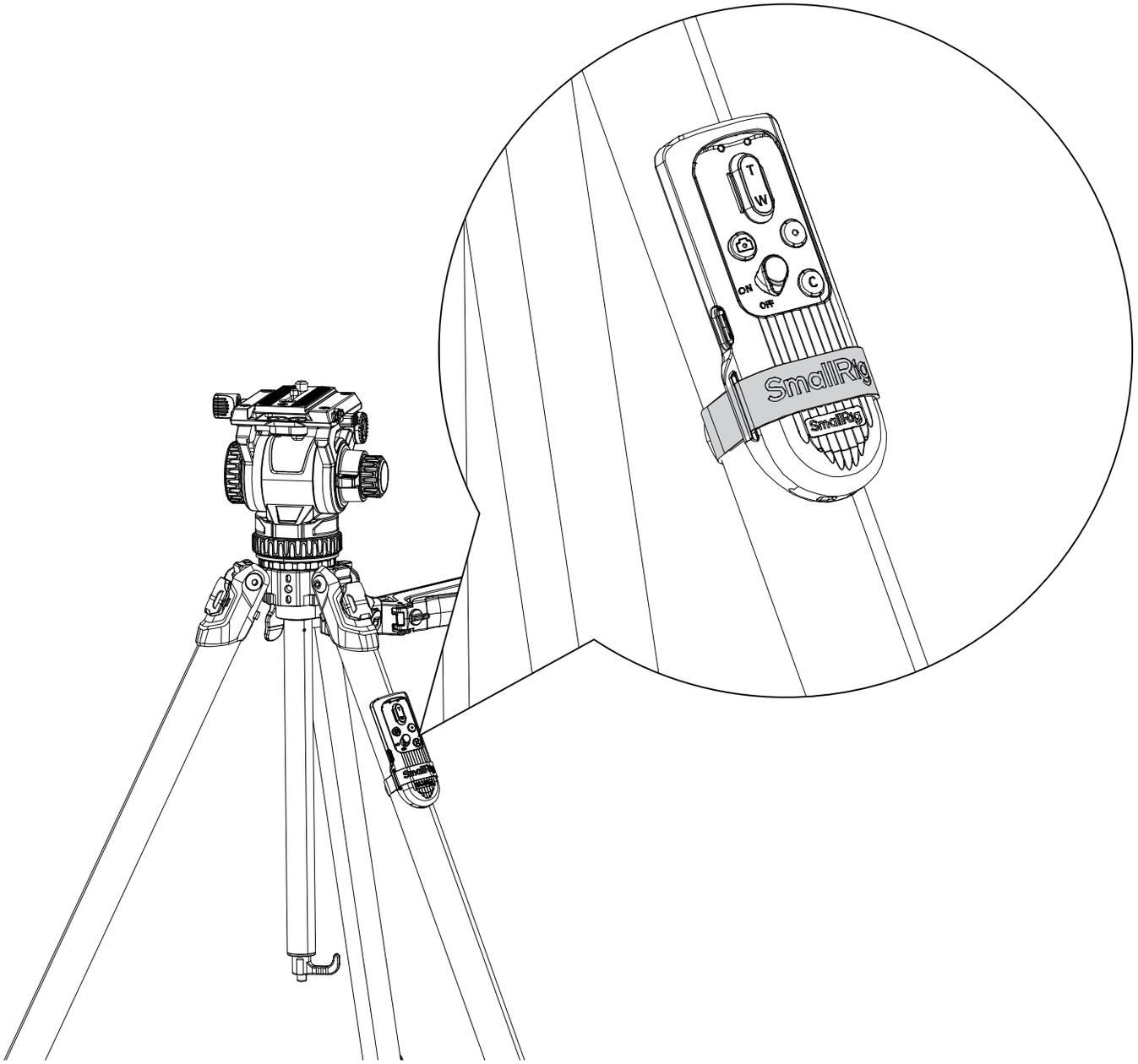

Descripción de los indicadores

Si no se pulsa se presiona ningún botón ni se produce ningún cambio en el estado del Bluetooth en 10 segundos, los dos indicadores se apagarán. Para verificar el nivel de batería o el estado de Bluetooth, pulsa presione cualquier botón.

(1) Indicador BLE

· **Indicador azul parpadeo lento:** BLE no conectado o conexión fallida.
· **Indicador azul parpadeo rápido:** BLE conectándose.
· **Indicador azul encendido fijo:** BLE conectado con éxito.

(2) Indicador de batería

Estado de carga cuando está apagado:
· **Indicador azul parpadeo lento:** Cargando.
· **Indicador azul encendido fijo:** Carga completa.

Estado durante el uso:
Luz azul sólida: Batería > 20%; **Luz roja sólida:** 10% < Batería ≤ 20%;
Luz roja intermitente: Batería ≤ 10%

Estado de actualización de firmware:
Indicador de batería-luz roja fija Indicador BLE-luz azul fija.

Compatibilidad

Nikon	Z50II
Sony	Alpha 7 III / Alpha 7 IV / Alpha 7R III / Alpha 7R IV / Alpha 7R V / Alpha 7S III / Alpha 7C II / Alpha 7C / Alpha 7CR / Alpha 9 / Alpha 9 II / Alpha 9 III / Alpha A1 / Alpha 1 II / Alpha 6700 / Alpha 6600 / Alpha 6100 / Alpha 6400/ ZV-E1 / ZV-E10 / ZV-E10 II / ZV-E10 / ZV-E10 II / ZV-1 II / ZV-1 / ZV-1F / FX3
Canon	EOS R5 / R5 Mark II / R6 / R6 Mark II / R7 / R8 / R10 / R / R50 / M50 Mark II / M6 Mark II / M200 / G5X Mark II / G7X Mark III

Método de emparejamiento

Marca	Sony
Pasos para el primer emparejamiento	① Ajuste el interruptor de encendido del control remoto a la posición [Activar], el indicador BLE parpadeará lentamente. ② Ajuste la configuración de la cámara a. Seleccione [MENU] - Red - [BLE] - [Función BLE] - [Activar]. b. Seleccione [MENU] - Red - [BLE] - [M. a dist. BLE] - [Activar]. c. Seleccione [MENU] - Red - [BLE] - [Emparejamiento] ③ Mantenga pulsado los [Botón «C» personalizaBLE + Botón de grabación] hasta que el indicador BLE del mando a distancia cambie de parpadeo rápido a luz fija, luego suéltela. La pantalla de la cámara muestra un mensaje [¿Permitir emparejamiento con este dispositivo? Dispositivo conectado: SR-RG2], seleccione [Aceptar]. ④ La pantalla de la cámara indica [Emparejado], seleccione [Aceptar] para completar el emparejamiento. ⑤ El mando a distancia ya puede controlar la cámara.
Pasos para reconexión después del emparejamiento inicial	Una vez que el mando a distancia y la cámara hayan completado el emparejamiento inicial, volver a conectarse a la cámara es tan sencillo como pulsar cualquier botón del mando a distancia: 1. Ponga el interruptor de encendido del mando a distancia en [Activar], el indicador BLE parpadeará lentamente. 2. Pulse cualquier botón del mando a distancia, el indicador BLE pasará de parpadeo rápido a luz fija, lo que indica que el emparejamiento se ha realizado correctamente. * Casos no aplicables: 1. Después del primer emparejamiento, el control remoto se conecta a otra cámara. Repita los pasos del emparejamiento inicial. 2. Después de la primera conexión, el control remoto se elimina autónoma desde la cámara. Repita los pasos del emparejamiento inicial.
Preguntas frecuentes (Q&A): El control remoto no funciona correctamente después de un emparejamiento exitoso.	1. Acceda a MENU - [Red] - [BLE] - [M. a dist. BLE], y asegúrese de que esté configurado en [Activar] 2. Reinicie el mando a distancia y la [Función BLE] de la cámara e inicie el proceso de emparejamiento desde Pasos iniciales del emparejamiento

* El método de configuración para el disparo a distancia puede variar según el modelo de cámara, por lo que debe consultar el capítulo sobre el mando a distancia en el manual de usuario de la cámara para obtener más detalles.

Método de emparejamiento

Marca	Nikon
Pasos para el primer emparejamiento	① Ajuste el interruptor de encendido del control remoto a la posición [ON], el indicador Bluetooth parpadeará lentamente. ② Ajuste la configuración de la cámara a. Seleccione MENU - [MENÚ RED] - [Opc. control remoto Bluetooth] - [Guardar control. remoto inalámb.] ③ Mantenga pulsado los [Botón «C» personalizable + Botón de grabación] hasta que el indicador Bluetooth del mando a distancia cambie de parpadeo rápido a luz fija, luego suéltela. ④ La pantalla de la cámara indica [Controlador remoto inalámbrico guardado], seleccione [Acep.] para completar el emparejamiento. ⑤ El mando a distancia ya puede controlar la cámara.
Pasos para reconexión después del emparejamiento inicial	Una vez que el mando a distancia y la cámara hayan completado el emparejamiento inicial, volver a conectarse a la cámara es tan sencillo como pulsar cualquier botón del mando a distancia: 1. Ponga el interruptor de encendido del mando a distancia en [ON], el indicador Bluetooth parpadeará lentamente. 2. Pulse cualquier botón del mando a distancia, el indicador Bluetooth pasará de parpadeo rápido a luz fija, lo que indica que el emparejamiento se ha realizado correctamente. * Casos no aplicables: 1. Después del primer emparejamiento, el control remoto se conecta a otra cámara. Repita los pasos del emparejamiento inicial. 2. Después de la primera conexión, el control remoto se elimina autónoma desde la cámara. Repita los pasos del emparejamiento inicial.
Preguntas frecuentes (Q&A): El control remoto no funciona correctamente después de un emparejamiento exitoso.	1. Compruebe MENU - [MENÚ RED] - [Opc. control remoto Bluetooth] - [Conex. control remoto Bluetooth], y asegúrese de que esté configurado en [ON]. 2. Reinicie el mando a distancia y la cámara e inicie el proceso de emparejamiento desde Pasos iniciales de emparejamiento.

* El método de configuración para el disparo a distancia puede variar según el modelo de cámara, por lo que debe consultar el capítulo sobre el mando a distancia en el manual de usuario de la cámara para obtener más detalles.

Método de emparejamiento

Marca	Canon
Pasos para el primer emparejamiento	① Ajuste el interruptor de encendido del control remoto a la posición [ON], el indicador BLE parpadeará lentamente. ② Ajuste la configuración de la cámara a. Seleccione MENU - [Ajustes de BLE] - [Activ.] b. Seleccione MENU - [Conectar a mando inalámbrico] - [Añadir dispositivo para conectar]. c. La pantalla de la cámara indica [Emparejado en curso. Inicie el emparejado en el mando inalámbrico.] ③ Mantenga pulsado los [Botón «C» personalizable + Botón de grabación] hasta que el indicador BLE del mando a distancia cambie de parpadeo rápido a luz fija, luego suéltela. ④ La pantalla de la cámara indica [Emparejada con: SR-RG2@], seleccione [Aceptar] para completar el emparejamiento. ⑤ Modo de fotografía: En la cámara, seleccione [MENÚ] - [Modo de avance] - [Autodisparador: 10 seg. / remoto], [Autodisparador: 2 seg. / remoto], [Disparo único], etc. - [SET], entonces el control remoto puede controlar la cámara. ⑥ Modo de grabación: Ajuste el dial de la cámara al [Modo de vídeo], y el control remoto puede controlar la cámara.
Pasos para reconexión después del emparejamiento inicial	Una vez que el mando a distancia y la cámara hayan completado el emparejamiento inicial, Si necesita volver a conectar el control remoto con la cámara, simplemente presione cualquier botón en el control remoto. Esto completará la reconexión automáticamente. ① Ajuste el interruptor de encendido del control remoto a la posición [ON], el indicador BLE parpadeará lentamente. ② Pulse cualquier botón del mando a distancia. El indicador BLE cambiará de parpadeo rápido a luz fija, indicando que la conexión ha sido exitosa. * Casos no aplicaBLEs: 1. Si el mando a distancia se ha emparejado con otra cámara después de el emparejamiento inicial, por favor, primero [Borrar información de conexión] y vuelva a seguir los pasos del emparejamiento inicial. 2. Después de la primera conexión, el control remoto se elimina autónoma desde la cámara. En este caso, repita los pasos del emparejamiento inicial.
Preguntas frecuentes (Q&A): El control remoto no funciona correctamente después de un emparejamiento exitoso.	1. Compruebe MENU - [Ajustes de BLE], y asegúrese de que [Activ.] está seleccionado. 2. Modo de fotografía: Afirman que se han seleccionado [SET] - [Modo de avance] - [Autodisparador: 10 seg. / remoto], [Autodisparador: 2 seg. / remoto], etc. 3. Reinicie el mando a distancia y [Ajustes de BLE] de la cámara e inicie el proceso de emparejamiento desde Pasos iniciales del emparejamiento

* El método de configuración para el disparo a distancia puede variar según el modelo de cámara, por lo que debe consultar el capítulo sobre el mando a distancia en el manual de usuario de la cámara para obtener más detalles.

Información del producto

Voltaje de funcionamiento	3,7V
Corriente de funcionamiento	5mA
Parámetros de la batería	3,7V / 200mAh / 0,74Wh
Rango de control:	Aprox. 10m
Temperatura de funcionamiento	0°C to 40°C / 32°F to 104°F
Dimensiones del producto	92,0 × 36,5 × 14.7mm / 3,6 × 1,4 × 0,6in
Peso neto del producto	37,5g / 1,32oz

Aplicación SmallRig Up

(1) Método de descarga de la aplicación:

Puedes buscar "SmallRig Up" en la App Store o Apple Store para descargarla.

(2) Propósito de la aplicación:

Puedes utilizar la aplicación SmallRig Up para descargar y actualizar el firmware más reciente del control remoto.

(3) Notas:

1. Antes de actualizar, asegúrate de que el control remoto tenga suficiente energía (indicado por una luz azul) y de que la batería de tu teléfono esté también completamente cargada.
2. Durante el proceso de actualización, no presiones ningún botón o interruptor en el control remoto.

Conteúdo de Embalagem

Controle remoto	× 1	Fita mágica	× 1	Capa de silicone	× 1
Manual de Utilizador	× 1	Correia para pulso	× 1		

Detalhes do Produto

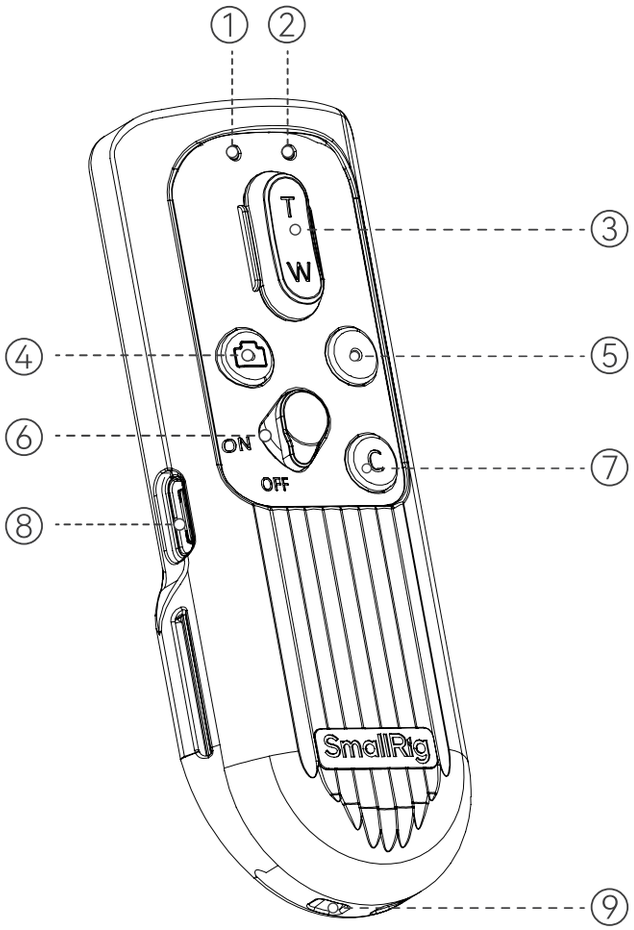

① Indicador de Bateria e de Carga

② Indicador de conexão BLE

③ TW: Alavanca de Zoom

④ Botão de Foco / Captação *1

⑤ Botão de Gravação

⑥ Botão de ligar / desligar

⑦ Botão "C" (personalizável) *2

⑧ Porta de Carregamento USB-C

⑨ Orificio para correa

1. BBotão de Foco / Captação:
   Meia Pressão para Focar, Pressão Total para Disparar.
2. Botão Personalizado:

(1) câmara Nikon Corresponde à função definida nas configurações personalizadas Fn1
(2) câmara Sony Corresponde à função definida nas configurações personalizadas C1

Instruções da fita mágica

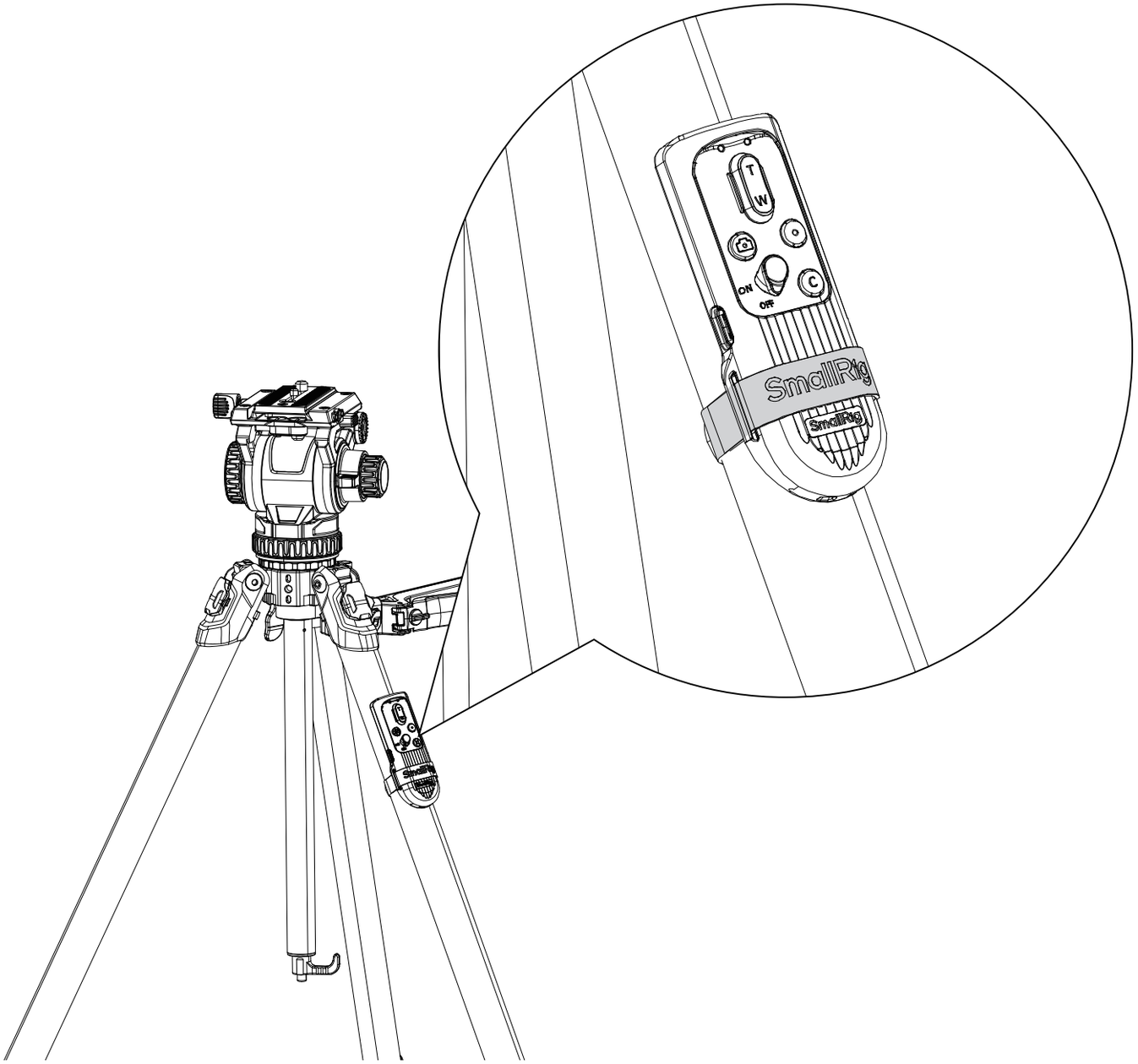

Explicação dos Indicadores de Luz

Caso nenhum botão seja pressionado ou o estado do Bluetooth não seja alterado em 10 segundos, as duas luzes indicadoras apagar-se-ão. Para verificar o nível atual de bateria ou o estado atual do Bluetooth, pressione qualquer botão.

(1) Indicador de conexão BLE

· Luz azul piscando lentamente Falha na Conexão BLE / Não Conectado
· Luz azul piscando rapidamente A conectar ao BLE
· Luz azul acesa continuamente Conexão BLE bem-sucedida

(2) Indicador de Carga de Bateria

Carregamento com o dispositivo desligado:
· **Luz azul piscando lentamente:** Em carregamento
· **Luz azul acesa continuamente:** Carregamento concluído

Estado durante el uso:

Luz azul sólida: Batería > 20%; **Luz roja sólida:** 10% < Batería ≤ 20%;
Luz roja intermitente: Batería ≤ 10%

Estado da Atualização do Firmware:
Indicador de Carga - Luz vermelha acesa continuamente Indicador BLE - Luz azul acesa.

Compatibilidade

Nikon	Z50II
Sony	Alpha 7 III / Alpha 7 IV / Alpha 7R III / Alpha 7R IV / Alpha 7R V / Alpha 7S III / Alpha 7C II / Alpha 7C / Alpha 7CR / Alpha 9 / Alpha 9 II / Alpha 9 III / Alpha A1 / Alpha 1 II / Alpha 6700 / Alpha 6600 / Alpha 6100 / Alpha 6400/ ZV-E1 / ZV-E10 / ZV-E10 II / ZV-E10 / ZV-E10 II / ZV-1 II / ZV-1 / ZV-1F / FX3
Canon	EOS R5 / R5 Mark II / R6 / R6 Mark II / R7 / R8 / R10 / R / R50 / M50 Mark II / M6 Mark II / M200 / G5X Mark II / G7X Mark III

Método de emparelhamento

Marca	Sony
Passos de emparelhamento inicial	① Coloque o interruptor de alimentação do controle remoto em [Lig.], a luz BLE piscará lentamente. ② Ajuste as configurações da câmara a. Selecione MENU — [Rede] — [BLE] — [Função BLE] — [Lig.] b. Selecione MENU — [Rede] — [BLE] — [Cont. rem. BLE] — [Lig.] c. Selecione MENU — [Rede] — [BLE] — [Emparelhamento] ③ Pressione os botões [Personalizado "C"] e [Gravação] até a luz BLE mudar de piscar rapidamente para acesa continuamente, depois solte os botões. A tela da câmara exibe a mensagem: [Deseja permitir o emparelhamento com este dispositivo? Dispositivo conectado: SR-RG2], selecione [OK]. ④ A tela exibe [Emparelhado:SR-RG2], selecione [OK] para finalizar o emparelhamento. ⑤ O controle remoto agora controla a câmara.
Passos para reconectar o emparelhamento	Após o emparelhamento inicial, pressione qualquer botão no controle remoto para reconectar à câmara. 1. Coloque o interruptor de alimentação do controle remoto na posição [Lig.], e a luz indicadora BLE começará a piscar lentamente. 2. Pressione qualquer botão no controle remoto, e a luz indicadora BLE passará de piscar rapidamente para acesa continuamente, indicando que o emparelhamento foi bem-sucedido. Casos não aplicáveis 1. Após o emparelhamento inicial, conectar a outra câmara. Siga os passos de emparelhamento inicial para conectar. 2. Após a conexão inicial, o controle remoto foi removido ativamente da câmara. Siga os passos de emparelhamento inicial para conectar.
Perguntas e Respostas Após o emparelhamento bem-sucedido, não funciona corretamente.	1. Verifique MENU —MENU — [Rede] — [BLE] — [Cont. rem. BLE] — [Lig.] 2. Reinicie o controle remoto e a câmara [Função BLE] e repita os passos de emparelhamento inicial.

* O método de configuração para captura remota varia conforme o modelo da câmara. Para mais detalhes, consulte o capítulo sobre controle remoto no manual da câmara.

Método de emparelhamento

Marca	Nikon
Passos de emparelhamento inicial	① Coloque o interruptor de Opçõe control. remoto Bluetooth em [ON], a luz Bluetooth piscará lentamente. ② Ajuste as configurações da câmara a. Selecione MENU — [MENU DE REDE] — [Opçõe control. remoto Bluetooth] — [Guardar control. remoto sem fios] ③ Pressione os botões [Personalizado "C"] e [Gravação] até a luz Bluetooth mudar de piscar rapidamente para acesa continuamente, depois solte os botões. ④ A tela da câmara exibirá [Controlador remoto sem fios guardado.], selecione [OK] para concluir o emparelhamento. ⑤ O controle remoto controla a câmara.
Passos para reconectar o emparelhamento	Após o emparelhamento inicial, pressione qualquer botão no controle remoto para reconectar à câmara. 1. Coloque o interruptor de alimentação do controle remoto na posição [ON], e a luz indicadora BLE começará a piscar lentamente. 2. Pressione qualquer botão no controle remoto, e a luz indicadora Bluetooth passará de piscar rapidamente para acesa continuamente, indicando que o emparelhamento foi bem-sucedido. Casos não aplicáveis 1. Após o emparelhamento inicial, conectar a outra câmara. Siga os passos de emparelhamento inicial para conectar. 2. Após a conexão inicial, o controle remoto foi removido ativamente da câmara. Siga os passos de emparelhamento inicial para conectar.
Perguntas e Respostas Após o emparelhamento bem-sucedido, não funciona corretamente.	1. Verifique e confirme MENU — [MENU DE REDE] — [Opçõe control. remoto Bluetooth] — [Ligacão control. remoto Bluetooth] — [ON]. 2. Reinicie o controle remoto e a câmara e execute novamente os passos de emparelhamento acima desde o início.

* O método de configuração para captura remota varia conforme o modelo da câmara. Para mais detalhes, consulte o capítulo sobre controle remoto no manual da câmara.

Método de emparelhamento

Marca	Canon
Passos de emparelhamento inicial	① Coloque o interruptor de alimentação do controle remoto em [ON], a luz BLE piscará lentamente. ② Ajuste as configurações da câmara a. Selecione MENU — [Configs. BLE] — [Ativar] b. Selecione MENU — [Conectar a Ctrl. Rem. S / Fio] — [Adicionar disposit. p/ conexão]. c. A tela da câmara exibe: [Emparelhamento em andamento. Iniciar emparelhamento no Controle Remoto Sem Fio.] ③ Pressione os botões [Personalizado "C"] e [Gravação] até a luz BLE mudar de piscar rapidamente para acesa continuamente, depois solte os botões. ④ A tela da câmara exibe [Emparelhado com: SR-RG2@], selecione [OK] para concluir o emparelhamento. ⑤ Modo de Captação Selecione [MENU] — [Modo de Disparo] — [Temporizador:10 s / Ctrl. Rem.], [Temporizador:2 s / Ctrl. Rem], [Captura Individual], etc., — [SET], o controle remoto passará a controlar a câmara. ⑥ Modo de gravação Ajuste o seletor da câmara para [Modo de Vídeo], o controle remoto passará a controlar a câmara.
Passos para reconectar o emparelhamento	Após o emparelhamento inicial, pressione qualquer botão no controle remoto para reconectar à câmara. ① Coloque o interruptor de alimentação do controle remoto na posição [ON], a luz indicadora BLE piscará lentamente. ② Pressione qualquer botão no controle remoto, e a luz indicadora BLE passará de piscar rapidamente para acesa continuamente, indicando que o emparelhamento foi concluído. Casos não aplicáveis 1. Após o emparelhamento inicial, conectar a outra câmara. Nesse caso, [Excluir informações da conexão] e, em seguida, repita os passos de emparelhamento inicial. 2. Após a conexão inicial, o controle remoto foi removido ativamente da câmara. Repita os passos de emparelhamento inicial.
Perguntas e Respostas Após o emparelhamento bem-sucedido, não funciona corretamente.	1. Verifique se MENU — [Configs. BLE] está em [Ativar]. 2. Confirme na página principal da câmara — [SET] — [Modo de Disparo]—Verifique [Temporizador:10 s / Ctrl. Rem.], [Temporizador:2 s / Ctrl. Rem.], etc., estão selecionados. 3. Reinicie o controle remoto e a câmara [Configs. BLE] e repita os passos de emparelhamento inicial.

* O método de configuração para captura remota varia conforme o modelo da câmara. Para mais detalhes, consulte o capítulo sobre controle remoto no manual da câmara.

Información del producto

Tensão de operação	3,7V
Corrente de operação	5mA
Parâmetros da bateria	3,7V / 200mAh / 0,74Wh
Alcance de controle	Aprox. 10m
Temperatura de operação	0°C to 40°C / 32°F to 104°F
Dimensões do produto	92,0 × 36,5 × 14.7mm / 3,6 × 1,4 × 0,6in
Peso líquido do produto	37,5g / 1,32oz

Aplicação SmallRig Up

(1) Método de Download da Aplicação:

Pode pesquisar "SmallRig Up" na App Store ou Apple Store para fazer o download.

(2) Objetivo da Aplicação:

Pode utilizar a aplicação SmallRig Up para fazer o download e atualizar o firmware mais recente do controlo remoto.

(3) Notas:

1. Antes de atualizar, certifique-se de que o controlo remoto tem energia suficiente (indicado por uma luz azul) e que a bateria do seu telefone também está totalmente carregada.
2. Durante o processo de atualização, não pressione nenhum botão ou interruptor no controlo remoto.

In de Doos

Afstandsbediening	× 1	Magische tape	× 1	Siliconen hoes	× 1
Gebruiksaanwijzing	× 1	Polsband	× 1		

Productgegevens

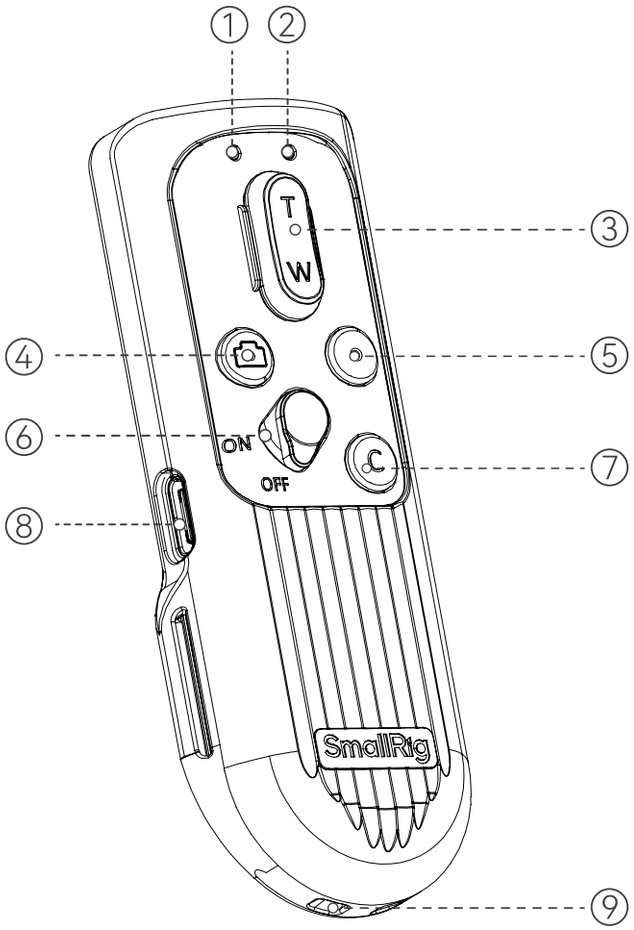

① Batterijniveau en oplaadindicator

② BLE-indicator

③ TW: Zoomknop

④ Scherpstelling / Sluitertoets *1

⑤ Opnameknop

⑥ AAN/UIT knop

⑦ "C": Aanpasbare knop *2

⑧ USB-C oplaadpoort

⑨ Riemgat

1. Focus / Sluitertoets:
   Half indrukken om te focussen, helemaal indrukken om een foto te maken.
2. Aanpasbare “C”-knop:
(1) Nikon-camera: Komt overeen met de functie die is ingesteld in Fn1 aangepaste instellingen.
(2) Sony Camera: Komt overeen met de functie die is ingesteld in C1 aangepaste instellingen.

Handleiding voor magische tape

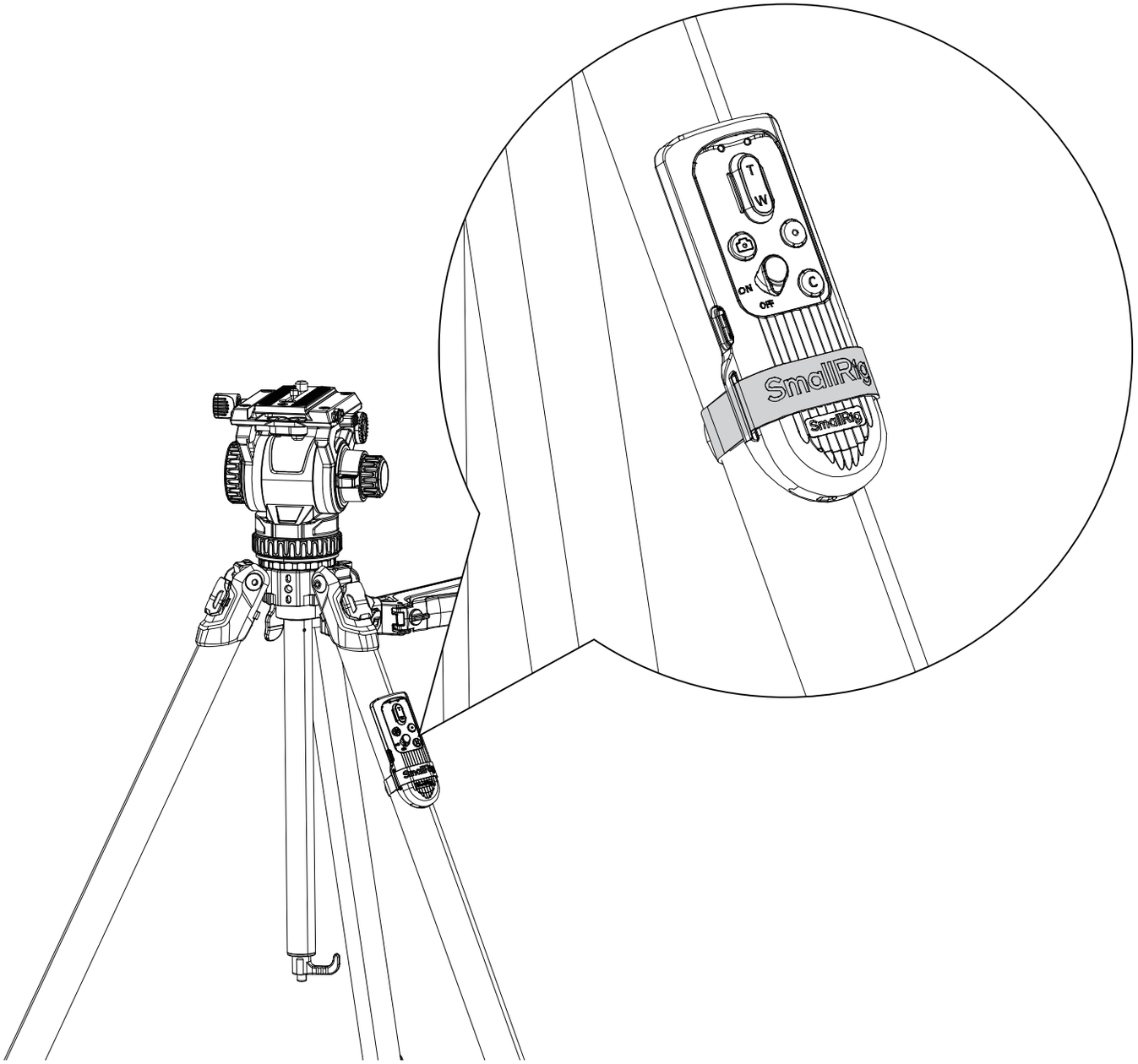

Beschrijving indicatorlampjes

Als er binnen de 10 seconden geen knop wordt ingedrukt of de Bluetooth-status niet wordt gewijzigd, gaan beide indicatorlampjes uit. Druk tijdens deze periode op een willekeurige toets om het huidige batterijniveau of de Bluetooth-status te controleren.

(1) BLE-indicatorlampje

· Langzaam knipperend blauw licht: BLE verbinding mislukt / verbroken
· Snel knipperend blauw licht: BLE-verbinding bezig
· Constant blauw licht: BLE verbinding succesvol

(2) Batterij-indicatorlampje

Tijdens uitschakeling Opladen:
· Langzaam knipperend blauw licht: Opladen bezig
· Continu blauw licht: Opladen voltooid

Tijdens inschakelen en gebruik:
Blauw licht vast: Batterij > 20%; Rood licht vast: 10% < Batterij ≤ 20%;
Rood licht knipperend: Batterij ≤ 10%

Firmware upgrade status:
Batterij indicatielampje - Continu rood en BLE indicatielampje - Continu blauw

Compatibiliteit

Nikon	Z50II
Sony	Alpha 7 III / Alpha 7 IV / Alpha 7R III / Alpha 7R IV / Alpha 7R V / Alpha 7S III / Alpha 7C II / Alpha 7C / Alpha 7CR / Alpha 9 / Alpha 9 II / Alpha 9 III / Alpha A1 / Alpha 1 II / Alpha 6700 / Alpha 6600 / Alpha 6100 / Alpha 6400/ ZV-E1 / ZV-E10 / ZV-E10 II / ZV-E10 / ZV-E10 II / ZV-1 II / ZV-1 / ZV-1F / FX3
Canon	EOS R5 / R5 Mark II / R6 / R6 Mark II / R7 / R8 / R10 / R / R50 / M50 Mark II / M6 Mark II / M200 / G5X Mark II / G7X Mark III

Stappen voor het koppelen

Merk	Sony
Initiële Koppelingsstappen	① Zet de aan / uit-schakelaar van de afstandsbediening op [Aan], en het BLE-lampje knippert langzaam. ② Pas de camera-instellingen aan: a. Selecteer [MENU] - [Netwerk] - [BLE] - [BLE-functie] - [Aan]. b. Selecteer [MENU] - [Netwerk] - [BLE] - [BLE-afst.bed.] - [Aan]. c. Selecteer [MENU] - [Netwerk] - [BLE] - [Koppeling]. ③ Houd de knop [Aanpasbare knop "C" + Opnameknop] van de afstandsbediening ingedrukt tot het BLE-lampje op de afstandsbediening verandert van snel knipperen in constant branden en laat dan los. Het camerascherm vraagt [Verbinding van apparaat toestaan? Aangesloten apparaat: SR-RG2], selecteer [OK]. ④ [Gekoppeld] verschijnt op het scherm en selecteer nogmaals [OK] om het koppelen te voltooien. ⑤ De afstandsbediening kan nu de camera bedienen.
Koppelingsstappen opnieuw koppelen	Zodra de afstandsbediening en de camera de eerste koppeling hebben voltooid, is het opnieuw verbinden met de camera zo eenvoudig als het indrukken van een willekeurige toets op de afstandsbediening: 1. Zet de aan / uit-schakelaar van de afstandsbediening op [Aan] en het BLE-lampje zal langzaam knipperen. 2. Druk op een willekeurige toets op de afstandsbediening en het BLE-lampje op de afstandsbediening zal overgaan van snel knipperen naar constant branden, wat aangeeft dat het koppelen gelukt is. * Uitzonderingen: 1. Als de afstandsbediening na de eerste koppeling met een andere camera werd gekoppeld, volg dan opnieuw de stappen voor de eerste koppeling. 2. Als je deze afstandsbediening opzettelijk van de camera hebt verwijderd na de eerste koppeling, volg dan de eerste koppelstappen opnieuw.
Q&A: Kan niet goed gebruiken na een succesvolle koppeling	1. Bevestig de instelling op de camera: selecteer [MENU] - [Netwerk] - [BLE] - [BLE-afst.bed.] en controleer of [Aan] geselecteerd is. 2. Start de afstandsbediening en de [BLE-functie] van de camera opnieuw op en begin het bovenstaande koppelproces vanaf het begin.

* De methode voor het instellen van opnamen op afstand kan verschillen afhankelijk van het cameramodel. Raadpleeg voor gedetailleerde informatie het betreffende hoofdstuk over afstandsbedieningen in de gebruikershandleiding van de camera.

Stappen voor het koppelen

Merk	Nikon
Initiële Koppelingsstappen	① Zet de aan/uit-schakelaar van de afstandsbediening op [ON], en het Bluetooth-lampje knippert langzaam. ② Pas de camera-instellingen aan: a. Selecteer [MENU] - [NETWERKMENU] - [Opties Bluetooth-afstandsbed.] - [Draadloze afstandsbed. opslaan] ③ Houd de knop [Aanpasbare knop “C” + Opnameknop] van de afstandsbediening ingedrukt tot het BLE-lampje op de afstandsbediening verandert van snel knipperen in constant branden en laat dan los. ④ Het camerascherm geeft aan [Draadloze afstandsbediening opgeslagen.], selecteer [OK] om het koppelen te voltooien. ⑤ De afstandsbediening kan nu de camera bedienen.
Koppelingsstappen opnieuw koppelen	Zodra de afstandsbediening en de camera de eerste koppeling hebben voltooid, is het opnieuw verbinden met de camera zo eenvoudig als het indrukken van een willekeurige toets op de afstandsbediening: 1. Zet de aan / uit-schakelaar van de afstandsbediening op [ON] en het Bluetooth-lampje zal langzaam knipperen. 2. Druk op een willekeurige toets op de afstandsbediening en het Bluetooth-lampje op de afstandsbediening zal overgaan van snel knipperen naar constant branden, wat aangeeft dat het koppelen gelukt is. * Uitzonderingen: 1. Als de afstandsbediening na de eerste koppeling met een andere camera werd gekoppeld, volg dan opnieuw de stappen voor de eerste koppeling. 2. Als je deze afstandsbediening opzettelijk van de camera hebt verwijderd na de eerste koppeling, volg dan de eerste koppelstappen opnieuw.
Q&A: Kan niet goed gebruiken na een succesvolle koppeling	1. Bevestig de instelling op de camera: Selecteer [MENU] - [NETWERKMENU] - [Opties Bluetooth-afstandsbed.] - [Verbinding Bluetooth-afst.bed.] - [ON]. 2. Start de afstandsbediening en de camera opnieuw op en begin het bovenstaande koppelproces vanaf het begin.

* De methode voor het instellen van opnamen op afstand kan verschillen afhankelijk van het cameramodel. Raadpleeg voor gedetailleerde informatie het betreffende hoofdstuk over afstandsbedieningen in de gebruikershandleiding van de camera.

Stappen voor het koppelen

Merk	Canon
Initiële Koppelingsstappen	① Zet de aan/uit-schakelaar van de afstandsbediening op [ON], en het BLE-lampje knippert langzaam. ② Pas de camera-instellingen aan: a. Selecteer [MENU] - [Inst. v. BLE] - [Inschak.]. b. Selecteer [MENU] - [Verb. m. draadl. afstandsb.] - [Voeg apparaat voor verbinding toe.]. c. Op het camerascherm verschijnt [Pairing wordt uitgevoerd. Begin met pairing op de draadloze afstandsbediening]. ③ Houd de knop [Aanpasbare knop "C" + Opnameknop] van de afstandsbediening ingedrukt tot het BLE-lampje op de afstandsbediening verandert van snel knipperen in constant branden en laat dan los. ④ Op het camerascherm verschijnt [Gekoppeld met: SR-RG2@], selecteer [OK] om het koppelen te voltooien. ⑤ Stille modus: Selecteer [MENU] - [Transportmodus] - [Zelfontspanner: 10 sec / afstandsbediening], [Zelfontspanner: 2 sec / afstandsbediening], [Enkelbeeld], enz. – [SET] dan kan de controller de camera besturen. ⑥ Video-modus: Zet de keuzeknop van de camera op [Video-modus] en de afstandsbediening kan de camera bedienen.
Koppelingsstappen opnieuw koppelen	Zodra de afstandsbediening en de camera de eerste koppeling hebben voltooid, is het opnieuw verbinden met de camera zo eenvoudig als het indrukken van een willekeurige toets op de afstandsbediening: ① Zet de aan / uit-schakelaar van de afstandsbediening op [ON], en het BLE-lampje knippert langzaam. ② Druk op een willekeurige toets op de afstandsbediening en het BLE-lampje op de afstandsbediening verandert van snel knipperen in constant branden om aan te geven dat het koppelen voltooid is. * Uitzonderingen: 1. Als de afstandsbediening na de eerste koppeling met een andere camera werd gekoppeld, voer dan eerst [Verbindingsinformatie verwijd] uit en volg de eerste koppelingsstappen opnieuw. 2. Als je deze afstandsbediening opzettelijk van de camera hebt verwijderd na de eerste koppeling, volg dan de eerste koppelstappen opnieuw.
Q&A: Kan niet goed gebruiken na een succesvolle koppeling	1. Bevestig de instelling op de camera: Controleer [MENU] - [Inst. v. BLE] en zorg dat [Inschak.] geselecteerd is. 2. Stille modus: Zorg ervoor dat de startpagina van de camera - [Set] - [Transportmodus] - [Zelfontspanner: 10 sec / afstandsbediening], [Zelfontspanner: 2 sec / afstandsbediening] is geselecteerd. 3. Start de afstandsbediening en de [Inst. v. BLE] van de camera opnieuw op en begin het bovenstaande koppelproces vanaf het begin.

* De methode voor het instellen van opnamen op afstand kan verschillen afhankelijk van het cameramodel. Raadpleeg voor gedetailleerde informatie het betreffende hoofdstuk over afstandsbedieningen in de gebruikershandleiding van de camera.

Información del producto

Bedrijfsspanning	3,7V
Bedrijfsstroom	5mA
Batterijparameters	3,7V / 200mAh / 0,74Wh
Controlebereik	Ongeveer 10m
Bedrijfstemperatuur	0°C to 40°C / 32°F to 104°F
Afmetingen product	92,0 × 36,5 × 14.7mm / 3,6 × 1,4 × 0,6in
Nettogewicht product	37,5g / 1,32oz

SmallRig Up Applicatie

(1) App Download Methode:

U kunt "SmallRig Up" zoeken in de App Store of Apple Store om te downloaden.

(2) App Doel:

U kunt de SmallRig Up applicatie gebruiken om de nieuwste firmware voor de afstandsbediening te downloaden en bij te werken.

(3) Opmerkingen:

1. Voordat u gaat updaten, zorg ervoor dat de afstandsbediening voldoende batterijvermogen heeft (aangegeven door een blauw licht) en dat de batterij van de telefoon ook volledig is opgeladen.
2. Tijdens het updateproces, druk geen knoppen of schakelaars op de afstandsbediening.

I lådan

Fjärrkontroll	× 1	Magisk tejp	× 1	Silikonfodral	× 1
Användarhandbok	× 1	Handledsrem	× 1		

Detaljer om produkten

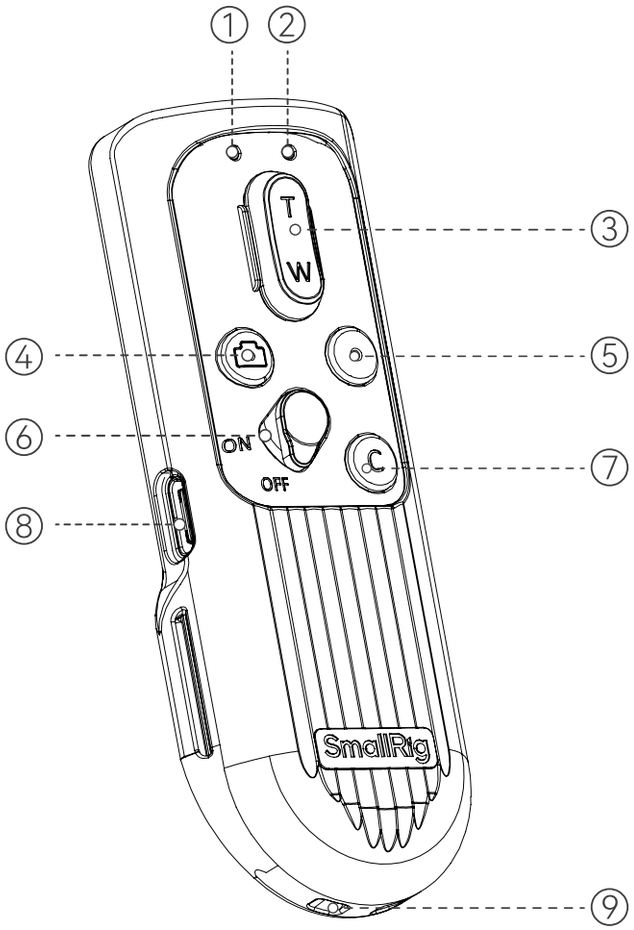

① Indikator för batterinivå och laddning

② BLE-indikator

③ TW: Zoom knapp

④ Fokus- / avslutar knapp *1

⑤ REC-knapp

⑥ PÅ / AV-knapp

⑦ "C": Anpassad knapp *2

⑧ USB-C laddningsport

⑨ Remhål

1. Fokus-/slutar knapp:
   Halvtryck för att fokusera, fullt tryck för att ta ett foto.
2. Anpassningsbar ”C”-knapp:
(1) Nikon-kamera: Motsvarar den funktion som ställts in i Fn1 anpassade inställningar.
(2) Sony-kamera: Motsvarar den funktion som anges i anpassade inställningar för C1.

Instruktioner för magisk tejp

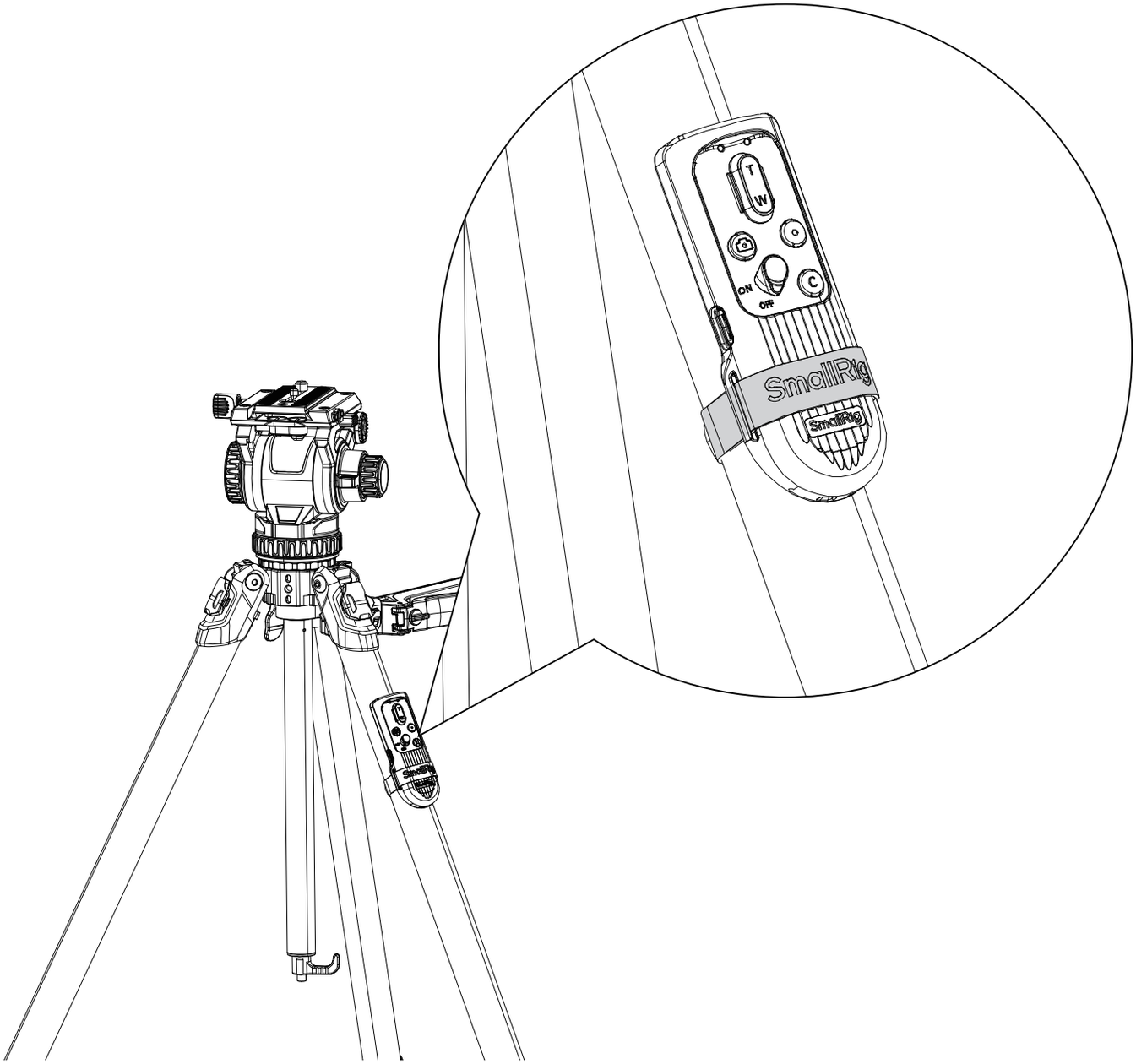

Beskrivning av indikator lampan

Om ingen knapptryckning eller ändring av Bluetooth-statusen sker inom 10 sekunder släcks båda indikator lamporna. För att kontrollera aktuell batterinivå eller Bluetooth-status under denna period, tryck på valfri knapp.

(1) BLE-indikatorlampa

· **Långsamt blinkande blått ljus:** BLE-anslutning misslyckad/frånkopplad
· **Snabbt blinkande blått ljus:** BLE-anslutning pågår
· **Stadigt blått ljus:** BLE-anslutningen har lyckats

(2) Batteri indikatorlampa

under avstängning Laddning:

· **Långsamt blinkande blått ljus:** Laddning pågår
· **Stadigt blått ljus:** Laddning slutförd

Under påslagning och användning:

Blått ljus konstant: Batteri > 20%; **Rött ljus konstant:** 10% < Batteri ≤ 20%;
Rött blinkande ljus: Batteri ≤ 10%

Status för uppgradering av firmware:

Batteri indikatorlampa - fast rött sken och BLE-indikatorlampa - fast blått sken

Kompatibilitet

Nikon	Z50II
Sony	Alpha 7 III / Alpha 7 IV / Alpha 7R III / Alpha 7R IV / Alpha 7R V / Alpha 7S III / Alpha 7C II / Alpha 7C / Alpha 7CR / Alpha 9 / Alpha 9 II / Alpha 9 III / Alpha A1 / Alpha 1 II / Alpha 6700 / Alpha 6600 / Alpha 6100 / Alpha 6400/ ZV-E1 / ZV-E10 / ZV-E10 II / ZV-E10 / ZV-E10 II / ZV-1 II / ZV-1 / ZV-1F / FX3
Canon	EOS R5 / R5 Mark II / R6 / R6 Mark II / R7 / R8 / R10 / R / R50 / M50 Mark II / M6 Mark II / M200 / G5X Mark II / G7X Mark III

Steg för parkoppling

Varumärke	Sony
Inledande steg för parkoppling	① Sätt fjärrkontrollens strömbrytare i läge [På], och BLE indikator lampan blinkar långsamt. ② Justera kamerainställningarna: a. Välj [MENU] - [Nätverk] - [BLE] - [BLE-funktion] - [På] b. Välj [MENU] - [Nätverk] - [BLE] - [BLE-fjärrkntr.] - [På] c. Välj [MENU] - [Nätverk] - [BLE] - [Ihopparning] ③ Tryck och håll in fjärrkontrollens [Anpassningsbar "C" knapp + Rec-knapp] tills BLE-indikator lampan på fjärrkontrollen ändras från snabbt blinkande till fast sken och släpp sedan. Kameraskärmen frågar [Tillåt anslutning från enheten? Ansluten enhet: SR-RG2], välj [OK]. ④ [Parkopplad] visas på skärmen och välj [OK] igen för att slutföra parkopplingen. ⑤ Fjärrkontrollen kan nu styra kameran.
Steg för parkoppling vid återanslutning	När fjärrkontrollen och kameran har slutfört den första parkopplingen är det bara att trycka på valfri knapp på fjärrkontrollen för att återansluta till kameran: 1. Ställ fjärrkontrollens strömbrytare på [På], och BLE indikator lampan blinkar långsamt. 2. Tryck på valfri knapp på fjärrkontrollen så ändras BLE-indikator lampan på fjärrkontrollen från att blinka snabbt till att lysa med fast sken, vilket indikerar att parkopplingen har lyckats. * Undantag: 1. Om fjärrkontrollen har parkopplats med en annan kamera efter den första parkopplingen, följ stegen för den första parkopplingen igen. 2. Om du avsiktligt har tagit bort fjärrkontrollen från kameran efter den första anslutningen, följ stegen för den första parkopplingen igen.
FRÅGOR OCH SVAR: Kan inte användas på rätt sätt efter lyckad parkoppling	1. Bekräfta inställningen på kameran: välj [MENU] - [Nätverk] - [BLE] - [BLE-fjärrkntr.] och kontrollera att [På] är valt. 2. Starta om fjärrkontrollen och kamerans [BLE-funktion], och starta ovanstående parkopplingsprocess från början.

* Metoden för att ställa in fjärrstyrning kan variera beroende på kameramodell. För detaljerad information hänvisas till relevant kapitel om fjärrkontroller i kamerans användarhandbok.

Steg för parkoppling

Varumärke	Nikon
Inledande steg för parkoppling	① Sätt fjärrkontrollens strömbrytare i läge [ON], och Bluetooth-indikator lampan blinkar långsamt. ② Justera kamerainställningarna: a. Välj [MENU] – [NÄTVERKSMENY] – [Alt. för Bluetooth-fjärrkontroll] – [Spara trådlös fjärrkontroll] ③ Tryck och håll in fjärrkontrollens [Anpassningsbar ”C” knapp + Rec-knapp] tills Bluetooth-indikator lampan på fjärrkontrollen ändras från snabbt blinkande till fast sken och släpp sedan. ④ Kameraskärmen indikerar [Den trådlös fjärrkontrollen har sparats], välj [OK] för att slutföra parkopplingen. ⑤ Fjärrkontrollen kan nu styra kameran.
Steg för parkoppling vid återanslutning	När fjärrkontrollen och kameran har slutfört den första parkopplingen är det bara att trycka på valfri knapp på fjärrkontrollen för att återansluta till kameran: 1. Ställ fjärrkontrollens strömbrytare på [ON], och Bluetooth-indikator lampan blinkar långsamt. 2. Tryck på valfri knapp på fjärrkontrollen så ändras Bluetooth-indikator lampan på fjärrkontrollen från att blinka snabbt till att lysa med fast sken, vilket indikerar att parkopplingen har lyckats. * Undantag: 1. Om fjärrkontrollen har parkopplats med en annan kamera efter den första parkopplingen, följ stegen för den första parkopplingen igen. 2. Om du avsiktligt har tagit bort fjärrkontrollen från kameran efter den första anslutningen, följ stegen för den första parkopplingen igen.
FRÅGOR OCH SVAR: Kan inte användas på rätt sätt efter lyckad parkoppling	1. Bekräfta inställningen på kameran: Välj [MENU] - [NÄTVERKSMENY] - [Alt. för Bluetooth-fjärrkontroll] - [Ansl. till Bluetooth-fjärrkontroll] - [ON]. 2. Starta om fjärrkontrollen och kameran, och starta ovanstående parkopplingsprocess från början.

* Metoden för att ställa in fjärrstyrning kan variera beroende på kameramodell. För detaljerad information hänvisas till relevant kapitel om fjärrkontroller i kamerans användarhandbok.

Steg för parkoppling

Varumärke	Canon
Inledande steg för parkoppling	① Sätt fjärrkontrollens strömbrytare i läge [ON], och BLE-indikator lampan blinkar långsamt. ② Justera kamerainställningarna: a. Välj [MENU] - [BLE-inst.] - [På] b. Välj [MENU] - [Anslut till fjärrkontroll] - [Lägg till en enhet att ansl. till]. c. Kameraskärmen visar [Parkopplingen pågår. Starta parkopplingen med den trådlösa fjärrkontrollen]. ③ Tryck och håll in fjärrkontrollens [Anpassningsbar "C" knapp + Rec-knapp] tills BLE-indikator lampan på fjärrkontrollen ändras från snabbt blinkande till fast sken och släpp sedan. ④ Kameraskärmen visar [Parad med: SR-RG2@], välj [OK] för att slutföra parkopplingen ⑤ Stillbildsläge: Välj [MENU] - [Matningsmetod] - [Självutlösare: 10 sek / fjärrkontroll], [Självutlösare: 2 sek / fjärrkontroll], [Enbild], och etc. - [SET], så kan handkontrollen styra kameran. ⑥ Videoläge: Justera kameraratten till [Videoläge], så kan fjärrkontrollen styra kameran.
Steg för parkoppling vid återanslutning	När fjärrkontrollen och kameran har slutfört den första parkopplingen är det bara att trycka på valfri knapp på fjärrkontrollen för att återansluta till kameran: ① Sätt fjärrkontrollens strömbrytare i läge [På], och BLE-indikator lampan blinkar långsamt. ② Tryck på valfri knapp på fjärrkontrollen så ändras BLE-indikatorlampan på fjärrkontrollen från att blinka snabbt till att lysa med fast sken, vilket indikerar att parkopplingen har slutförts. * Undantag: 1. Om fjärrkontrollen har parkopplats med en annan kamera efter den första parkopplingen, vänligen [Radera anslutningsinformation] först och följ sedan stegen för den första parkopplingen igen. 2. Om du avsiktligt har tagit bort fjärrkontrollen från kameran efter den första anslutningen, följ stegen för den första parkopplingen.
FRÅGOR OCH SVAR: Kan inte användas på rätt sätt efter lyckad parkoppling	1. Bekräfta inställningen på kameran: Kontrollera [MENU] - [BLE-inst.] och se till att [På] är valt. 2. Stillbildsläge: Kontrollera att kamerans startsida - [Set] - [Matningsmetod] - [Självutlösare: 10 sek / fjärrkontroll], [Självutlösare: 2 sek / fjärrkontroll] är vald. 3. Starta om fjärrkontrollen och kamerans [BLE-inst.], och starta ovanstående parkopplingsprocess från början.

* Metoden för att ställa in fjärrstyrning kan variera beroende på kameramodell. För detaljerad information hänvisas till relevant kapitel om fjärrkontroller i kamerans användarhandbok.

Información del producto

Driftspänning	3,7V
Driftström	5mA
Batteriparametrar	3,7V / 200mAh / 0,74Wh
Kontrollområde	Ongeveer 10m
Drifttemperatur	0°C to 40°C / 32°F to 104°F
Produktmått	92,0 × 36,5 × 14.7mm / 3,6 × 1,4 × 0,6in
Produktens nettovikt	37,5g / 1,32oz

SmallRig Up Applikation

(1) App Nedladdningsmetod:

Du kan söka efter "SmallRig Up" i App Store eller Apple Store för att ladda ner den.

(2) Applikationens syfte:

Du kan använda SmallRig Up-applikationen för att ladda ner och uppdatera den senaste firmwaren för fjärrkontrollen.

(3) Noteringar:

1. Innan du uppdaterar, se till att fjärrkontrollen har tillräckligt med batteri (indikeras av en blå ljus) och att telefonens batteri också är fulladdat.
2. Under uppdateringsprocessen, tryck inte på några knappar eller strömbrytare på fjärrkontrollen.

パッケージ一覧

リモコン	× 1	マジックテープ	× 1	シリコンケース	× 1
ユーザーマニュアル	× 1	リストストラップ	× 1		

製品詳細

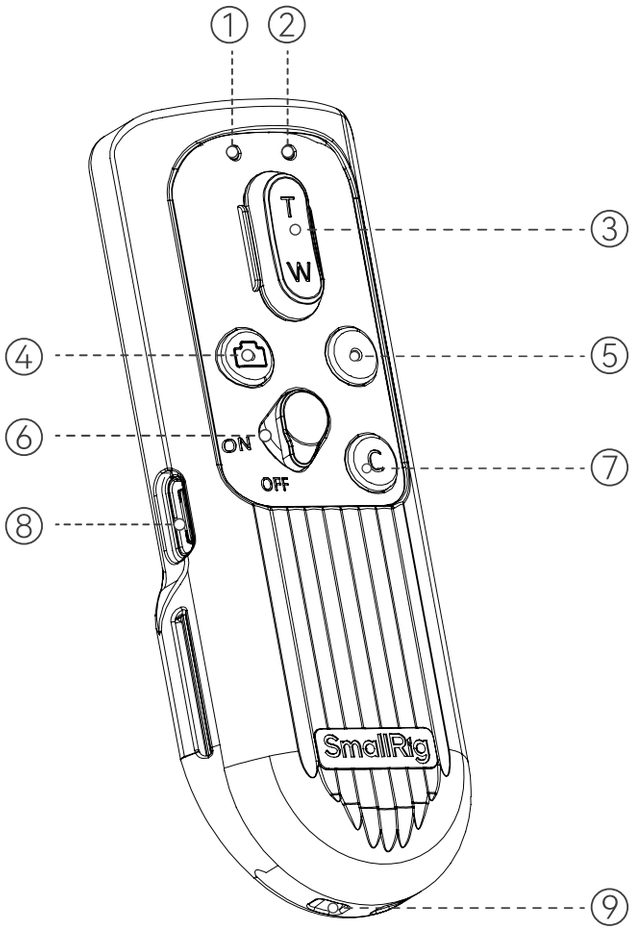

① バッテリー残量・充電インジケータ

② BLEインジケータ

③ TW：ズームボタン

④ FOCUS/PHOTOボタン *1

⑤ RECボタン

⑥ ON/OFFボタン

⑦ カスタマイズ可能な「C」ボタン *2

⑧ USB-C充電ポート

⑨ ストラップホール

1. FOCUS/PHOTOボタン：半押しでフォーカス、全押しで撮影
2. カスタマイズ可能なボタン：
(1) Nikonカメラ：Fn1カスタム設定で設定された機能に対応
(2) SONYカメラ：C1カスタム設定で設定された機能に対応

マジックテープの説明

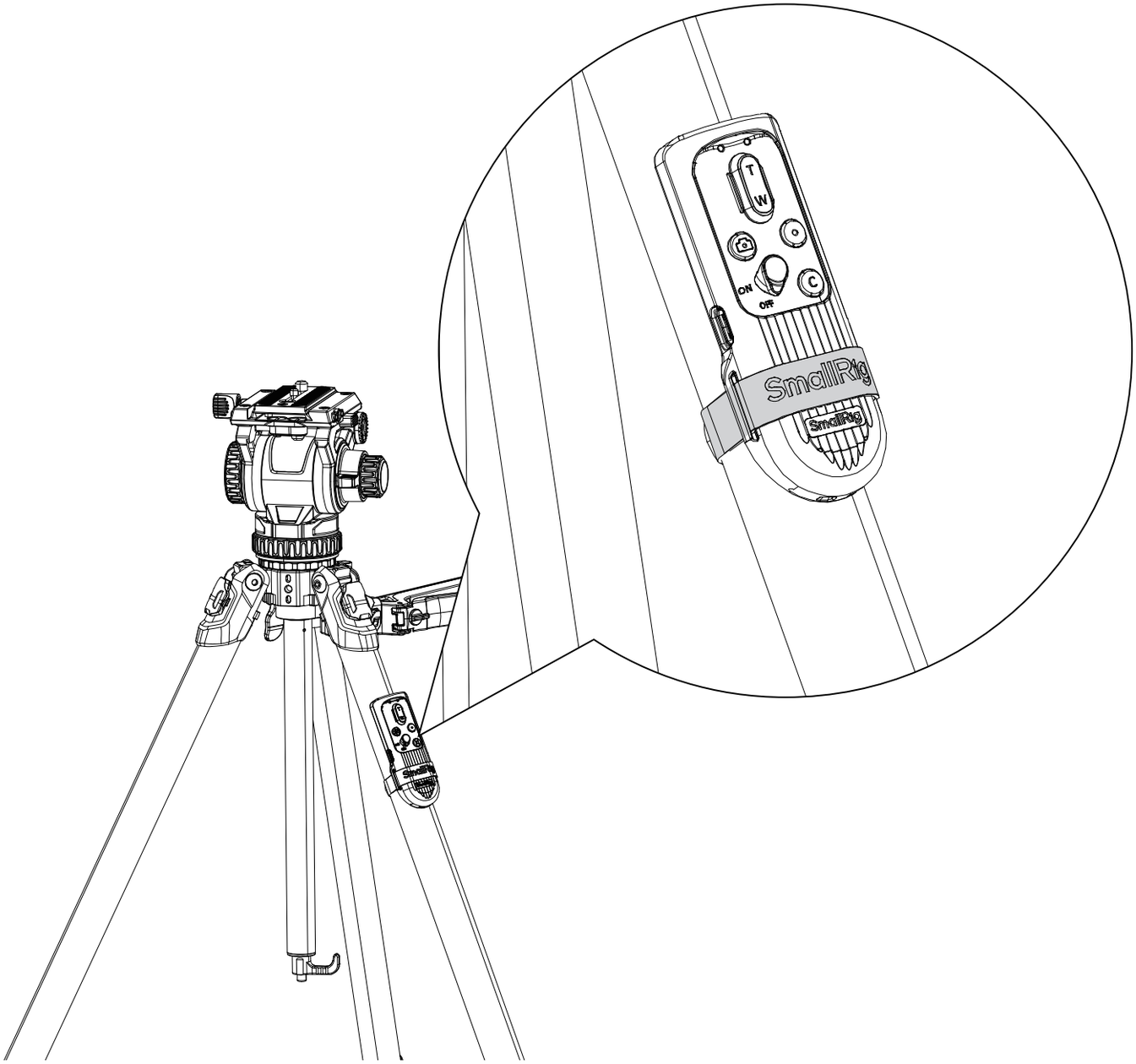

インジケータの説明

ご注意: 10秒以内にボタンが押されなかったり、Bluetoothステータスに変化がない場合、2つのインジケータが消灯します。現在のバッテリー残量またはBluetoothステータスを確認するには、任意のボタンを押してください。

(1) BLE インジケータ

· 青色のランプがゆっくり点滅: BLE 接続失敗/未接続
· 青色のランプがすばやく点滅: BLE 接続中
· 青色のランプが点灯: BLE 接続成功

(2) バッテリー残量インジケータ

· **電源オフで充電するとき:**
青色のランプがゆっくり点滅: 充電中; 青色のランプが点灯: 充電完了。

· **電源オンで使用中:**
青色のランプが点灯: バッテリー > 20%;
赤色のランプが点灯: 10% < バッテリー ≤ 20%;
赤色のランプが点滅: バッテリー ≤ 10%

· **ファームウェア・アップグレード・ステータス:**
バッテリー残量インジケータ-赤色のランプが点灯 およびBLEインジケータ-青色のランプが点灯

互換性

Nikon	Z50II
Sony	Alpha 7 III / Alpha 7 IV / Alpha 7R III / Alpha 7R IV / Alpha 7R V / Alpha 7S III / Alpha 7C II / Alpha 7C / Alpha 7CR / Alpha 9 / Alpha 9 II / Alpha 9 III / Alpha A1 / Alpha 1 II / Alpha 6700 / Alpha 6600 / Alpha 6100 / Alpha 6400/ ZV-E1 / ZV-E10 / ZV-E10 II / ZV-E10 / ZV-E10 II / ZV-1 II / ZV-1 / ZV-1F / FX3
Canon	EOS R5 / R5 Mark II / R6 / R6 Mark II / R7 / R8 / R10 / R / R50 / M50 Mark II / M6 Mark II / M200 / G5X Mark II / G7X Mark III

ペアリング方法

ブランド	Sony
初回ペアリング手順	① リモコンの電源スイッチを【入】にすると、BLEインジケータがゆっくり点滅します。 ② カメラの設定を調整します。 a. MENU——ネットワーク——【BLE】——【BLE機能】——【入】を選択します。 b. MENU——ネットワーク——【BLE】——【BLEリモコン】——【入】を選択します。 c. MENU——ネットワーク——【BLE】——【ペアリング】を選択します。 ③ リモコンのBLEインジケータがすばやく点滅から点灯に変わるまで、リモコンの【カスタマイズ可能な「C」ボタン+RECボタン】を長押しします。 カメラの画面に【本機とのペアリングを許可しますか? 接続済み機器: SR-RG2】と表示されたら、【OK】を選択します。 ④ 画面に【ペアリング済み機器: SR-RG2】と表示されたら、もう一度【OK】を押すと、ペアリングが完了します。 ⑤ これでリモコンでカメラを操作できるようになります。
再ペアリング手順	リモコンとカメラの初回ペアリングが完了したら、リモコンの任意のボタンを押すと、カメラに再接続できます。 1. リモコンの電源スイッチを【入】にすると、BLEインジケータがゆっくり点滅します。 2. リモコンの任意のボタンを押すと、リモコンのBLEインジケータがすばやく点滅から点灯に変わり、ペアリングが成功したことを示します。 * 例外: 1. 初回ペアリング後に他のカメラとペアリングした場合。初回ペアリング手順に従って、再度ペアリングを行ってください。 2. 初回ペアリング後にカメラでリモコンを削除した場合。初回ペアリング手順に従って、再度ペアリングを行ってください。
Q&A: ペアリング成功後、 正常に使用できない	1. MENU——【ネットワーク】——【BLE】——【BLEリモコン】が【入】に設定されていることを確認してください。 2. リモコンとカメラの【BLE機能】を再起動し、上記のペアリング手順を再度行ってください。

* リモート撮影の設定方法は、カメラの機種によって異なる場合がございます。
詳しくはカメラの取扱説明書のリモコンに関する章を参照してください。

ペアリング方法

ブランド	Nikon
初回ペアリング手順	① リモコンの電源スイッチを【ON】にすると、BLEインジケータがゆっくり点滅します。 ② カメラの設定を調整します。 a. MENU——【ネットワークメニュー】——【Bluetoothリモコン設定】——【リモコン登録】を選択します。 ③ リモコンのBLEインジケータがすばやく点滅から点灯に変わるまで、リモコンの【カスタマイズ可能な「C」ボタン+RECボタン】を長押しします。 ④ カメラの画面に【リモコンを登録しました】と表示されたら、【確認】を押すと、ペアリングが完了します。 ⑤ これでリモコンでカメラを操作できるようになります。
再ペアリング手順	リモコンとカメラの初回ペアリングが完了したら、リモコンの任意のボタンを押すと、カメラに再接続できます。 1. リモコンの電源スイッチを【ON】にすると、BLEインジケータがゆっくり点滅します。 2. リモコンの任意のボタンを押すと、リモコンのBLEインジケータがすばやく点滅から点灯に変わり、ペアリングが成功したことを示します。 * 例外: 1. 初回ペアリング後に他のカメラとペアリングした場合。初回ペアリング手順に従って、再度ペアリングを行ってください。 2. 初回ペアリング後にカメラでリモコンを削除した場合。初回ペアリング手順に従って、再度ペアリングを行ってください。
Q&A: ペアリング成功後、 正常に使用できない	1. MENU——【ネットワークメニュー】——【Bluetoothリモコン設定】——【Bluetoothリモコン接続】が【ON】に設定されていることを確認してください。 2. リモコンとカメラを再起動し、上記のペアリング手順を再度行ってください。

* リモート撮影の設定方法は、カメラの機種によって異なる場合がございます。
詳しくはカメラの取扱説明書のリモコンに関する章を参照してください。

ペアリング方法

ブランド	Canon
初回ペアリング手順	① リモコンの電源スイッチを【ON】にすると、BLEインジケータがゆっくり点滅します。 ② カメラの設定を調整します。 a. MENU——【BLE設定】——【使う】を選択します。 b. MENU——【ワイヤレスリモコンと接続】——【接続機器の追加】を選択します。 c. カメラの画面に【ペアリング中です。ワイヤレスリモコン側でもペアリングを開始してください】と表示されます。 ③ リモコンのBLEインジケータがすばやく点滅から点灯に変わるまで、リモコンの【カスタマイズ可能な「C」ボタン+RECボタン】を長押しします。 ④ カメラの画面に【SR-RG2@と接続しました】と表示されたら、【OK】を押すと、ペアリングが完了します。 ⑤ 撮影モード：カメラで【MENU】——【ドライブモード】——【セルフタイマー：10秒/リモコン撮影】、【セルフタイマー：2秒/リモコン撮影】、【1枚撮影】など——【SET】を選択すると、リモコンでカメラを操作できるようになります。 ⑥ RECモードカメラのダイヤルを【ビデオモード】に合わせると、リモコンでカメラを操作できるようになります。
再ペアリング手順	リモコンとカメラの初回ペアリングが完了したら、リモコンの任意のボタンを押すと、カメラに再接続できます。 ① リモコンの電源スイッチを【ON】にすると、BLEインジケータがゆっくり点滅します。 ② リモコンのBLEインジケータがすばやく点滅から点灯に変わるまで、リモコンの任意のボタンを長押しすると、ペアリングが完了します。 * 例外: 1. 初回ペアリング後にリモコンが他のカメラとペアリングした場合。この場合、カメラで【接続情報の削除】を選択し、初回ペアリング手順を再度行ってください。 2. 初回ペアリング後にカメラでリモコンを削除した場合。この場合、初回ペアリング手順を再度行ってください。
Q&A: ペアリング成功後、 正常に使用できない	1. MENU ——【BLE設定】が【使う】に設定されていることを確認してください。 2. 撮影モード：カメラのMENU——【SET】——【ドライブモード】——【セルフタイマー：10秒/リモコン撮影】、【セルフタイマー：2秒/リモコン撮影】が選択されていることを確認してください。 3. リモコンとカメラの【BLE設定】を再起動し、上記のペアリング手順を再度行ってください。

* リモート撮影の設定方法は、カメラの機種によって異なる場合がございます。
詳しくはカメラの取扱説明書のリモコンに関する章を参照してください。

Información del producto

動作電圧	3.7V
動作電流	5mA
バッテリー仕様	3.7V / 200mAh / 0.74Wh
制御範囲	約 10m
動作温度	0°C - 40°C / 32°F to 104°F
製品寸法	92.0 × 36.5 × 14.7mm / 3.6 × 1.4 × 0.6in
製品正味重量	37.5g / 1.32oz

SmallRig Up アプリ

(1) アプリのダウンロード方法:

App Store または Apple Store で "SmallRig Up" を検索してダウンロードします。

(2) アプリの目的:

SmallRig Up アプリを使用して、リモートコントローラーの最新ファームウェアをダウンロードして更新できます。

(3) 注意事項:

1. アップデートを行う前に、リモートコントローラーの電池残量が十分であること（青色のランプで表示されます）と、携帯電話のバッテリーも十分に充電されていることを確認してください。
2. アップデートのプロセス中に、リモートコントローラーのボタンやスイッチを押さないでください。

FCC Statement

This equipment has been tested and found to comply with the limits for a Class B digital device, pursuant to part 15 of the FCC rules. These limits are designed to provide reasonable protection against harmful interference in a residential installation.
This equipment generates, uses and can radiate radio frequency energy and, if not installed and used in accordance with the instructions, may cause harmful interference to radio communications. However, there is no guarantee that interference will not occur in a particular installation. If this equipment does cause harmful interference to radio or television reception, which can be determined by turning the equipment off and on, the user is encouraged to try to correct the interference by one or more of the following measures:
- Reorient or relocate the receiving antenna.
- Increase the separation between the equipment and receiver.
- Connect the equipment into an outlet on a circuit different from that to which the receiver is connected.
- Consult the dealer or an experienced radio / TV technician for help.

To assure continued compliance, any changes or modifications not expressly approved by the party.

Responsible for compliance could void the user's authority to operate this equipment.
(E.g.: use only shielded interface cables when connecting to computer or peripheral devices).
This equipment complies with Part 15 of the FCC Rules. Operation is subject to the following two conditions:
(1) This device may not cause harmful interference, and
(2) This device must accept any interference received, including interference that may cause undesired operation.

RF warning statement:
The device has been evaluated to meet general RF exposure requirement.
The device can be used in portable exposure condition without restriction.

Service & Warranty

Please keep your original receipt and guarantee card. Be sure the dealer has written on it the date of purchase and SN of the product. These are required for warranty service.

After-sale Warranty Terms

SmallRig products are entitled to warranty services as of the date of payment.

• Electronic products（except V mount battery): 1-year warranty.

• V mount battery: 2-year warranty.

• Non-electronic products: 2-year warranty.

Note: In case of any conflict between our warranty period policy and applicable laws and regulations of the country / region where the products are sold, the latter shall prevail.

This Warranty Does Not Cover

1. If users fail to adhere to the "Operating Instruction" or any "Warnings" stated in the user manual, resulting in a quality failure, it falls outside the scope of warranty coverage.
2. The product identification or SN label is removed or defaced in any way.
3. Product damage caused by problems not attributable to the quality of the products such as improper use of the products.
4. Product damage caused by unauthorized modification, disassembly, repair and other acts.
5. Product damage caused by fires, floods, lightning and other force majeure factors.

Warranty Mode

• For the products within the scope of warranty, SmallRig will repair or replace them on the basis of specific failures; the repaired / replaced products / parts are entitled to the remaining part of the original warranty period.

Contact Information

• You're advised to contact the online customer service personnel of corresponding shopping platform and submit a repair service application.

• You may also apply for repair service through SmallRig's service email.

Service Email: support@smallrig.com

保修条款

请保留您的原始购买单据及保修卡，同时包含您的购买日期、产品序列号等，这些资料质保服务时均需要提供。

售后质保条款

SmallRig产品自下单付款之日起享有质保服务。

· 电子产品(除V口电池): 1年质保。

· V口电池: 2年质保。

· 非电子产品: 2年质保。

注 : 若销售地国家或地区的适用法律法规有冲突的, 以销售地国家或地区有关质保期的法律法规为准。

质保无效说明

1. 当用户违反操作指引或用户手册中“重要提示”任何一条导致的质量失效, 不在质保范围内。
2. 产品序列号标识已经被撕毁或无法辨识,不在质保范围。
3. 产品使用不当等非产品本身质量问题,而造成的产品损坏,不在质保范围。
4. 非官方指导的私自改装、拆解、维修等行为而造成的损坏,不在质保范围。
5. 因火灾、水灾、雷击等不可抗拒力造成的产品损坏,不在质保范围。

维修方式

• 属于质保范围的,SmallRig 根据产品具体的故障对产品进行维修或更换; 维修后的产品 / 部件享受原有保修期的剩余时长。

联系方式

• 建议您优先前往相应购买平台联系在线客服,提出产品维修申请。

• 您也可以通过 SmallRig 服务邮箱申请维修服务。

服务邮箱:support@smallrig.com

Guarantee Card / 保修卡

ID No / ID 编号	
Item Name / 产品名称	
Purchase Date / 购买日期	
User Name / 用户姓名	
Mobile / 用户电话	
Address / 用户地址	
Receipt / 购买单据	

Manufacturer Email: support@smallrig.com
Manufacturer: Shenzhen Leqi Innovation Co., Ltd.
制造商: 深圳市乐其创新股份有限公司
Add: Rooms 101, 701, 901, Building 4, Gonglianfuji Innovation Park, No. 58, Ping'an Road, Dafu Community, Guanlan Street, Longhua District, Shenzhen, Guangdong, China.
地址: 中国广东省深圳市龙华区观澜街道大富社区平安路58号共联富基创新园4栋101、701、901

Consignor: Shenzhen LC Co., Ltd.
委托商： 深圳市乐长科技有限公司
Add: Room 201, Building 4, Gonglianfuji Innovation Park, No. 58, Ping'an Road, Dafu Community, Guanlan Street, Longhua District, Shenzhen, Guangdong, China.
地址: 中国广东省深圳市龙华区观澜街道大富社区平安路58号共联富基创新园4栋201

执行标准：GB4943.1-2022

LQ-B649-18

合格证
已检验

FR
Cet appareil et sa batterie se recyclent
À DÉPOSER EN MAGASIN
OU
À DÉPOSER EN DÉCHÈTERIE
Points de collecte sur www.quefairedemesdechets.fr
Privilégiez la réparation ou le don de votre appareil !

FCC ID:2BC2U-SRRG2 CMIIT ID:24J44G01G200

22
PAP

R 219-249446

FR
LE TRI + FACILE
Boîte 1 + Papier 5 + Dépliant 1
BAC DE TRI
Séparez les éléments avant de trier

RECICLA
Al Azul

Made in China 中国制造

WE ARE HERE FOR YOU
服务与支持

ETICHETTATURA AMBIENTALE
ENVIRONMENTAL LABELING

EC	REP

GAVIMOSA CONSULTORIA, SOCIEDAD LIMITADA,
CASTELLANA 9144, 28046 Madrid,
compliance.gavimosa@outlook.com

UK	REP

Sea&Mew Accounting Ltd,
Electric Avenue Vision 25, London, Enfield EN3 7GD,
info@seamew.net