SmallRig

Operating Instruction

操作指引

Betriebsanweisungen

Instructions opérationnelles

Istruzioni per l'uso

Instrucciones operativas

Instruções de funcionamento

Gebruiksinstructies

Bruksanvisning

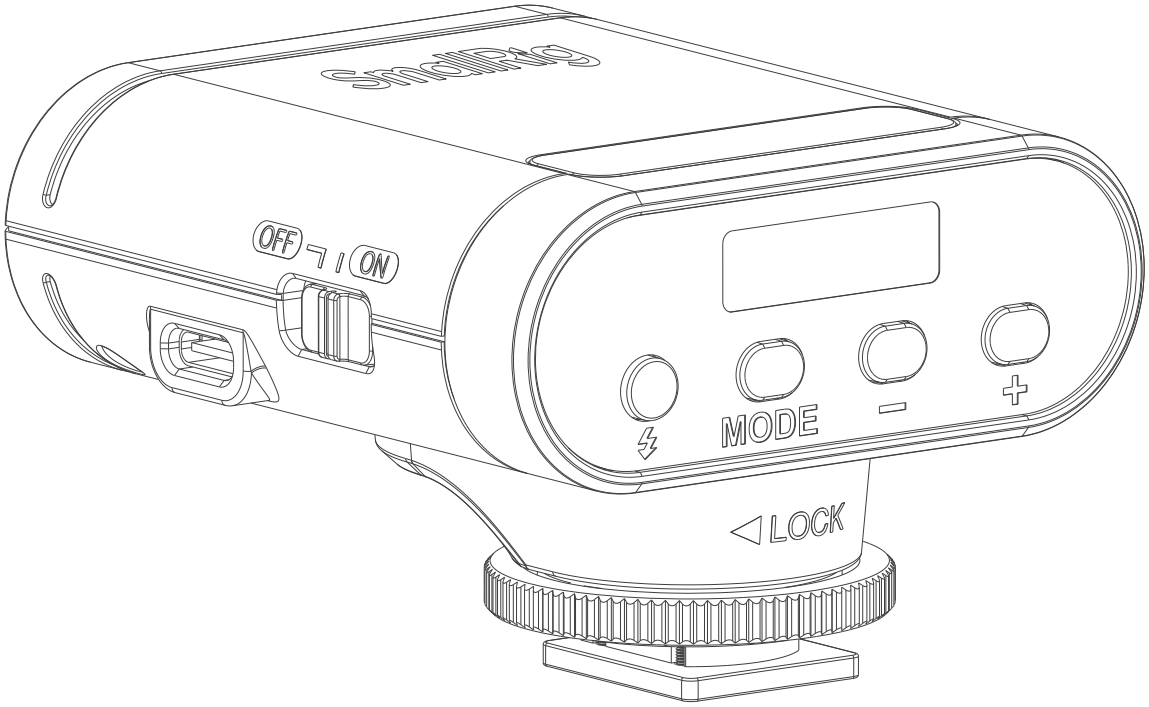

RS20 mini Speedlite Flash

RS20 mini 闪光灯

CONTENTS / 目录

EN

Important Reminder 1
Interface Overview 1
Power 2
M Mode 2
Optical Triggering (S1/S2) 2
Specifications 3

CN

重要提示 4
部件名称 4
电源 5
M 模式 5
光感应模式 (S1/S2) 5
产品参数 6

DE

Wichtige Hinweise 7
Schnittstellenübersicht 7
Leistung 8
M - Modus 8
Optisches Trigger (S1/S2) 8
Produktspezifikationen 9

CONTENTS / 目录

FR

Remarques importantes 10
Aperçu de l'interface 10
Alimentation 11
Mode M 11
Déclenchement optique (S1/S2) 11
Spécifications du produit 12

IT

suggerimento importante 13
Panoramica dell'interfaccia 13
Alimentazione 14
Modalità M 14
Trigger ottico (S1/S2) 14
Specifiche del prodotto 15

ES

Advertencia 16
Descripción general de la interfaz 16
Alimentación 17
Modo M 17
Disparo óptico (S1/S2) 17
Parámetros del producto 18

CONTENTS / 目录

PT

Informações Importantes 19
Visão geral da interface 19
Alimentação 20
Modo M 20
Disparo óptico (S1/S2) 20
Especificações do produto 21

NL

Belangrijke herinnering 22
Interface-overzicht 22
Voeding 23
M - modus 23
Optische triggering (S1/S2) 23
Productspecificaties 24

SE

Viktig påminnelse 25
Gränssnittsöversikt 25
Strömförsörjning 26
M - läge 26
Optisk utlösning (S1/S2) 26
Produktspecifikationer 27

Important Reminder

Thank you for choosing SmallRig products.

1. Please read this Operating Instruction carefully before using this product.
2. Please pay attention to all warning prompts and follow all instructions in the Operating Instruction.
3. The battery's state of charge (SoC) is ≤30% of rated capacity at factory shipment.
4. Unauthorized disassembly of the built-in lithium battery is strictly prohibited; disassembly of the external lithium battery is not allowed.
5. After prolonged storage without use, it is recommended to charge and discharge the battery once every 6 months for maintenance to restore about 60% of the charged capacity, thus extending the battery's lifespan.
6. Please do not throw away the product wilfully as its battery contains a few harmful substances. Please recycle the damaged or unused products in accordance with the waste management measures.
7. Children should use it under adult guidance.
8. Keep new and used batteries away from children.

Safety Instructions

1. Never trigger the flash near flammable gases or liquids (such as gasoline, solvents, etc.), as it may cause an explosion.
2. Do not trigger the flash at close range to eyes. Using the flash too close to human or animal eyes can damage the retina, leading to serious vision disorders or even blindness.
3. Do not let the flash or battery charger come into contact with dripping or splashing water.
4. Protect the flash in extremely high temperature or humid conditions.
5. Do not touch the flash after continuous use, as it may be hot and cause burns.
6. Do not disassemble the flash yourself. Non professionals should not repair its internal components.

Interface Overview

1. USB-C Charging Port
2. Power Switch
3. Test Flash Key
4. MODE Selection Key
5. Display
6. Power Adjustment "-" Key
7. Power Adjustment "+" Key
8. Hot Shoe Locking Wheel
9. Hot Shoe

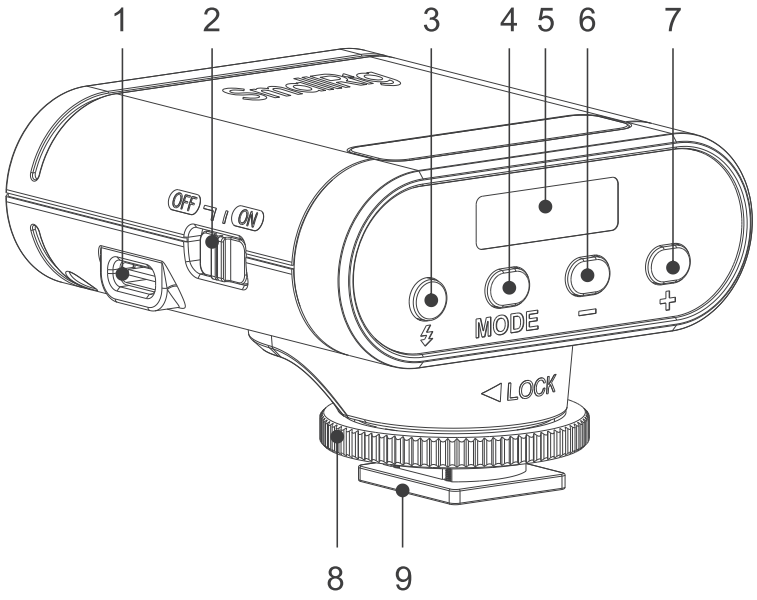

Power

ON Key: Slide to [OFF] to turn off power.
Slide to [ON] to turn on power.

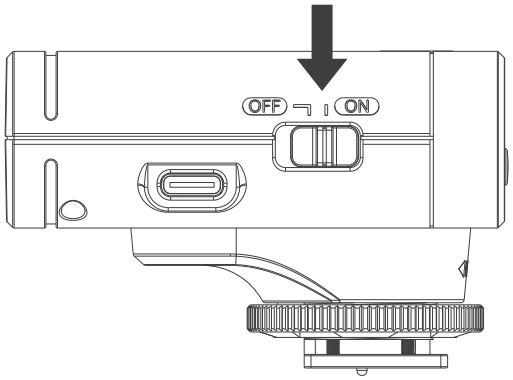

M Mode

Before shooting, ensure that the flash charging indicator light is illuminated.

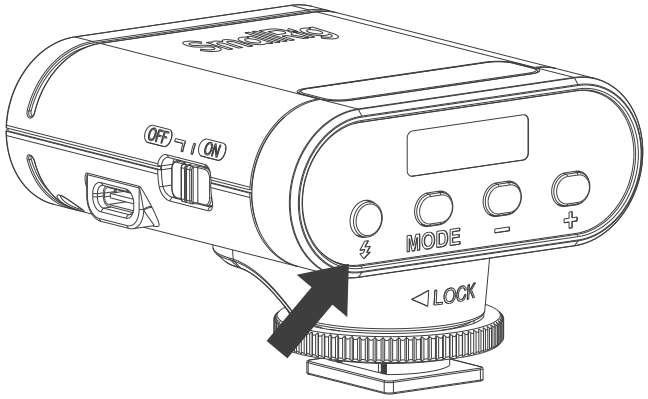

1. Click the MODE button to switch to M mode and the <M> icon is displayed on the panel.

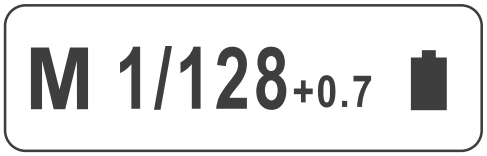

2. Press the < + > button to increase the power. Press the < - > button to decrease the power. Quick power adjustment is also available by long pressing those buttons.
The power is adjustable in 8 steps from 1/128 to 1/1 with 1/3 increment each step.

1/1	1/2	1/4	1/8	1/16	1/32	1/64	1/128

Optical Triggering (S1/S2)

Press the MODE button in M mode to switch between optical S1 / optical S2 modes.

Optical S1 Mode: Press the MODE button to make the <S1> icon displayed on the panel.When the flash is in optical S1 mode, it can function as an optical S1 secondary flash with optical sensor. In this mode, the flash will synchronize with the main flash as if using the wireless trigger. This helps create multiple lighting effects.

Optical S2 Mode: Press the MODE button to make the <S2> icon displayed on the panel. When the flash is in optical S2 mode, it can also function as an optical S2 secondary flash with optical sensor in TTL flash mode. This is useful when cameras have pre-flash function. With this function, the flash will ignore a single "pre-flash" from the main flash and will only fire in response to the actual flash from the main unit.

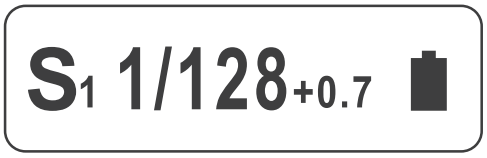

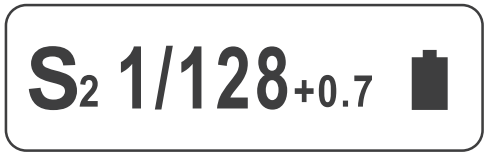

Specifications

Product Name	SmallRig RS20 mini Speedlite Flash
Battery Capacity	3.7V / 2000mAh / 7.4Wh
Charging Power	5V ⎓1A
Charging Time	~3 hours
Guide Number	GN12
Color Temperature	6500K
Maximum Flash Count	~500
Recycle Time	0.1 – 1.8 seconds
Flash Power Levels	8
Product Dimensions	46.0 × 71.0 × 73.0mm / 1.8 × 2.8 × 2.9in
Product Net Weight	128.0g / 4.5oz

重要提示

感谢您购买 SmallRig 产品。

1. 使用本产品之前，请仔细阅读操作指引。
2. 请注意所有警告提示并遵循使用操作指引内的所有指令。
3. 电池在出厂时的荷电量 (SoC) ≤ 30%额定设计容量。
4. 内置式不可拆卸锂电池，严禁擅自拆机；外置式锂电池，请勿拆解电池。
5. 电池在长时间储存不用时，应在6个月内进行一次充放电维护，并恢复60%左右的带电量以延长电池的使用寿命。
6. 电池内部有少许有害物质，请勿任意丢弃，请将损坏或是不再使用的产品，依照废弃物管理办法回收处理。
7. 儿童请在成人指导下使用。
8. 给其他设备供电时，请勿超过电池的允许的最大功率。

安全使用注意事项

1. 切勿在可燃气体或液态气体（如汽油、溶剂等）附近触发闪光，有爆炸危险。
2. 切勿在近距离内对着眼睛触发闪光灯。对着人或动物的眼睛使用闪光灯会使视网膜受损，导致严重视觉紊乱甚至失明。
3. 切勿让闪光灯或电池充电器接触滴水或飞溅的水。
4. 注意在极度高温或潮湿环境下保护闪光灯。
5. 切勿触摸连续触发后的闪光灯，有烧灼危险。
6. 切勿自行拆开闪光灯，非专业人员不得对其内部部件进行修理。

部件名称

1、USB-C 充电口

2、电源开关

3、试闪键

4、MODE 模式选择键

5、显示屏

6、功率调节 "-"键

7、功率调节 "+"键

8、热靴锁紧选项

9、热靴

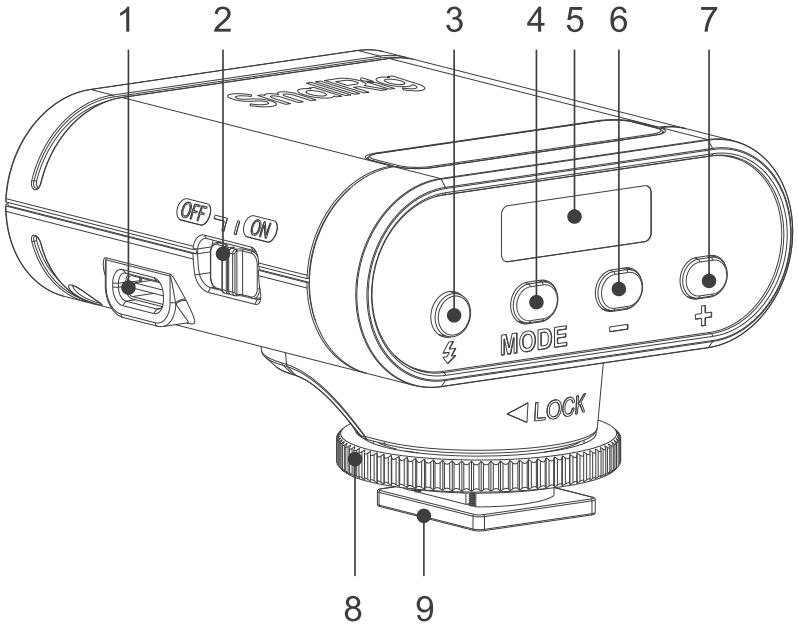

电源

开关键: 滑动至【OFF】关闭电源；滑动至【ON】打开电源。

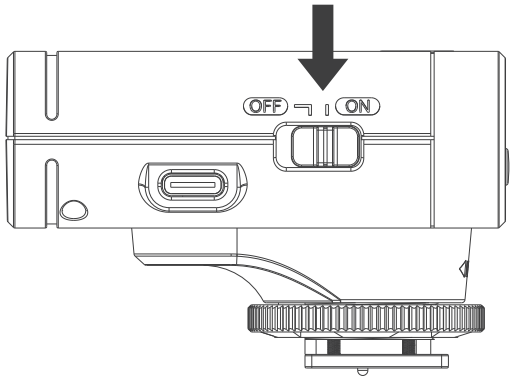

M模式

拍摄前确认闪光灯充电指示灯已点亮。

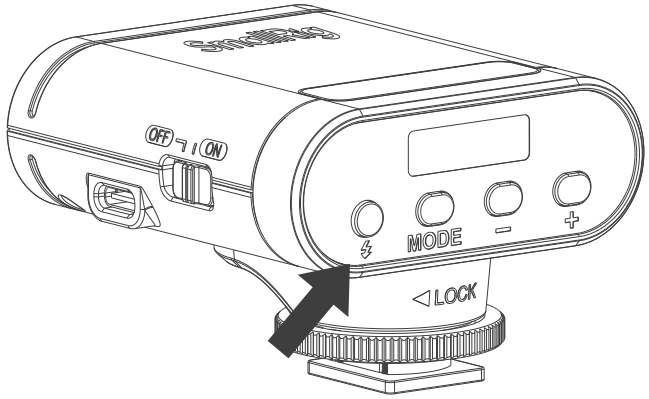

1. MODE按键可切换M模式, 当屏幕显示M, 闪光灯处于M模式。

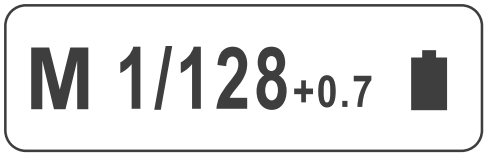

2. 短按<+>按键可递增功率档位,
短按<->按键可递减功率档位;
长按<+>按键或<->按键可快速调节功率档位。
1/128至1/1之间共有8档功率,每档以1/3为增量调节。

1/1	1/2	1/4	1/8	1/16	1/32	1/64	1/128

光感应模式 (S1 / S2)

处于 M 模式的时候，短按 MODE 按键可在 S1 光控引闪 / S2 光控引闪 M 模式顺序之间来回切换。

S1：短按 MODE 按键令屏幕显示 S1，此时闪光灯处于 S1 光控模式。闪光灯可作为副灯使用，创造多种照明效果，适用于手动闪光环境。它会与主闪光灯的第一次闪光同步触发闪光，效果与使用无线引闪器一致。

S2：短按 MODE 按键令屏幕显示 S2，此时闪光灯处于 S2 光控模式。闪光灯可作为副灯使用，适用于 TTL 闪光环境；具有防预闪功能，使用带一次预闪功能的相机能用光控实现同步拍摄。它会与主闪光灯的第二次闪光同步触发闪光，即两次光控引闪。

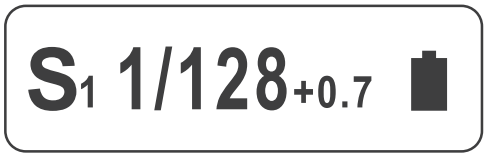

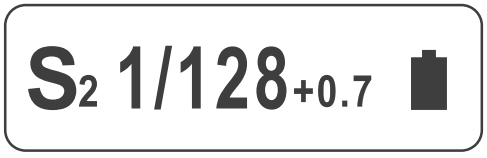

产品参数

产品名称	SmallRig斯莫格 RS20 mini闪光灯
电池参数	3.7V / 2000mAh / 7.4Wh
充电功率	5V ⎓1A
充电时间	约3小时
闪光指数	GN12
色温	6500K
闪光次数（最大档）	≈ 500次
回电时间	0.1 – 1.8秒
闪光功率档位	8档
产品尺寸	46.0 × 71.0 × 73.0mm
产品重量	128.0g

Wichtige Hinweise

Vielen Dank für den Kauf von SmallRig Produkten.

1. Bevor Sie dieses Produkt verwenden, lesen Sie bitte sorgfältig die Bedienungsanleitung durch.
2. Bitte beachten Sie alle Warnhinweise und befolgen Sie alle Anweisungen in der Bedienungsanleitung.
3. Die Batterien werden ab Werk mit einem Ladezustand (SoC) ≤ 30% der Nennkapazität ausgeliefert.
4. Eingebaute, nicht entfernbare Lithiumbatterien, unbefugte Demontage ist strengstens verboten; externe Lithiumbatterie, bitte zerlegen Sie die Batterie nicht.
5. Wenn die Batterie für eine lange Zeit ohne Gebrauch gelagert wird, sollte sie zur Wartung innerhalb von 6 Monaten geladen und entladen werden, und etwa 60% der Ladekapazität sollte wiederhergestellt werden, um die Lebensdauer der Batterie zu verlängern.
6. In der Batterie befinden sich einige Schadstoffe, bitte werfen Sie sie nicht willkürlich weg, sondern recyceln Sie die beschädigten oder nicht mehr verwendeten Produkte gemäß den Vorschriften der Abfallwirtschaft.
7. Kinder sollten es unter Anleitung von Erwachsenen anwenden.
8. Bitte halten Sie die neuen und alten Batterien von Kindern fern.

Sicherheitshinweise

1. triggering the flash near flammable gases or liquids (such as gasoline, solvents, etc.) must be avoided, as it may cause an explosion.
2. Do not trigger the flash at close range to eyes. Using the flash too close to human or animal eyes can damage the retina, leading to serious vision disorders or even blindness.
3. Das Blitzgerät oder die Batterieladegerät darf nicht mit tropfendem oder spritzendem Wasser in Berührung kommen.
4. Schützen Sie das Blitzgerät in extrem heißen oder feuchten Umgebungen.
5. Berühren Sie das Blitzgerät nach kontinuierlicher Verwendung nicht, da es heiß sein und Verbrennungen verursachen kann.
6. Das Blitzgerät nicht selbst auseinandernehmen. Nicht - Fachleute sollten nicht versuchen, seine internen Komponenten zu reparieren.

Schnittstellenübersicht

1. USB-C-Ladeanschluss
2. Ein / Aus-Schalter
3. Testblitz-Taste
4. Modusauswahl-Taste
5. Display
6. Leistungsregler “-” -Taste
7. Leistungsregler “+” -Taste
8. Kaliber sperren Rad
9. Kaliber

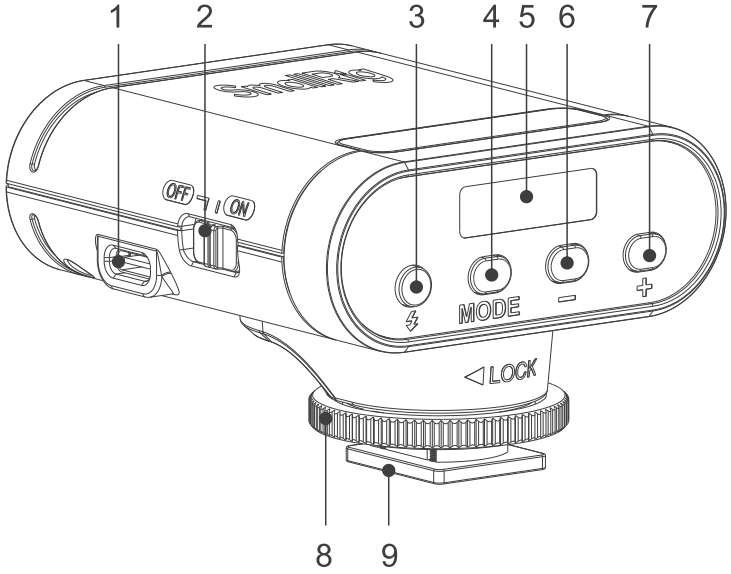

Leistung

ON - Taste:

Wischen Sie nach [OFF], um die Stromversorgung auszuschalten.
Wischen Sie nach [ON], um die Stromversorgung einzuschalten.

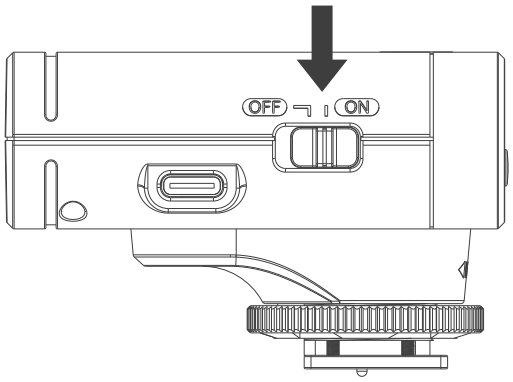

M – Modus

Vor dem Schuss sicherstellen, dass die Blitzladestatusanzeige leuchtet.

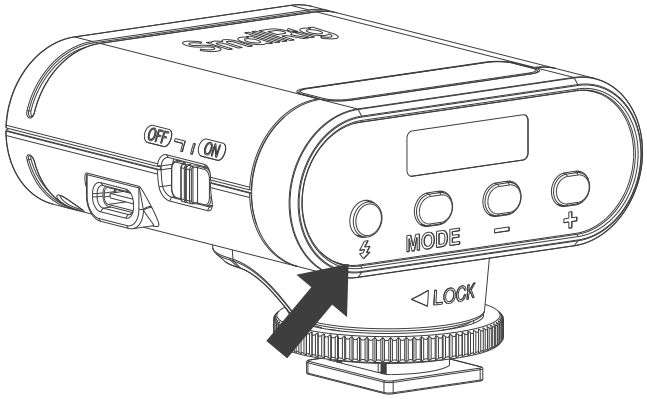

1. Drücken Sie die MODE - Taste, um in den M - Modus umzuschalten und das <M> - Symbol wird auf dem Bedienfeld angezeigt.

M 1/128+0.7

2. Drücken Sie die < + > - Taste, um die Leistung schrittweise zu erhöhen. Drücken Sie die < - > - Taste, um die Leistung zu verringern. Durch langes Drücken dieser Tasten ist auch eine schnelle Einstellung der Leistungsschritte möglich. Die Leistung kann in 8 Schritten von 1/128 bis 1/1 in jeweils 1/3 - Schritten eingestellt werden.

1/1	1/2	1/4	1/8	1/16	1/32	1/64	1/128

Optisches Trigger (S1/S2)

Drücken Sie im M-Modus die MODE-Taste, um zwischen optischem S1 / optischem S2 und dem Ausschalten des optischen Modus umzuschalten.

Optischer S1-Modus: Drücken Sie die MODE-Taste, damit das Symbol <S1> auf dem Bedienfeld angezeigt wird. Wenn der Blitz im optischen S1-Modus ist, kann er als optischer S1-Nebenblitz mit einem optischen Sensor funktionieren. Im Modus synchronisiert sich der Blitz mit dem Hauptblitz, als würde ein Funktrigger verwendet. Dies hilft dabei, multiple Lichteffekte zu erzeugen.

Optischer S2-Modus: Drücken Sie die MODE-Taste, damit das Symbol <S2> auf dem Bedienfeld angezeigt wird. Wenn der Blitz sich im optischen S2-Modus befindet, kann er auch als optischer S2-Nebenblitz mit optischem Sensor im TTL-Blitzmodus funktionieren. Dies ist nützlich, wenn Kameras eine Vorblitzfunktion haben. Mit dieser Funktion ignoriert der Blitz einen einzelnen „Vorblitz" vom Hauptblitz und wird nur auf den tatsächlichen Blitz der Haupteinheit reagieren.

S_1 1/128+0.7

S_2 1/128+0.7

Produktspezifikationen

Produktname	SmallRig RS20 mini Blitzlicht
Batteriekapazität	3.7V / 2000mAh / 7.4Wh
Ladeleistung	5V ⎓1A
Ladezeit	~3 Stunden
Leitzahl	GN12
Farbtemperatur	6500K
Maximale Blitzanzahl	~500
Wiederaufladungszeit	0.1 – 1.8 Sekunden
Blitzleistungsstufen	8
Produktabmessungen	46.0 × 71.0 × 73.0mm / 1.8 × 2.8 × 2.9in
Produktgewicht	128.0g / 4.5oz

Remarques importantes

Merci d'avoir acheté un produit SmallRig.

1. Veuillez lire attentivement le manuel d'utilisation avant d'utiliser ce produit.
2. Faites attention à tous les avertissements et suivez toutes les instructions du manuel d'utilisation.
3. La batterie est expédiée de l'usine avec un niveau de charge (SoC) ≤ 30 % de la capacité nominale.
4. Ce produit contient une batterie au lithium intégrée non amovible. Tout démontage non autorisé est strictement interdit ; si le produit est équipé d'une batterie externe au lithium, ne démontez pas la batterie.
5. Lorsque la batterie n'est pas utilisée pendant une longue période, elle doit être chargée et déchargée tous les 6 mois pour l'entretien. Assurez-vous de restaurer environ 60 % de la capacité de charge pour prolonger la durée de vie de la batterie.
6. La pile contient un peu de substances nocives, veuillez ne pas la jeter au hasard. Veuillez recycler le produit endommagé ou hors service conformément à la réglementation sur la gestion des déchets.
7. Les enfants doivent utiliser ce produit sous la surveillance d'un adulte.
8. Conservez les piles neuves et usagées hors de portée des enfants.

Consignes de sécurité

1. Ne jamais déclencher le flash près des gaz ou liquides inflammables (comme l'essence, les solvants, etc.), car cela pourrait provoquer une explosion.
2. Ne pas déclencher le flash à courte distance des yeux. L'utilisation du flash trop près des yeux humains ou animaux peut endommager la rétine, entraînant des troubles visuels graves ou même la cécité.
3. Ne pas laisser le flash ou le chargeur de batterie entrer en contact avec de l'eau coulante ou éclaboussée.
4. Protéger le flash dans des conditions de température extrêmement élevée ou d'humidité.
5. Ne pas toucher le flash après une utilisation continue, car il peut être chaud et causer des brûlures.
6. Ne pas désassembler le flash soi - même. Les non - professionnels ne doivent pas réparer ses composants internes.

Présentation de l'interface

1. Port de chargement USB-C
2. Interrupteur d'alimentation
3. Touche d'éclatement d'essai
4. Touche de sélection du mode
5. Affichage
6. Touche de réglage de la puissance " - "
7. Touche de réglage de la puissance " + "
8. Roue de verrouillage de la griffe
9. Griffe

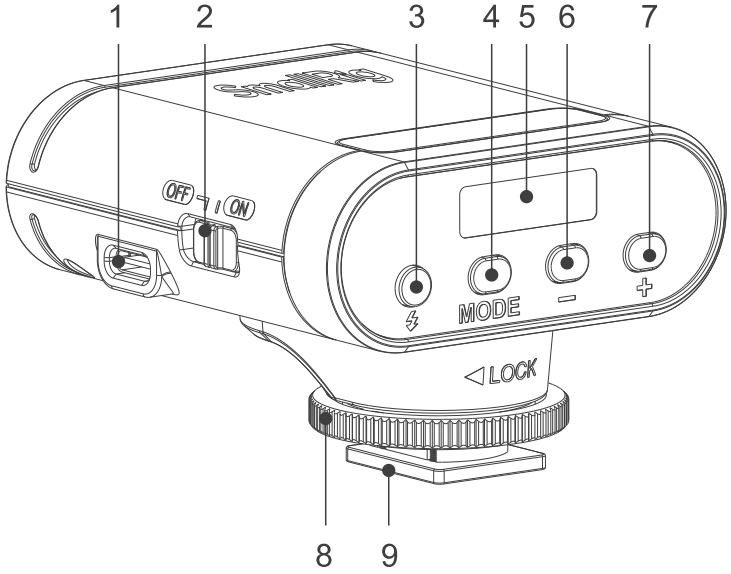

Alimentation

Touche ON:

Faire coulisser vers [OFF] pour éteindre.
Faire coulisser vers [ON] pour allumer.

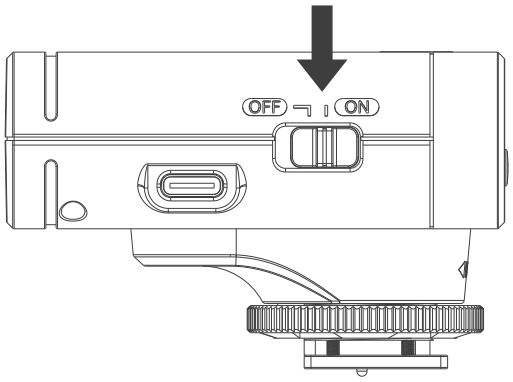

Mode M

Assurez - vous que l'indicateur de charge du flash est allumé avant de prendre une photo.

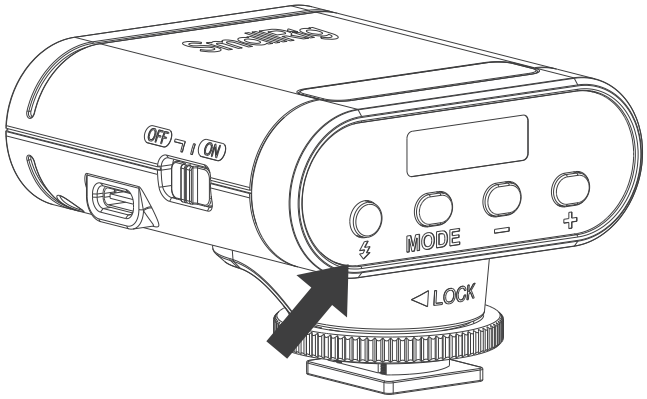

1. Appuyez sur la touche MODE pour passer en mode M et l'icône <M> s'affiche sur le panneau.

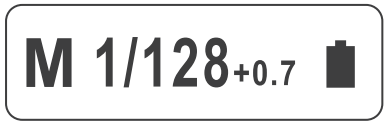

2. Appuyez sur la touche < + > pour augmenter la puissance par étape. Appuyez sur la touche < - > pour réduire la puissance. Un ajustement rapide des étapes de puissance est également possible en appuyant longuement sur ces touches. La puissance est réglable en 8 étapes de 1/128 à 1/1 avec un incrément de 1/3 à chaque étape.

1/1	1/2	1/4	1/8	1/16	1/32	1/64	1/128

Déclenchement optique (S1/S2)

Appuyez sur la touche MODE en mode M pour commuter entre les modes optiques S1 / S2 et désactiver le mode optique.

Mode optique S1: Appuyez sur la touche MODE pour afficher l'icône <S1> sur le panneau. Lorsque le flash se trouve en mode optique S1, il peut fonctionner en tant que flash optique S1 secondaire avec capteur optique. En mode, le flash se synchronise avec le flash principal comme avec un déclencheur sans fil. Cela aide à créer des effets d'éclairage multiples.

Mode optique S2: Appuyez sur la touche MODE pour afficher l'icône <S2> sur le panneau. Lorsque le flash est en mode optique S2, il peut également fonctionner en tant que flash optique S2 secondaire avec capteur optique en mode flash TTL. Cela est utile lorsque les appareils photo disposent d'une fonction de pré-flash. Grâce à cette fonction, le flash ignorera un seul "pré-flash" du flash principal et ne se déclenchera que en réponse au flash réel de l'appareil principal.

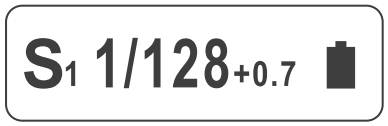

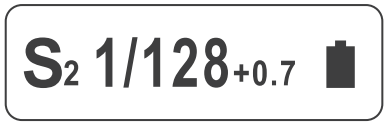

Spécifications du produit

Nom du produit	SmallRig RS20 mini Flash
Capacité de la batterie	3.7V / 2000mAh / 7.4Wh
Puissance de charge	5V ⎓1A
Temps de charge	~3 heures
Numéro de guide	GN12
Température de couleur	6500K
Nombre de flashes (maximum)	~500
Temps de recyclage	0.1 – 1.8 secondes
Niveaux de puissance de flash	8
Dimensions du produit	46.0 × 71.0 × 73.0mm / 1.8 × 2.8 × 2.9in
Poids du produit	128.0g / 4.5oz

Suggerimento importante

Grazie per aver acquistato il prodotto di SmallRig.

1. Si prega di leggere attentamente il manuale dell'utente prima di utilizzare questo prodotto.
2. Si prega di prestare attenzione a tutte le avvertenze e seguire tutte le istruzioni nel manuale dell'utente.
3. Lo stato di carica (SoC) della batteria all'uscita dalla fabbrica è ≤ 30% della capacità nominale di progetto.
4. Batteria al litio incorporata non rimovibile, lo smontaggio non autorizzato è severamente vietato; batteria al litio esterna, non smontare la batteria.
5. Quando la batteria non viene utilizzata per un lungo periodo di tempo, deve essere caricata e scaricata per manutenzione entro 6 mesi e ripristinata a circa il 60% della capacità di carica per prolungare la durata della batteria.
6. All'interno della batteria sono presenti alcune sostanze nocive, si prega di non gettarla via in modo casuale, ma di riciclare i prodotti danneggiati o non più utilizzati secondo le normative sulla gestione dei rifiuti.
7. I bambini si prega di usarlo sotto la guida di un adulto.
8. Tenere le batterie nuove e vecchie lontano dalla portata dei bambini.

Istruzioni di sicurezza

1. Non attivare mai il flash in prossimità di gas o liquidi infiammabili (ad esempio benzina, solventi, ecc.), poiché potrebbe causare un'esplosione.
2. Non attivare il flash a breve distanza dagli occhi. L'uso del flash troppo vicino agli occhi umani o animali può danneggiare la retina, portando a gravi problemi visivi o anche alla cecità.
3. Non far entrare in contatto il flash o il caricabatterie con acqua gocciolante o spruzzata.
4. Proteggere il flash in condizioni di temperatura estremamente elevata o umidità.
5. Non toccare il flash dopo un utilizzo continuo, potrebbe essere caldo e causare scottature.
6. Non smontare il flash da soli. Le persone non professionali non dovrebbero riparare i suoi componenti interni.

Panoramica dell'interfaccia

1. Porta di ricarica USB-C
2. Interruttore di alimentazione
3. Tasto di prova del flash
4. Tasto di selezione modalità
5. Display
6. Tasto di regolazione della potenza " - "
7. Tasto di regolazione della potenza " + "
8. Cerchione di bloccaggio della scarpa calda
9. Scarpa calda

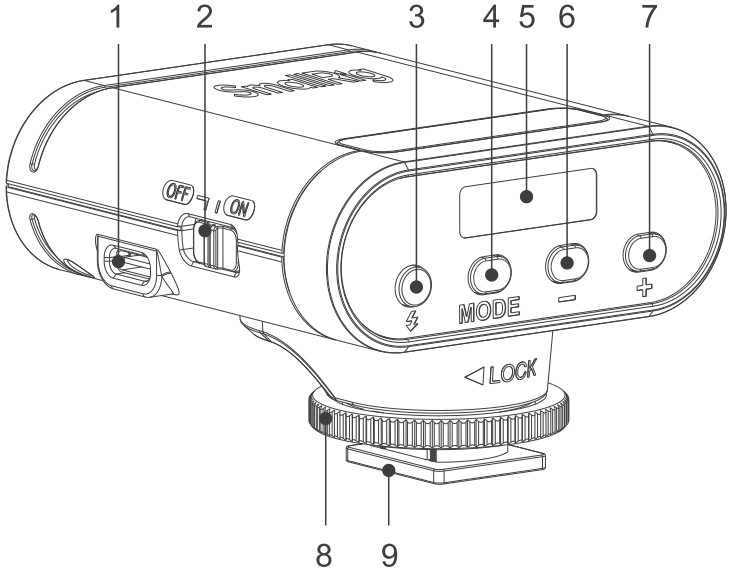

Alimentazione

Tasto ON:

Scivola su [OFF] per spegnere l'alimentazione.
Scivola su [ON] per accendere l'alimentazione.

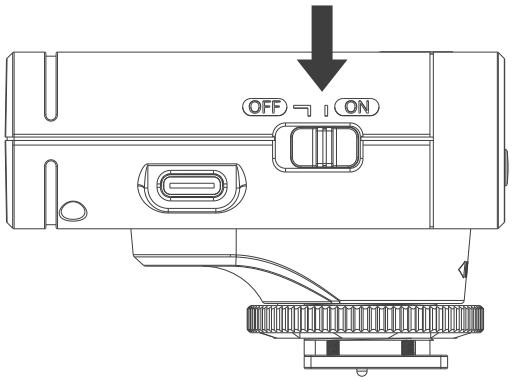

Modalità M

Prima di scattare la foto, assicurati che l'indicatore di carica del flash sia illuminato.

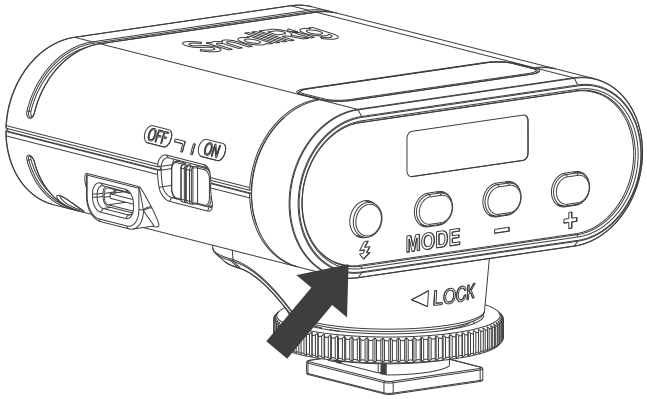

1. Premere il tasto MODE per passare alla modalità M e l'icona <M> viene visualizzata sul pannello.

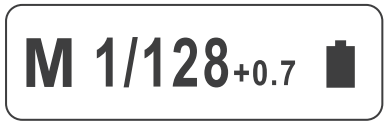

2. Premere il tasto < + > per aumentare il livello di potenza a step. Premere il tasto < - > per diminuire la potenza.
   Premendo a lungo questi tasti è anche possibile regolare rapidamente i passaggi di potenza.
   La potenza è regolabile in 8 passaggi da 1/128 a 1/1 con incrementi di 1/3 ogni passaggio.

1/1	1/2	1/4	1/8	1/16	1/32	1/64	1/128

Trigger ottico (S1/S2)

Premere il tasto MODE in modalità M per passare tra i modi ottici S1 / S2 e disattivare il modulo ottico.

Modalità ottica S1: Premere il tasto MODE in modo che l'icona <S1> venga visualizzata sul pannello. Quando il flash è in modalità ottica S1, può funzionare come flash secondario ottico S1 con sensore ottico. In modalità, il flash si sincronizzerà con il flash principale come se si utilizzasse il trigger wireless. Ciò aiuta a creare effetti di illuminazione multipli.

Modalità ottica S2: Premere il tasto MODE in modo che l'icona <S2> venga visualizzata sul pannello. Quando il flash è in modalità ottica S2, può anche funzionare come flash secondario ottico S2 con sensore ottico in modalità flash TTL. Questo è utile quando le fotocamere hanno la funzione di pre-flash. Con questa funzione, il flash ignorerà un singolo "pre-flash" dal flash principale e si attiverà solo in risposta al flash effettivo dell' unità principale.

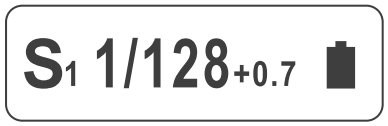

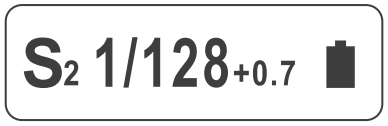

Specifiche del prodotto

Nome del prodotto	SmallRig RS20 mini Flash
Capacità della batteria	3.7V / 2000mAh / 7.4Wh
Potenza di ricarica	5V ⎓1A
Tempo di ricarica	~3 ore
Numero guida	GN12
Temperatura del colore	6500K
Numero massimo di scatti	~500
Tempo di ricarica (potenza massima)	0.1 – 1.8 secondi
Livelli di potenza del flash	8
Dimensioni del prodotto	46.0 × 71.0 × 73.0mm / 1.8 × 2.8 × 2.9in
Peso del prodotto	128.0g / 4.5oz

Advertencia

Gracias por comprar los productos de SmallRig.

1. Lea el manual del usuario atentamente antes de utilizar el aparato.
2. Preste atención a todas las advertencias y siga todas las instrucciones del manual del usuario.
3. El estado de carga de la batería (SoC) al salir de fábrica es inferior o igual al 30% de la capacidad nominal.
4. Este producto tiene una batería de lítio no extraíble incorporada. Está estrictamente prohibido desmontarlo sin autorización; Y la batería externa de lítio, no la desmonte.
5. Cuando la batería no se utiliza durante un período prolongado, se debe cargar y descargar una vez cada 6 meses y restaurarla a aproximadamente el 60 % de la capacidad cargada con el fin de extender su vida útil.
6. Hay algunas sustancias nocivas dentro de la batería, por lo que no la deseche batería al azar. Por favor, recicle los productos dañados o que ya no utilicen de acuerdo con la política de gestión de residuos.
7. Los niños sólo deben utilizarlobajo la supervisión de un adulto.
8. Mantenga las pilas nuevas y usadas fuera del alcance de los niños.

Instrucciones de seguridad

1. Nunca dispare el flash cerca de gases o líquidos inflamables (como la gasolina, los disolventes, etc.), ya que puede causar una explosión.
2. No dispare el flash a corta distancia de los ojos. Usar el flash demasiado cerca de los ojos humanos o animales puede dañar la retina, lo que puede provocar graves trastornos de la visión e incluso la ceguera.
3. No deje que el flash o el cargador de batería entre en contacto con agua goteante o salpicaduras.
4. Proteja el flash en condiciones de temperatura extremadamente alta o ambiente húmedo.
5. No toque el flash después de un uso continuado, ya que puede estar caliente y causar quemaduras.
6. No desmonte el flash usted mismo. Las personas no profesionales no deben reparar sus componentes internos.

Descripción general de la interfaz

1. Puerto de carga USB-C
2. Interruptor de encendido
3. Tecla de prueba de flash
4. Tecla de selección de modo
5. Pantalla
6. Tecla de ajuste de potencia “ - ”
7. Tecla de ajuste de potencia “ + ”
8. Rueda de bloqueo de zapata caliente
9. Zapata caliente

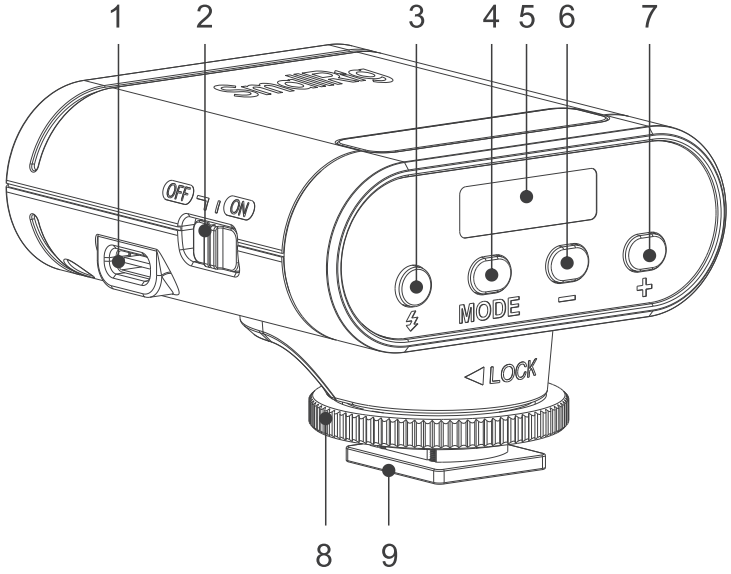

Alimentación

Tecla ENCENDER:

Deslice hacia [APAGAR] para apagar la alimentación.
Deslice hacia [ENCENDER] para encender la alimentación.

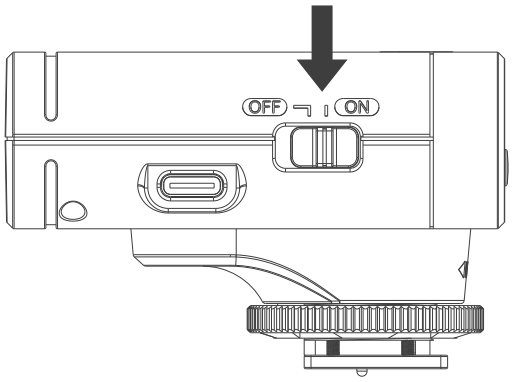

Modo M

Antes de tomar la foto, asegúrate de que el indicador de carga de la flash esté iluminado.

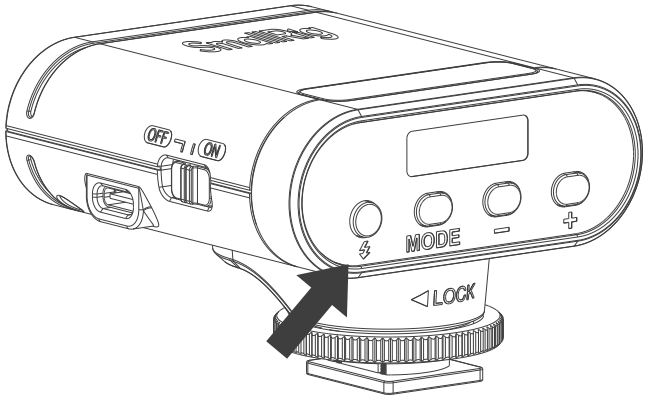

1. Presione el botón MODE para cambiar al modo M y el icono <M> se mostrará en el panel.

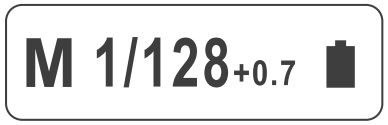

2. Presione el botón < + > para aumentar el paso de potencia. Presione el botón < - > para disminuir la potencia. También puede ajustar rápidamente los pasos de potencia presionando esos botones durante más tiempo. La potencia es ajustable en 8 pasos desde 1/128 hasta 1/1 con un incremento de 1/3 en cada paso.

1/1	1/2	1/4	1/8	1/16	1/32	1/64	1/128

Disparo óptico (S1/S2)

Presione el botón MODE en modo M para conmutar entre los modos ópticos S1 / S2 y apagar el modo óptico.

Modo óptico S1: Presione el botón MODE para que se muestre el icono <S1> en el panel. Cuando el flash se encuentra en modo óptico S1, puede funcionar como un flash secundario óptico S1 con sensor óptico. En el modo S1, el flash se sincroniza con el flash principal como si usara un disparador inalámbrico. Esto ayuda a crear múltiples efectos de iluminación.

Modo óptico S2: Presione el botón MODE para que se muestre el icono <S2> en el panel. Cuando el flash está en modo óptico S2, también puede funcionar como un flash secundario óptico S2 con sensor óptico en modo de flash TTL. Esto es útil cuando las cámaras tienen la función de pre-flash. Con esta función, el flash ignorará un solo "pre-flash" del flash principal y solo se disparará en respuesta al flash real de la unidad principal.

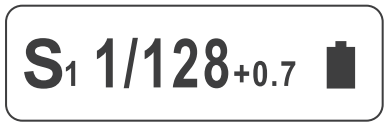

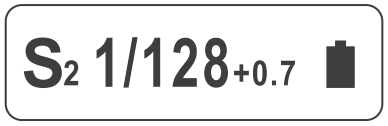

Parámetros del producto

Nombre del producto	SmallRig RS20 mini Flash
Capacidad de la batería	3.7V / 2000mAh / 7.4Wh
Potencia de carga	5V ⎓1A
Tiempo de carga	~3 horas
Número Guía	GN12
Temperatura de color	6500K
Número máximo de flash	~500
Tiempo de Reciclaje (potencia máxima)	0.1 – 1.8 segundos
Niveles de potencia de flash	8
Dimensiones del producto	46.0 × 71.0 × 73.0mm / 1.8 × 2.8 × 2.9in
Peso del producto	128.0g / 4.5oz

Informações Importantes

Obrigado por escolher produto SmallRig.

1. Antes de usar este produto, leia cuidadosamente o manual do usuário.
2. Esteja atento a todos os avisos e siga todas as instruções contidas no manual do usuário.
3. A carga da bateria ao sair da fábrica é ≤ 30% da capacidade nominal do projeto.
4. As baterias de íons de lítio embutidas não são removíveis; não desmonte o dispositivo. Para baterias de íons de lítio externas, não desmonte a bateria.
5. Ao armazenar a bateria por longos períodos sem uso, faça uma manutenção de carga e descarga dentro de 6 meses e preserve cerca de 60% da carga para prolongar a vida útil da bateria.
6. A bateria contém uma pequena quantidade de substâncias nocivas; não descarte aleatoriamente. Descarte ou recicle o produto danificado ou não utilizado conforme regulamentações de gestão de resíduos.
7. As crianças devem usar este produto sob a supervisão de adulto.
8. Mantenha baterias novas e usadas fora do alcance das crianças.

Instruções de segurança

1. Nunca acione o flash perto de gases ou líquidos inflamáveis (como gasolina, solventes, etc.), pois pode causar explosão.
2. Não acione o flash a curta distância dos olhos. Usar o flash muito perto dos olhos de humanos ou animais pode danificar a retina, levando a graves distúrbios visuais ou até mesmo cegueira.
3. Não deixe que o flash ou o carregador de bateria entre em contato com água pingando ou respingando.
4. Proteja o flash em condições de temperatura extremamente alta ou ambiente úmido.
5. Não toque no flash após uso contínuo, pois pode estar quente e causar queimaduras.
6. Não desmonte o flash por conta própria.

Visão geral da interface

1. Porta de carregamento USB-C
2. Interruptor de energia
3. Chave de teste do flash
4. Chave seletora de modo
5. Display
6. Chave de ajuste de energia " - "
7. Chave de ajuste de energia " + "
8. Roda de travamento da sapata quente
9. Sapata quente

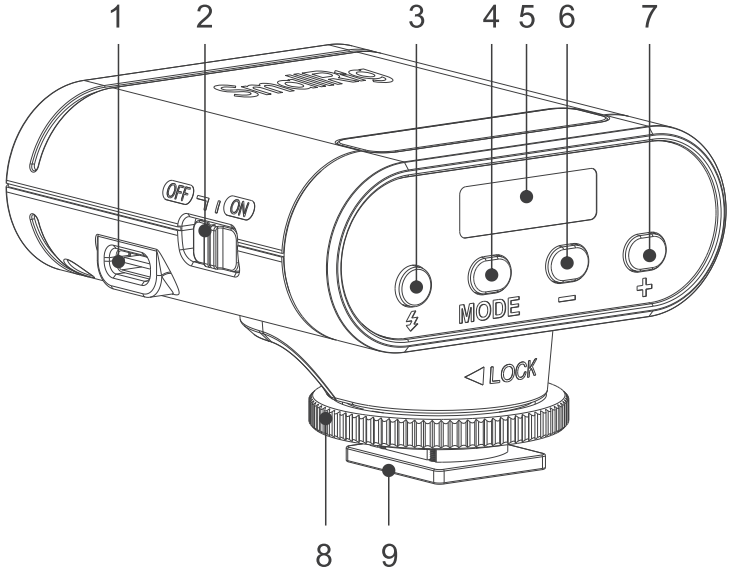

Alimentação

Tecla LIGA:

Deslize para [DES] para desligar a alimentação.
Deslize para [LIG] para ligar a alimentação.

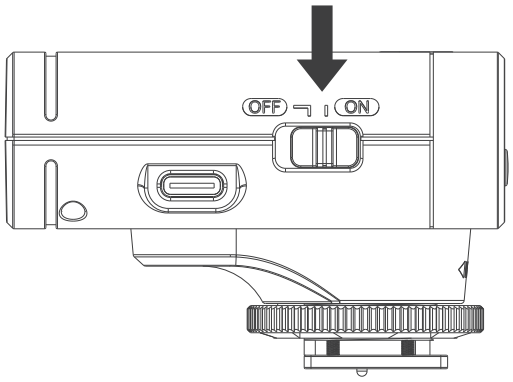

1. Toque o botão MODE para alternar para o modo M e o ícone <M> é exibido no painel.

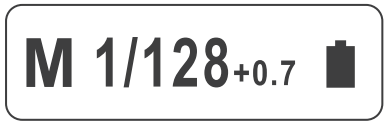

Modo M

Antes de fotografar, certifique - se de que o indicador de carga do flash está iluminado.

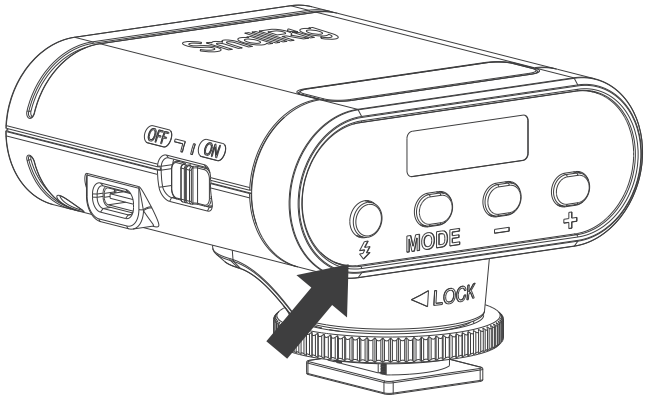

2. Pressione o botão < + > para aumentar o nível de potência. Pressione o botão < - > para reduzir a potência. Ajuste rápido do passo da potência também está disponível pressionando esses botões por mais tempo. A potência pode ser ajustada em 8 passos de 1/128 até 1/1, com incremento de 1/3 em cada passo.

1/1	1/2	1/4	1/8	1/16	1/32	1/64	1/128

Disparo óptico (S1/S2)

Pressione o botão MODE no modo M para alternar entre os modos óticos S1 / S2 ou desativar o módulo óptico.

Modo óptico S1: Pressione o botão MODE para que o ícone <S1> seja exibido no painel. Quando o flash está no modo óptico S1, ele pode funcionar como um flash secundário óptico S1 com sensor óptico. Nesse modo, o flash se sincroniza com o flash principal, como se estivesse usando um disparador sem fio. Isso ajuda a criar múltiplos efeitos de iluminação.

Modo óptico S2: Pressione o botão MODE para que o ícone <S2> seja exibido no painel. Quando o flash está no modo óptico S2, também pode funcionar como um flash secundário óptico S2 com sensor óptico no modo de flash TTL. Isso é útil quando as câmeras têm a função de pré-flash. Com essa função, o flash ignorará um único "pré-flash" do flash principal e disparará apenas em resposta ao flash real da unidade principal.

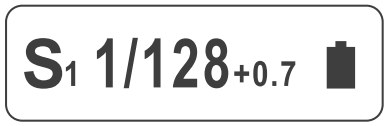

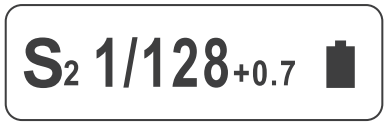

Especificações do produto

Nome do produto	SmallRig RS20 mini Flash
Capacidade da bateria	3.7V / 2000mAh / 7.4Wh
Potência de carga	5V ⎓1A
Tempo de carga	~3 horas
Número de guia	GN12
Temperatura de cor	6500K
Número máximo de flashes	~500
Tempo de recarga (máxima potência)	0.1 – 1.8 segundos
Níveis de potência do flash	8
Dimensões do produto	46.0 × 71.0 × 73.0mm / 1.8 × 2.8 × 2.9in
Peso do produto	128.0g / 4.5oz

Belangrijke herinnering

Bedankt voor uw keuze voor SmallRig-producten.

1. Lees deze gebruiksaanwijzing zorgvuldig door voordat u dit product gebruikt.
2. Let op alle waarschuwingen en volg alle instructies in de gebruiksaanwijzing.
3. De laadtoestand (SoC) van de batterij is ≤ 30% van de nominale capaciteit op het moment dat het product de fabriek verlaat.
4. Ongeoorloofde demontage van de ingebouwde niet-verwijderbare lithiumbatterij is ten strengste verboden; Demontage van de externe lithiumbatterij is niet toegestaan.
5. Na langdurige opslag zonder gebruik wordt aanbevolen om de batterij eens in de 6 maanden op te laden en te ontladen voor onderhoud om ongeveer 60% van de laadcapaciteit te herstellen, waardoor de levensduur van de batterij verlengd kan worden.
6. De batterij van dit product bevat enkele schadelijke stoffen, dus gooi deze niet zomaar weg. Recycle de beschadigde of ongebruikte producten in overeenstemming met de regelgeving voor afval.
7. Kinderen mogen het alleen onder begeleiding van een volwassene gebruiken.
8. Houd nieuwe en gebruikte batterijen buiten het bereik van kinderen.

Veiligheidsinstructies

1. Laat het flitsten in de buurt van ontvlambare gassen of vloeistoffen (zoals benzine, oplosmiddelen e.d.) nooit gebeuren, omdat het een explosie kan veroorzaken.
2. Zorg dat u het flitslicht niet op korte afstand van de ogen activeert. Als u het flitslicht te dicht bij de ogen van mensen of dieren gebruikt, kan de retina worden beschadigd, wat leidt tot ernstige visuele problemen of zelfs blindheid.
3. Laat het flitslicht of de acculader geen contact hebben met druppelend of spattend water.
4. Zorg voor bescherming van het flitslicht in omgevingen met extreem hoge temperaturen of hoge luchtvochtigheid.
5. Raak het flitslicht niet aan na continue gebruik, aangezien het heet kan zijn en brandwonden kan veroorzaken.
6. Probeer het flitslicht niet zelf uit elkaar te halen. Laat reparatie van interne onderdelen door niet.

Interface-overzicht

1. USB-C oplaagpoort
2. Netschakelaar
3. Testflits toets
4. Modus selectie toets
5. Display
6. Vermogen aanpassing “ - ” toets
7. Vermogen aanpassing “ + ” toets
8. Hete schoen vergrendeling wieltje
9. Hete schoen

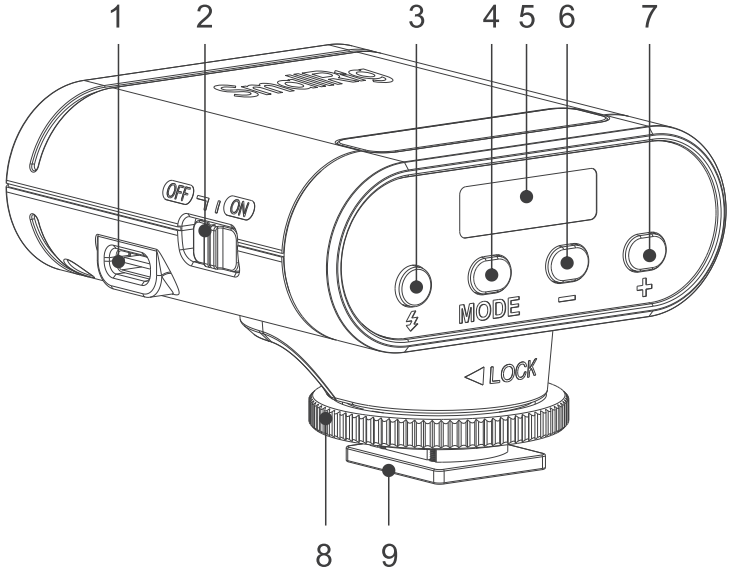

Voeding

AAN-knop:

Glijd naar [UIT] om de stroom uit te zetten.
Glijd naar [AAN] om de stroom aan te zetten.

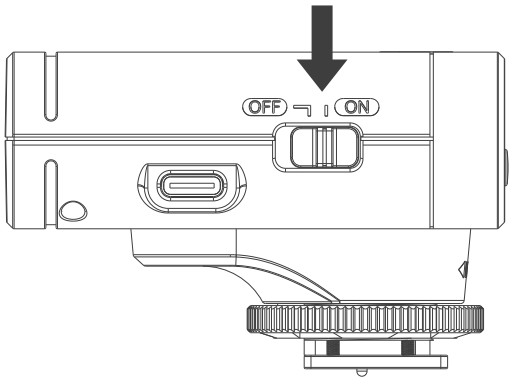

M - modus

Zorg ervoor dat het opladingsindicatorlicht van de flits brandt voordat u een foto maakt.

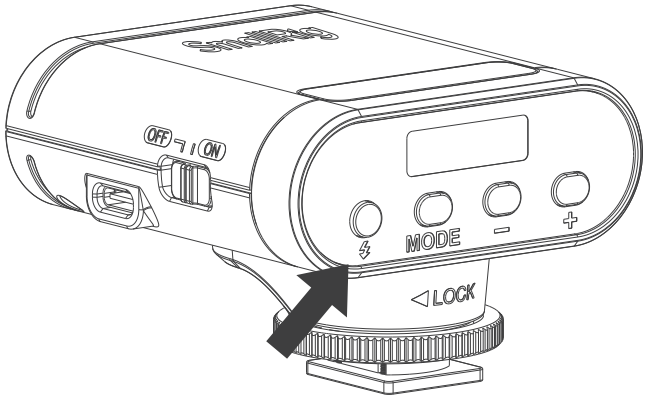

1. Druk op de MODE - knop om over te schakelen naar M - modus en het <M> - pictogram wordt weergegeven op het paneel.

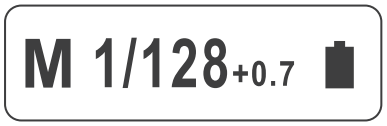

2. Druk op de < + > - knop om de stroom stapsgewijs te verhogen. Druk op de < -> - knop om de stroom te verminderen. Door deze knoppen langer in te drukken is ook een snelle aanpassing van de stroomstappen mogelijk. De stroom is instelbaar in 8 stappen van 1/128 tot 1/1 met een increment van 1/3 per stap.

1/1	1/2	1/4	1/8	1/16	1/32	1/64	1/128

Optische triggering (S1/S2)

Druk in M-modus op de knop MODE om te schakelen tussen de optische S1 / optische S2-modus en het uitschakelen van de optische modus.

Optische S1-modus: Druk op de knop MODE zodat het pictogram <S1> wordt weergegeven op het paneel. Wanneer de flits zich in de optische S1-modus bevindt, kan deze fungeren als een optische S1-nevenflits met een optische sensor. In deze modus synchroniseert de flits zich met de hoofdfflits, zoals bij het gebruik van een draadloze ontspanner. Dit helpt bij het creëren van meerdere lichteffecten.

Optische S2-modus: Druk op de knop MODE zodat het pictogram <S2> wordt weergegeven op het paneel. Wanneer de flits zich in de optische S2-modus bevindt, kan deze ook fungeren als een optische S2-nevenflits met een optische sensor in de TTL-flitsmodus. Dit is nuttig wanneer camera's een pre-flashfunctie hebben. Met deze functie negeert de flits een enkele "pre-flash" van de hoofdfflits en zal alleen reageren op de eigenlijke flits van het hoofdapparaat.

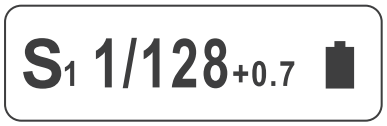

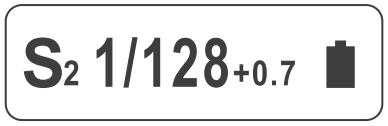

Productspecificaties

Productnaam	SmallRig RS20 mini Flash
Batterijcapaciteit	3.7V / 2000mAh / 7.4Wh
Oplaadvermogen	5V ⎓1A
Oplaadtijd	~3 uur
Leidraadnummer	GN12
Kleurtemperatuur	6500K
Maximale flitsers	~500
Herlaadtijd (maximale vermogen)	0.1 – 1.8 seconden
Flitservermogensniveaus	8
Productafmetingen	46.0 × 71.0 × 73.0mm / 1.8 × 2.8 × 2.9in
Productgewicht	128.0g / 4.5oz

Viktig påminnelse

Tack för att du väljer SmallRig-produkter.

1. Läs denna bruksanvisning noggrant innan du använder produkten.
2. Var uppmärksam på varningstexterna och följ alla instruktioner i bruksanvisningen.
3. Batteriets laddningsstatus (SoC) är ≤ 30% av den nominella kapaciteten vid den tidpunkt då det lämnar fabriken.
4. Inbyggt icke-urtagbart litiumbatteri, obehörig demontering är strängt förbjuden; externt litiumbatteri, ingen demontering är tillåten.
5. Efter en längre tids förvaring utan användning rekommenderas att batteriet laddas upp och ur var 6:e månad för underhåll och för att återställa ca 60% av den laddade kapaciteten och därmed förlänga batteriets livslängd.
6. Släng inte produkten i soporna då batteriet innehåller skadliga ämnen. Återvinn skadade eller oanvända produkter i enlighet med bestämmelserna för avfallshantering.
7. Barn bör använda den under överinseende av en vuxen.
8. Förvara nya och förbrukade batterier utom räckhåll för barn.

Säkerhetsinstruktioner

1. Aktivera aldrig blitsen när du befinner dig i närheten av lättantändliga gaser eller vätskor (som bensin, lösningsmedel, etc.), eftersom det kan orsaka en explosion.
2. Aktivera inte blitsen på nära håll från ögonen. Att använda blitsen för nära mänskliga eller däggdjursögon kan skada nätslingan, vilket leder till allvarliga synproblem eller till och med blindhet.
3. Låt inte blixtan eller batteriladdaren komma i kontakt med troppligt eller sprutande vatten.
4. Skydda blitsen i miljöer med extremt höga temperaturer eller hög fuktighet.
5. Vidrör inte blitsen efter upprepade användningar, då den kan bli het och orsaka brännskador.
6. Försök inte att ta isär blitsen på eget initiativ. Endast professionella får reparera dess interna komponenter.

Gränssnittsöversikt

1. USB-C-laddningsport
2. Strömbrytare
3. Testblitz tangent
4. Lägeval tangent
5. Display
6. Strömbrytare “ - ” tangent
7. Strömbrytare “ + ” tangent
8. Hete skoförslutning hjul
9. Hete sko

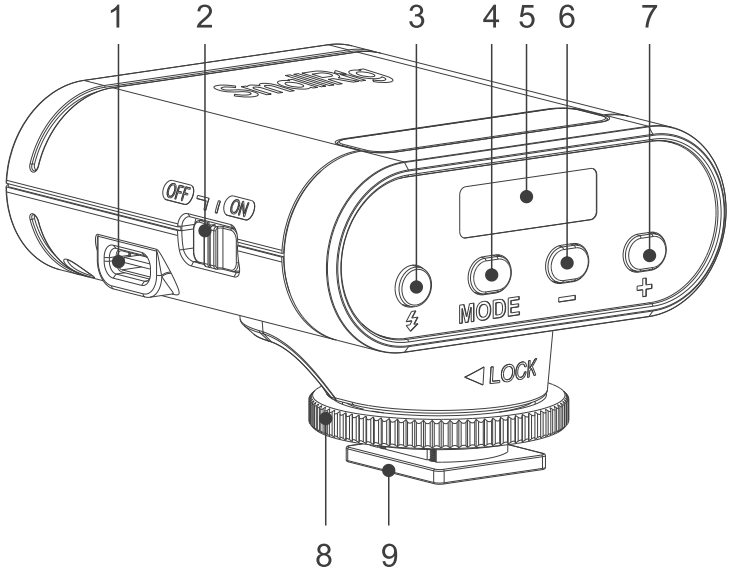

Strömförsörjning

På-knapp:

Vrid till [OFF] (Av) för att stänga av strömmen.
Vrid till [ON] (På) för att slå på strömmen.

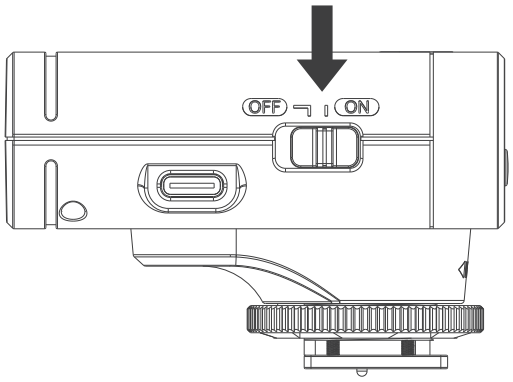

M - läge

Innan du tar en bild ska du först vara säker på att blitzladdningsindikatorn lyser.

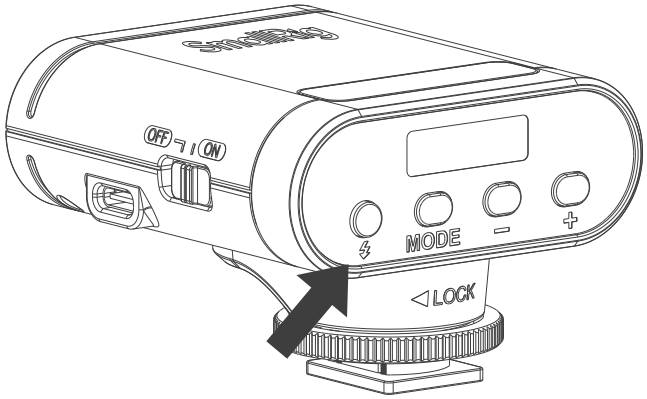

1. Tryck på knappen MODE för att växla till M - läge, och symbolen <M> visas på panelen.

M 1/128+0.7

2. Tryck på knappen < + > för att öka effekten stegvis. Tryck på knappen < - > för att minska effekten. Genom att hålla in dessa knappar kan du också göra en snabb justering av effekten. Effekten kan justeras i 8 steg från 1/128 till 1/1 med ökning med 1/3 för varje steg.

1/1	1/2	1/4	1/8	1/16	1/32	1/64	1/128

Optisk utlösning (S1/S2)

Tryck på knappen MODE i M - läge för att växla mellan optiska S1 / S2 - lägen och stänga av optiskt läge.

Optisk S1 - läge: Tryck på knappen MODE så att symbolen <S1> visas på panelen. När blixtlampan befinner sig i optiskt S1 - läge kan den fungera som en optisk S1 - sekundärblitz med optisk sensor. I detta läge synkroniserar blixtlampan med huvudblixtlampan som om man använder en trådlös utlösare. Detta hjälper till att skapa många belysnings effekter.

Optisk S2 - läge: Tryck på knappen MODE så att symbolen <S2> visas på panelen. När blixtlampan befinner sig i optiskt S2 - läge kan den också fungera som en optisk S2 - sekundärblitz med optisk sensor i TTL - blitsläge. Detta är användbart när kameror har förblitzfunktion. Med denna funktion ignoreras en enda "förblitz" från huvudblixtlampan och reagerar endast på den verkliga blixten från huvudenheten.

S_1 1/128+0.7

S_2 1/128+0.7

Produktspecifikationer

Produktnamn	SmallRig RS20 mini Blixt
Batterikapacitet	3.7V / 2000mAh / 7.4Wh
Laddningskraft	5V ⎓1A
Laddningstid	~3 timmar
Vägledningsnummer	GN12
Färgtemperatur	6500K
Maximalt antal blixtar	~500
Återladdningstid (max effekt)	0.1 – 1.8 sekunder
Blixtströmnivåer	8
Produktdimensioner	46.0 × 71.0 × 73.0mm / 1.8 × 2.8 × 2.9in
Produktvikt	128.0g / 4.5oz

Service & Warranty

Please keep your original receipt and guarantee card. Be sure the dealer has written on it the date of purchase and SN of the product. These are required for warranty service.

After-sale Warranty Terms

SmallRig products are entitled to warranty services as of the date of payment.

• Electronic products (except V mount battery): 1-year warranty.

• V mount battery: 2-year warranty.

• Non-electronic products: 2-year warranty.

Note: In case of any conflict between our warranty period policy and applicable laws and regulations of the country / region where the products are sold, the latter shall prevail.

This Warranty Does Not Cover

1. If users fail to adhere to the “Operating Instruction” or any “Warnings” stated in the user manual, resulting in a quality failure, it falls outside the scope of warranty coverage.
2. The product identification or SN label is removed or defaced in any way.
3. Product damage caused by problems not attributable to the quality of the products such as improper use of the products.
4. Product damage caused by unauthorized modification, disassembly, repair and other acts.
5. Product damage caused by fires, floods, lightning and other force majeure factors.

Warranty Mode

• For the products within the scope of warranty, SmallRig will repair or replace them on the basis of specific failures; the repaired / replaced products / parts are entitled to the remaining part of the original warranty period.

Contact Information

• You're advised to contact the online customer service personnel of corresponding shopping platform and submit a repair service application.

• You may also apply for repair service through SmallRig's service email.

Service Email: support@smallrig.com

保修条款

请保留您的原始购买单据及保修卡，同时包含您的购买日期、产品序列号等，这些资料质保服务时均需要提供。

售后质保条款

SmallRig产品自下单付款之日起享有质保服务。

· 电子产品(除V口电池): 1年质保。

· V口电池：2年质保。

· 非电子产品：2年质保。

注：若销售地国家或地区的适用法律法规有冲突的，以销售地国家或地区有关质保期的法律法规为准。

质保无效说明

1. 当用户违反操作指引或用户手册中“重要提示”任何一条导致的质量失效，不在质保范围内。
2. 产品序列号标识已经被撕毁或无法辨识，不在质保范围。
3. 产品使用不当等非产品本身质量问题，而造成的产品损坏，不在质保范围。
4. 非官方指导的私自改装、拆解、维修等行为而造成的损坏，不在质保范围。
5. 因火灾、水灾、雷击等不可抗拒力造成的产品损坏，不在质保范围。

维修方式

• 属于质保范围的，SmallRig 根据产品具体的故障对产品进行维修或更换；维修后的产品 / 部件享受原有保修期的剩余时长。

联系方式

• 建议您优先前往相应购买平台联系在线客服，提出产品维修申请。

• 您也可以通过 SmallRig 服务邮箱申请维修服务。

服务邮箱：support@smallrig.com

Guarantee Card / 保修卡

ID No. ID 编号	
Item Name 产品名称	
Purchase Date 购买日期	
User Name 用户姓名	
Mobile 用户电话	
Address 用户地址	
Receipt 购买单据	

WE ARE HERE FOR YOU
服务与支持

ETICHETTATURA AMBIENTALE
ENVIRONMENTAL LABELING

Manufacturer Email: support@smallrig.com
Manufacturer: Shenzhen Leqi Innovation Co., Ltd.
制造商: 深圳市乐其创新股份有限公司
地址: 中国广东省深圳市龙华区观澜街道大富社区
平安路58号共联富基创新园4栋101、701、901
Add: Rooms 101, 701, 901, Building 4, Gonglianfuji Innovation Park, No. 58, Ping'an Road, Dafu Community, Guanlan Street, Longhua District,Shenzhen, Guangdong, China.

Consignor: Shenzhen LC Co., Ltd.
委托商：深圳市乐长科技有限公司
地址: 中国广东省深圳市龙华区观澜街道大富社区
平安路58号共联富基创新园4栋201
Add: Room 201, Building 4, Gonglianfuji Innovation Park, No. 58, Ping'an Road, Dafu Community, Guanlan Street, Longhua District, Shenzhen, Guangdong, China.

EC REP
GAVIMOSA CONSULTORIA, SOCIEDAD LIMITADA,
CASTELLANA 9144, 28046 Madrid,
compliance.gavimosa@outlook.com

UK REP
Sea&Mew Accounting Ltd,
Electric Avenue Vision 25, London, Enfield EN3 7GD,
info@seamew.net

执行标准：GB 4943.1-2022 LQ-P1507-18

FR
Cet appareil, ses cordons, et batterie se recyclent
À DÉPOSER EN MAGASIN OU À DÉPOSER EN DÉCHÈTERIE
Points de collecte sur www.quefairedemesdechets.fr
Privilégiez la réparation ou le don de votre appareil !

FR
LE TRI + FACILE
Boîte 1 + Cale 1 + Dépliant 1
BAC DE TRI
Séparez les éléments avant de trier

合格证 已检验

RoHS

22 PAP

RECICLA Al Azul

Made in China | 中国制造