SmallRig

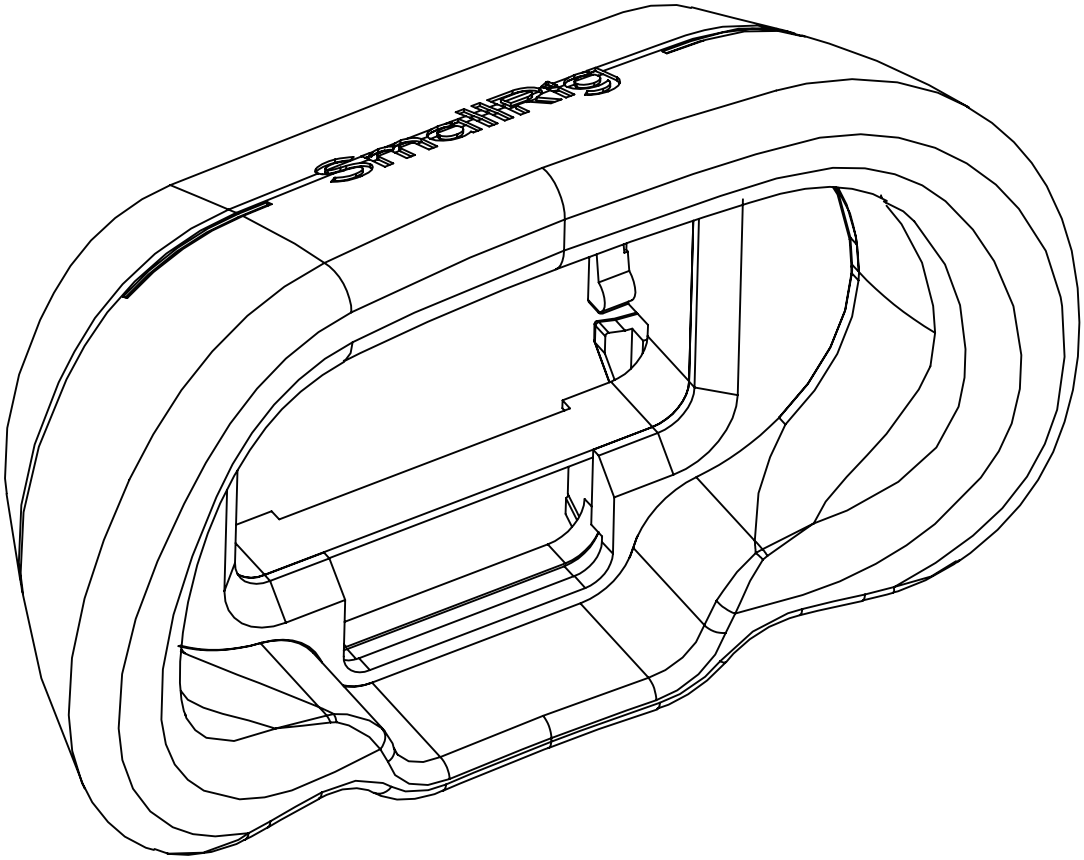

Camera Viewfinder Eyecup

(for Selected Sony Alpha 1 / Alpha 7 / Alpha 9 Series Cameras)

相机取景器眼罩（适用于索尼 Alpha 1 / Alpha 7 / Alpha 9系列）

Operating Instruction / 操作指引

· Thank you for purchasing SmallRig's product.
感谢您购买 SmallRig 产品。

· Please read this Operating Instruction carefully.
使用本产品之前，请仔细阅读操作指引。

· Please follow the safety warnings.
请注意所有警告提示并遵循使用操作指引的所有指令。

Installation Instruction / 安装步骤

❶

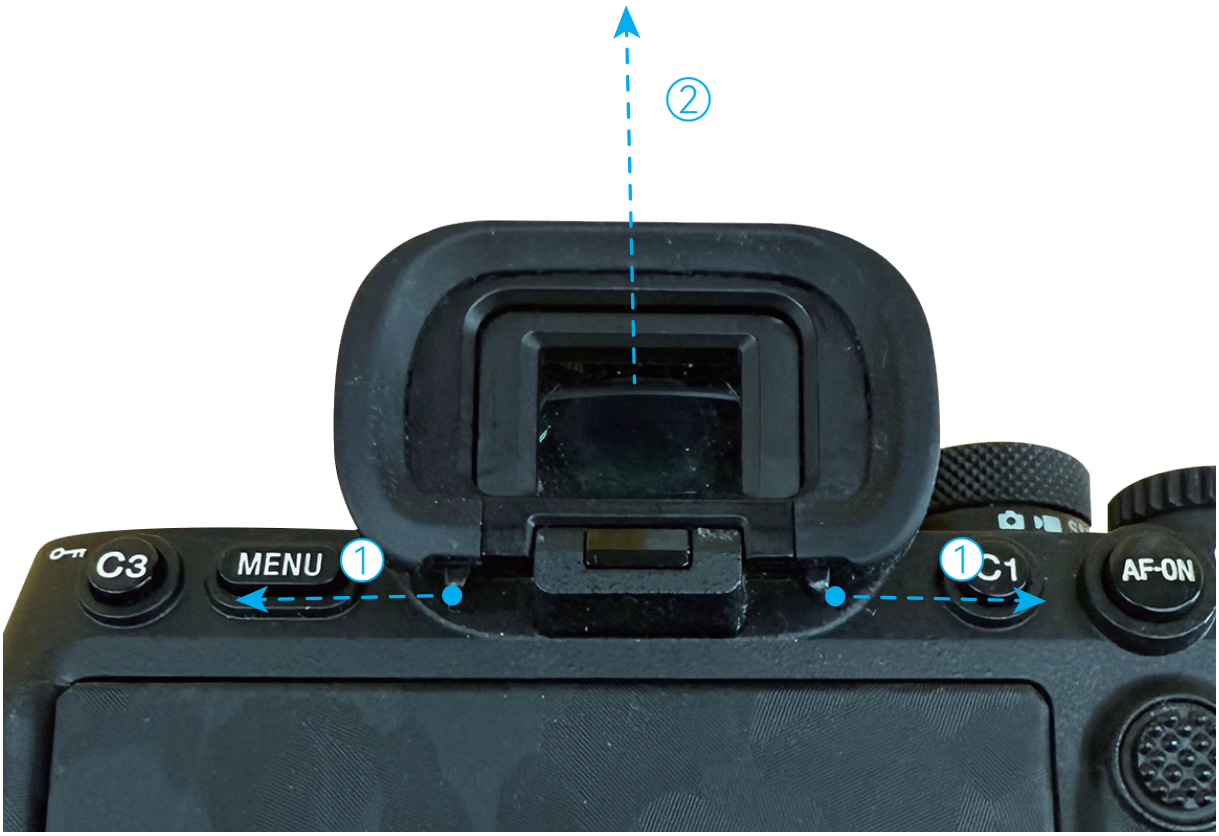

* The package does not include the camera.
* 相机机身需另购

❷

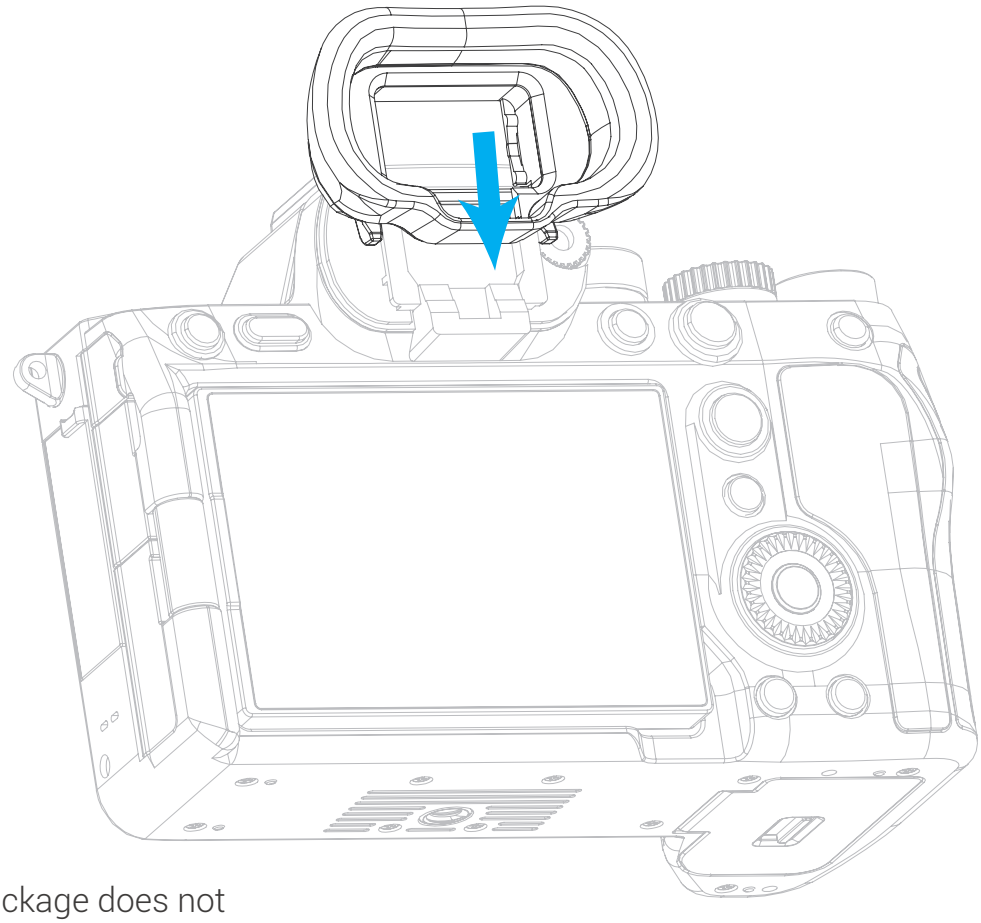

* The package does not include the camera.
* 相机机身需另购

In the Box / 包装清单

Camera Viewfinder Eyecup 取景器眼罩	× 1
Guarantee Card 保修卡	× 1

Specifications / 产品参数

Product Dimensions 产品尺寸	2.2 × 1.4 × 0.7in 55.7 × 35.3 × 18.5mm
Product Weight 产品重量	0.3 ± 0.2oz 8.0 ± 2.0g
Material(s) 主要材质	Silicone、PC 硅胶、PC
Compatibility 适配性	Sony Alpha 7 IV、Sony Alpha 7S III、Sony Alpha 7R V、Sony Alpha 9 III、Sony Alpha 1、Sony Alpha 1 II 索尼 Alpha 7 IV、索尼 Alpha 7S III、索尼 Alpha 7R V、索尼 Alpha 9 III、索尼 Alpha 1、索尼 Alpha 1 II

* 技术参数如有改动，以实物为准，恕不另行通知。
Specifications subject to change without prior notice. Please refer to the physical product for the most up-to-date information.

Manufacturer Email: support@smallrig.com
Manufacturer: Shenzhen Leqi Innovation Co., Ltd.
Add: Rooms 101, 701, 901, Building 4, Gonglianfuji Innovation Park, No. 58, Ping'an Road, Dafu Community, Guanlan Street, Longhua District, Shenzhen, Guangdong, China.
Consignor: Shenzhen LC Co., Ltd.
Add: Room 201, Building 4, Gonglianfuji Innovation Park, No. 58, Ping'an Road, Dafu Community, Guanlan Street, Longhua District, Shenzhen, Guangdong, China.
制造商: 深圳市乐其创新股份有限公司
地址: 中国广东省深圳市龙华区观澜街道大富社区平安路58号共联富基创新园4栋101、701、901
委托商：深圳市乐长科技有限公司
地址: 中国广东省深圳市龙华区观澜街道大富社区平安路58号共联富基创新园4栋201

执行标准：GB/T 26572-2011

RoHS CE

22
PAP

FR
LE TRI FACILE
Boîte 1 + Papier 5
BAC DE TRI
Séparez les éléments avant de trier

RECICLA
Al Azul

合格证
已检验

Made in China
中国制造