SmallRig

RC 220C

RGB COB LED Video Light

RGB COB 摄影补光灯

220W

Operating Instruction

操作指引

Betriebsanweisungen

Instructions opérationnelles

Istruzioni per l'uso

Instrucciones operativas

Instruções de funcionamento

Gebruiksinstructies

Bruksanvisning

운영 지침

運営ガイドライン

CONTENTS

EN

Important Reminder 2
Product Overview 3
Installations 4
Power Supply 5
Product Operation 6-12
Product Specifications 13

CN

重要提示 14
产品介绍 15
安装步骤 16
供电方式 17
产品操作 18-19
产品参数 20

DE

Wichtige Hinweise 21
Produktbeschreibung 22
Installationen 23
Stromversorgung 24
Produktbetrieb 25-26
Produktparameter 27

FR

Remarques importantes 28
Aperçu du produit 29
Installations 30
Alimentation 31
Fonctionnement du produit 32-33
Spécifications 34

IT

Promemoria Importante 35
Panoramica del prodotto 36
Installazioni 37
Alimentazione 38
Operazione del Prodotto 39-40
Parametri del prodotto 41

ES

Importante aviso 42
Resumen del producto 43
Instalaciones 44
Fuente de Alimentación 45
Operación del Producto 46-47
Parámetros del producto 48

PT

Importante Aviso 49
Visão geral do produto 50
Instalações 51
Fonte de Alimentação 52
Operação do Produto 53-54
Especificações do Produto 55

NL

Belangrijke instructies 56
Productoverzicht 57
Installaties 58
Voeding 59
Productbediening 60-61
Productparameters 62

SE

Viktig prompt 63
Produktöversikt 64
Installation 65
Strömförsörjning 66
Produktoperation 67-68
Produktparametrar 69

KR

중요한 팁 70
제품 소개 71
설치 설명서 72
전원 공급 73
제품 작동 74-75
규격 사양 76

JP

重要な注意 77
製品紹介 78
インストール手順 79
電源供給方法 80
製品操作 81-82
製品パラメーター 83

Important Reminder

EN

Thank you for choosing SmallRig products.

1. Please read the operating instruction carefully before using this product.
2. Please pay attention to all warnings and follow all instructions operating instruction.
3. For children, please use it under adult guidance.
4. Please remove the protective cover of the COB lamp bead before use.
5. The top and bottom panels of the COB remain hot after prolonged use. Avoid contact until fully cooled. To ensure safety, do not obstruct heat dissipation openings during operation, and avoid prolonged direct viewing of active light sources.
6. Ensure that the equipment is completely cooled before storage . After the device has cooled, place in the appropriate position of the storage bag.
7. In order to ensure the normal operation of the equipment, it is recommended to store it in a cool, dry and clean environment. Do not store the device near damp, liquid, or other flammable or volatile solvents. Avoid damaging the equipment.
8. If you need to clean the surface of the device, use a dry soft cloth . Before cleaning and servicing, be sure to unplug the power adapter and cable.
9. To reduce the risk of electric shock, do not immerse the device in water or other liquids.
10. In order to reduce the risk of electric shock, do not disassemble the device without permission. If the device fails and needs maintenance,please consult the relevant purchase channels and be handled by professional maintenance personnel. Non-standard assembly and maintenance may have security risks, unauthorized disassembly is prohibited.
11. Use of accessories not recommended by SmallRig may cause hazards such as fire or electric shock. Please refer to the accessories or according to the specifications provided by SmallRig, and used accessories certified by qualified manufacturer.

⚠ Do not disassemble the product. If you suspect any problem with the product, please contact the purchasing channel and apply for after-sales service.

EN In the Box

LED Video Light	× 1	Power Cable	× 1	Carrying Bag	× 1
AC Adapter	× 1	55° Hyper Reflector	× 1	Operating Instruction	× 1

Product Introduction

Installation Instruction

EN

1. Removal and installation of protective cover

Push the release latch in the direction of the arrow shown, and rotate the protective cover out. Rotation in the opposite direction to install the cover.

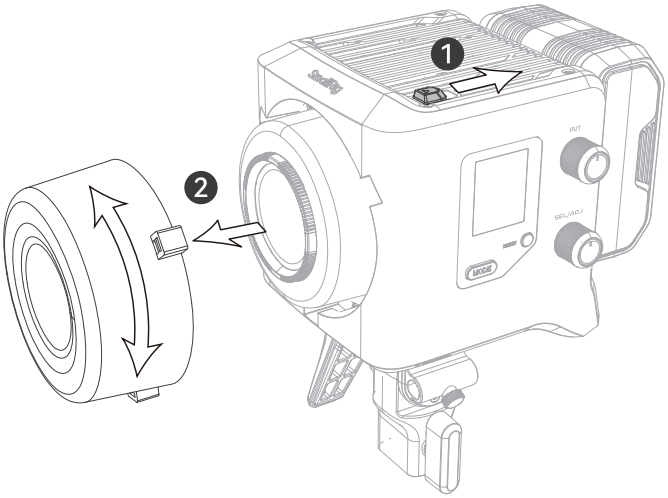

⚠ Please pull out the protective cover before use, otherwise it will burn;
Install the cover to protect the lens when not in use.

2. Removal and installation of Hyper reflector

Push the release latch in the direction of the arrow shown, and rotate the hyper reflector out. Rotation in the opposite direction to install the reflector.

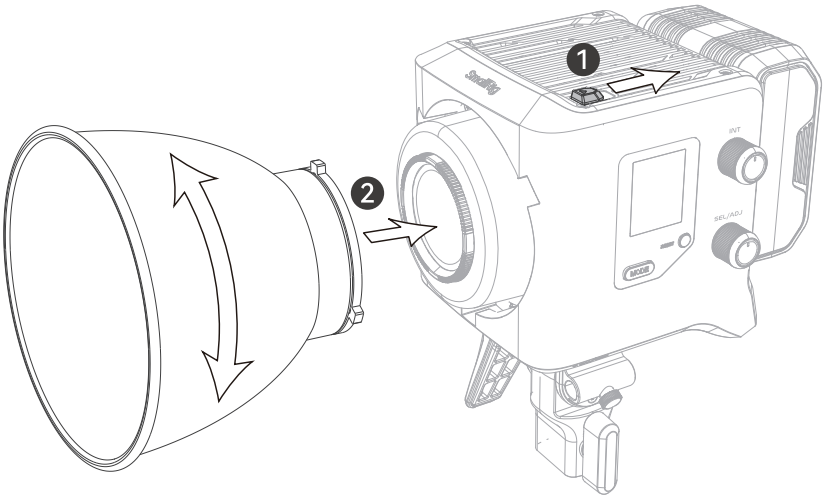

EN Power supply

1. AC Power

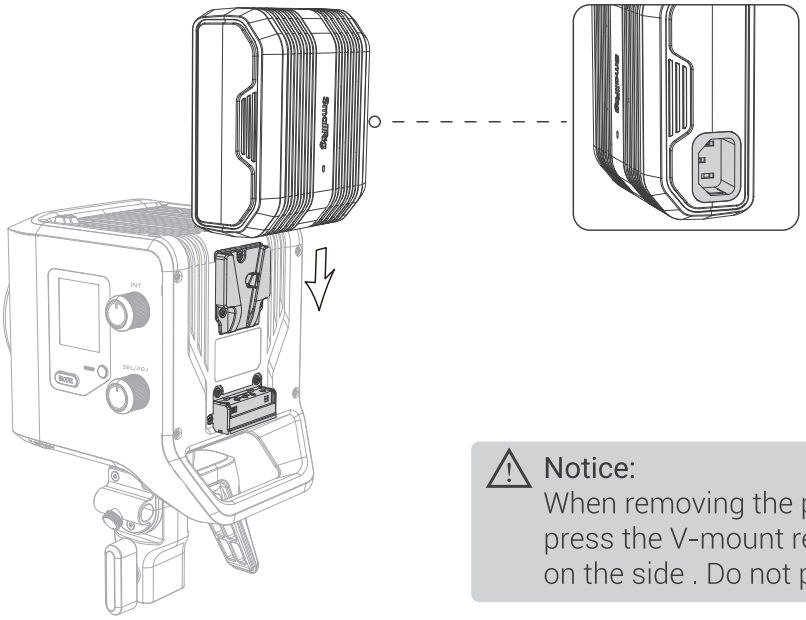

⚠ Notice:
When removing the power adapter, press the V-mount release button on the side . Do not pull it out forcily.

2. V-mount and NPF Battery

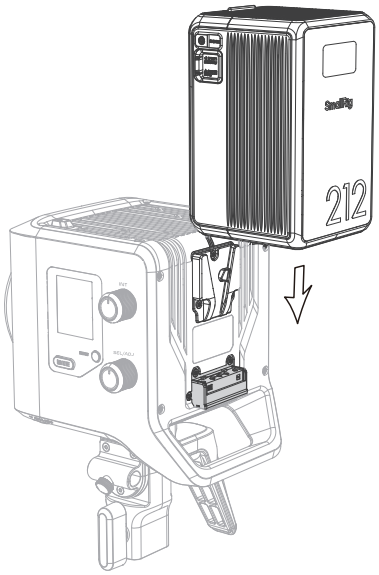

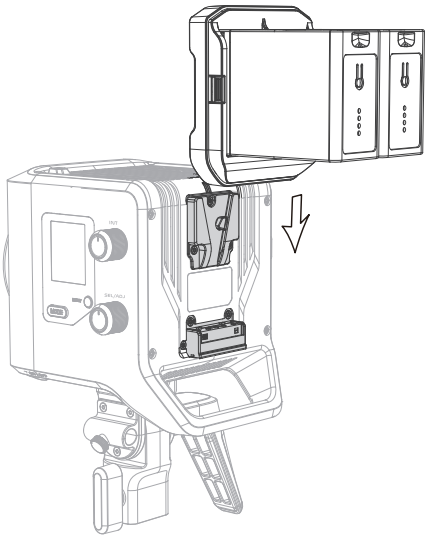

(1) Batteries are not standard and need to be purchased separately.

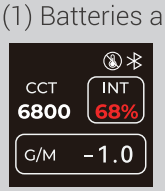

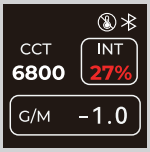

(2) The V-mount battery voltage that is lower than 20V will support maximum input of 150W and showed maximum 68% INT on the screen. When the voltage is above 20V, the light can reach full output. A battery with a maximum capacity of 150Wh or above is recommended for use with the light.

(3) The maximun input will be 60W when used with NPF batteres and the INT shows manximum 27% on the screen.

Product Operation

EN

After powering on, switch the power switch to the ON position. Click the "MODE" button to cycle through the five modes: "CCT / HSI / FX / GEL / RGBCW".

1. Mode Adjustment

(1) CCT Mode

Brightness Adjustment: Slowly rotate the INT knob to adjust the brightness in increments of ±1%; quickly rotate the INT knob to adjust the brightness in increments of ±10%; the brightness adjustment range is 0-100%; click the INT knob to adjust the brightness to 20% / 40% / 60% / 80% / 100%.

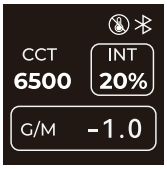

⚠ **Note:** The brightness of all modes is controlled and adjusted separately, which will not be repeated below.

CCT / GM Value: Click the SEL / ADJ knob to switch between CCT and G/M. Rotate the knob to adjust the relevant parameters.

Switch to CCT: Slowly rotate the SEL / ADJ knob to adjust the color temperature in increments of ±100K. Quickly rotate the SEL/ADJ knob to adjust the color temperature in increments of ±1000K. The color temperature range is 2500K-10000K.

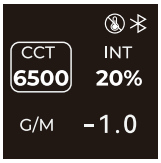

Switch to G/M: Rotate the SEL / ADJ knob to adjust the G/M value in increments of 0.1. The adjustment range is from -1 to 1. Each time the device is restarted, the G/M value will be reset to 0.

(2) HSI Mode

HUE / SAT: Click the SEL / ADJ knob to switch between HUE and SAT. Rotate the knob to adjust the relevant parameters. The HUE range is from 0° to 360°, and the SAT range is from 0 to 100%.

(3) FX Mode

Click the SEL / ADJ knob to switch between FX/CCT/FRQ. Rotate the knob to adjust the parameters. There are 12 light effects that can be cycled through, which are as follows:

Paparazzi	Television	Falty Bulb	Lightning	Breathing	Flickering	Party	Flame	Fireworks	Police Car	CCT Cycle	Color Cycle

FRQ can be adjusted in increments of ±1, with a frequency range of 1-10.

(4) GEL Mode

Click the "SEL / ADJ" knob to switch between LEE and ROSCO. Rotate the knob to adjust the parameters.

LEE offers 8 types: Full CTO, 1/2 CTO, 1/4 CTO, 1/8 CTO, Full CTS, 1/2 CTS, 1/4 CTS, 1/8 CTS.

ROSCO offers 8 types: Full CTB, 1/2 CTB, 1/4 CTB, 1/8 CTB, Full CTO, 1/2 CTO, 1/4 CTO, 1/8 CTO.

(5) RGBCW Mode

Click the SEL / ADJ knob to switch between R/G/B/C/W. Rotate the knob to adjust the parameters. The adjustment range for R/G/B is 0-255, and for C/W it is 0-100.

3. App Control

Users can download SmallGoGo via mobile phone or tablet. After successful connection, a wireless icon appears in the upper right corner of the screen then can control the light wirelessly.

For more information, please visit www.smallgogo.com

4. BLE connect

(1) Pressing the Reset button for 3 seconds, the wireless icon appears on screen and blinks 6 times to complete the wireless reset.
(2) After the reset is completed, the device and lights can be reconnected.

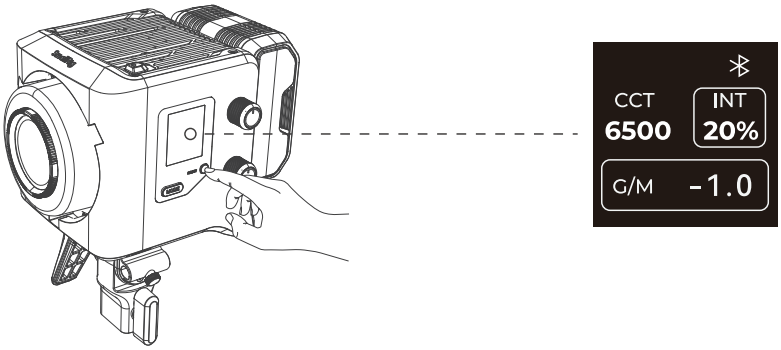

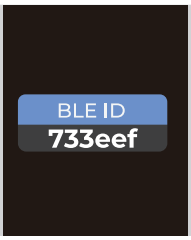

Notice:
(1) The Reset button is multiplexed. Press once to show the BLE number. Press again to exit.

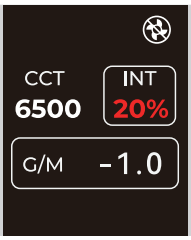

(2) Press 3 times to silent mode and the light keeps 20% brightness. Press another 3 times to exit.

5. OTA Upgrade

The firmware can be upgraded online through the SmallGoGo App. The device will automatically restart 3 seconds after the upgrade is successful.

6. DMX Mode

Long press the MODE button or connect the SmallRig DMX adapter to enter DMX mode.

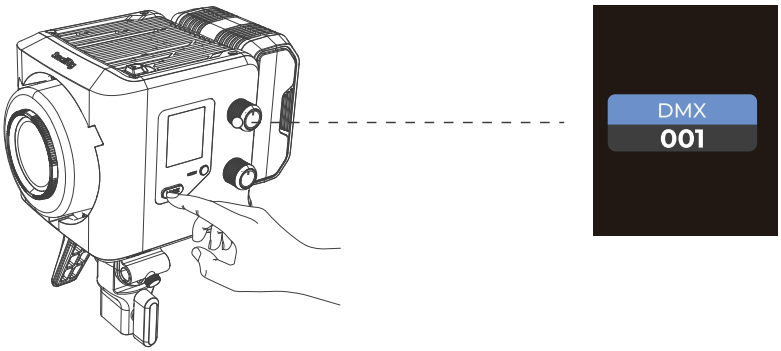

RC 220C Channels as follows:

EN

Channel	Channel Number	Parameter
Channel 1 / INT	0-2	Turn off the lights
	3-255	1%-100%
Channel 2 / Mode	0-43	CCT
	44-85	HSI
	86-127	FX
	128-169	GEL LEE
	170-211	GEL ROSCO
	212-255	RGBCW
Channel 3 / CCT	0-3	2500K
	4-6	2600K
	7-9	2700K
	10-12	2800K
	13-15	2900K
	16-18	3000K
	19-21	3100K
	22-24	3200K
	25-27	3300K
	28-30	3400K
	31-33	3500K
	34-36	3600K
	37-39	3700K
	40-42	3800K
	43-45	3900K
	46-48	4000K
	49-51	4100K
	52-54	4200K
	55-57	4300K
	58-60	4400K
	61-63	4500K
	64-66	4600K
	67-69	4700K
	70-72	4800K
	73-75	4900K
	76-78	5000K
	79-81	5100K
	82-84	5200K
	85-87	5300K
	88-90	5400K
	91-93	5500K
	94-96	5600K
	97-99	5700K
	100-102	5800K
	103-105	5900K

Channel 3 / CCT	106-108	6000K
	109-111	6100K
	112-114	6200K
	115-117	6300K
	118-120	6400K
	121-123	6500K
	124-126	6600K
	127-129	6700K
	130-132	6800K
	133-135	6900K
	136-138	7000K
	139-141	7100K
	142-144	7200K
	145-147	7300K
	148-150	7400K
	151-153	7500K
	154-156	7600K
	157-159	7700K
	160-162	7800K
	163-165	7900K
	166-168	8000K
	169-171	8100K
	172-174	8200K
	175-177	8300K
	178-180	8400K
	181-183	8500K
	184-186	8600K
	187-189	8700K
	190-192	8800K
	193-195	8900K
	196-198	9000K
	199-201	9100K
	202-204	9200K
	205-207	9300K
	208-210	9400K
	211-213	9500K
	214-216	9600K
	217-219	9700K
	220-222	9800K
	223-225	9900K
	226-255	10000K
Channel 3 / HSI	0-255	HUE: 0-360°
Channel 3 / FX	0-21	Paparazzi
	22-42	Fireworks

Channel 3 / FX	43-63	Lightning
	64-84	Faulty Bulb
	85-105	Television
	106-126	Party
	127-147	Flame
	148-168	Breatuing
	169-189	Flickering
	190-210	CCT Cycle
	211-231	RGB
	231-255	Police Car
Channel 3 / GEL LEE	0-31	Full CTO
	32-63	1/2 CTO
	64-95	1/4 CTO
	96-127	1/8 CTO
	128-159	Full CTS
	160-191	1/2 CTS
	192-223	1/4 CTS
	224-255	1/8 CTS
Channel 3 GEL ROSCO	0-31	Full CTO
	32-63	1/2 CTO
	64-95	1/4 CTO
	96-127	1/8 CTO
	128-159	Full CTB
	160-191	1/2 CTB
	192-223	1/4 CTB
	224-255	1/8 CTB
Channel 3 / RGBCW	0-255	R Intensity: 0-100%
Channel 4 / CCT	0-255	G/M: -1-+1
Channel 4 / HSI	0-255	SAT:0-100%
Channel 4 / FX Paparazzi Fireworks Lightning Faulty Bulb Television Party Flame Breathing Flickering CCT Cycle	0-3	2500K
	4-6	2600K
	7-9	2700K
	10-12	2800K
	13-15	2900K
	16-18	3000K
	19-21	3100K
	22-24	3200K
	25-27	3300K
	28-30	3400K
	31-33	3500K
	34-36	3600K
	37-39	3700K
	40-42	3800K
	43-45	3900K

Channel 4 / FX Paparazzi Fireworks Lightning Faulty Bulb Television Party Flame Breathing Flickering CCT Cycle	46-48	4000K
	49-51	4100K
	52-54	4200K
	55-57	4300K
	58-60	4400K
	61-63	4500K
	64-66	4600K
	67-69	4700K
	70-72	4800K
	73-75	4900K
	76-78	5000K
	79-81	5100K
	82-84	5200K
	85-87	5300K
	88-90	5400K
	91-93	5500K
	94-96	5600K
	97-99	5700K
	100-102	5800K
	103-105	5900K
	106-108	6000K
	109-111	6100K
	112-114	6200K
	115-117	6300K
	118-120	6400K
	121-123	6500K
	124-126	6600K
	127-129	6700K
	130-132	6800K
	133-135	6900K
	136-138	7000K
	139-141	7100K
	142-144	7200K
	145-147	7300K
	148-150	7400K
	151-153	7500K
	154-156	7600K
	157-159	7700K
	160-162	7800K
	163-165	7900K
	166-168	8000K
	169-171	8100K
	172-174	8200K
	175-177	8300K

Channel 4 / FX Paparazzi Fireworks Lightning Faulty Bulb Television Party Flame Breathing Flickering CCT Cycle	178-180	8400K
	181-183	8500K
	184-186	8600K
	187-189	8700K
	190-192	8800K
	193-195	8900K
	196-198	9000K
	199-201	9100K
	202-204	9200K
	205-207	9300K
	208-210	9400K
	211-213	9500K
	214-216	9600K
	217-219	9700K
	220-222	9800K
	223-225	9900K
	226-255	10000K
Channel 4 / FX Fireworks Party RGB	0-37	Red
	38-73	Green
	74-109	Blue
	110-145	Red-Green Gradient
	146-181	Green-Blue Gradient
	182-217	Red-Blue Gradient
	218-255	Red-Green-Blue Gradient
Channel 4 / FX siren	0-63	Red
	64-127	Blue
	127-191	White
	192-255	Red-Blue Alternation
Channel 4 / RGBCW	0-255	G Intensity: 0-100%
Channel 5 / FX	0-26	FRQ:1
	27-51	FRQ:2
	52-76	FRQ:3
	77-101	FRQ:4
	102-126	FRQ:5
	127-151	FRQ:6
	152-176	FRQ:7
	177-201	FRQ:8
	202-226	FRQ:9
	227-255	FRQ:10
Channel 5 / RGBCW	0-255	B Intensity: 0-100%
Channel 6 / RGBCW	0-255	C Intensity: 0-100%
Channel 7 / RGBCW	0-255	W Intensity: 0-100%

EN Specifications

Input Power (Max)	240W	Output Power (Light Source)	200W
CCT	2500K –10000K ± 200K	CRI	97
TLCI	99	SSI	D32 ≥ 90， D56 ≥ 87
TM-30 Rf (Average Value)	97	TM-30 Rg (Average Value)	103
Operating Voltage	DC 24V	Operating Current	10A
Power Supply Specifications	AC:100–240V ~ Max. 3.0A 50/60Hz 262W	Control Method	Manual Control, App, DMX
Wireless Distance	≤100m	Cooling Mode	Active Cooling
Weight	1735.0 ± 50.0g	Dimensions	166.0 × 120.0 × 155.0mm

Brightness test data table

CCT	Distance	Bare Light / Lux	Standard Reflector / Lux
2500K	1m	7120	40800
	3m	872	3310
	5m	336	1160
3200K	1m	8160	47100
	3m	997	3750
	5m	386	1320
4300K	1m	8870	52100
	3m	1070	4150
	5m	416	1440
5600K	1m	8680	51400
	3m	1070	4160
	5m	413	1450
7500K	1m	8110	48200
	3m	1010	3870
	5m	389	1350
10000K	1m	7720	46100
	3m	963	3710
	5m	371	1300

* The brightness data is average, and the brightness of different lights may vary.

重要提示

CN

感谢您购买 SmallRig 产品。

1. 使用本产品之前，请仔细阅读操作指引。
2. 请注意所有警告提示并遵循使用操作指引内的所有指令。
3. 儿童请在成人指导下使用。
4. 使用前请取下COB灯珠的保护罩。
5. 设备使用后，COB灯珠及面板区域、设备顶部与底部均为高温区域。给设备降温前，请避免接触高温区域。出于您的安全与健康考虑，使用本设备时请勿遮挡散热孔，设备工作时，也不要长时间直视COB灯珠。
6. 在存放和收纳之前，请确保设备完全冷却。待设备冷却后，请将其放置在收纳包的相应位置。
7. 为了保证设备正常运作，建议将其存放在阴凉、干燥、整洁的环境中。请勿将本设备存放在潮湿、有液体或其他易燃、易挥发溶剂附近，以避免损坏设备。
8. 如果需要清洁本设备表面，请使用干燥的软布进行清洁。在清洁和维修之前，请务必拔下电源适配器和机身连接线。
9. 为降低电击风险，严禁将本设备浸入水中或其他液体中。
10. 为降低电击风险，严禁私自拆卸本设备。如果设备出现故障需要维修，请咨询相关购买渠道并交由专业维修人员处理。非规范的组装和维修可能存在安全隐患，未经授权禁止私自拆卸。
11. 使用非 SmallRig 推荐的配件可能会引起火灾或电击等危险。请参考SmallRig 提供的配件，或根据 SmallRig 提供的规格信息，使用经过合格制造商认证的配件。

⚠ 请勿拆卸产品，如果您怀疑产品任何问题，请联络购买平台，申请售后处理。

CN 包装清单

摄影补光灯	× 1	电源线	× 1	收纳包	× 1
电源适配器	× 1	55° 标准罩	× 1	操作指引	× 1

产品介绍

安装步骤

CN

1. 保护罩的拆卸与安装

按照图示箭头的方向推动卡口解锁键，同时将保护罩旋转拔出。反方向旋转则将保护罩装入。

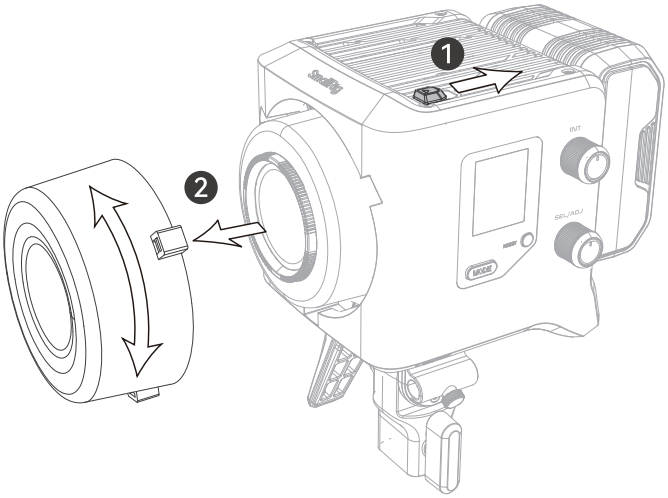

⚠ 使用前，请务必将保护罩拔出，否则会烧掉；不使用时，将保护罩装入以保护灯头。

2. 标准罩的安装与拆卸

按照图示箭头的方向波动卡口解锁键，同时将标准罩旋转装入。反方向旋转则将标准罩拔出。

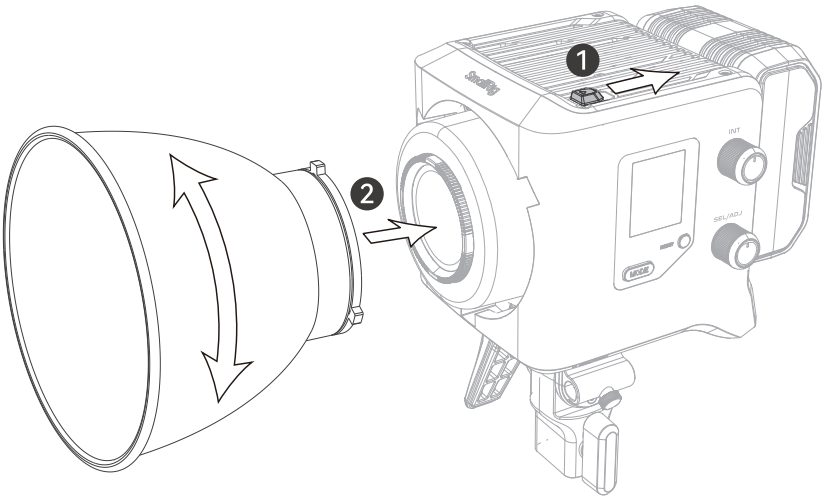

CN 供电方式

1. 交流电供电

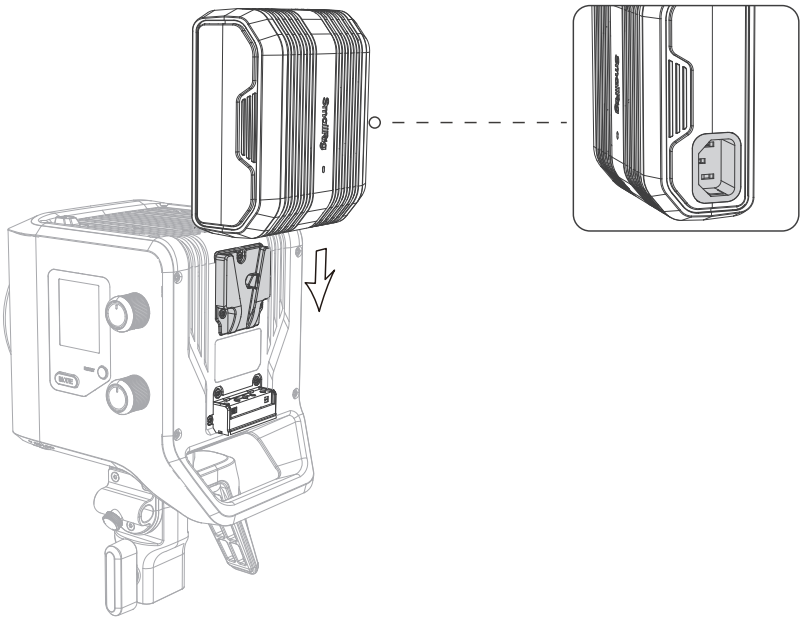

⚠ 注意：拆卸电源适配器时，请按下灯体侧面的V口解锁键再拆卸，切勿硬拔。

2. V口电池 / NPF电池供电

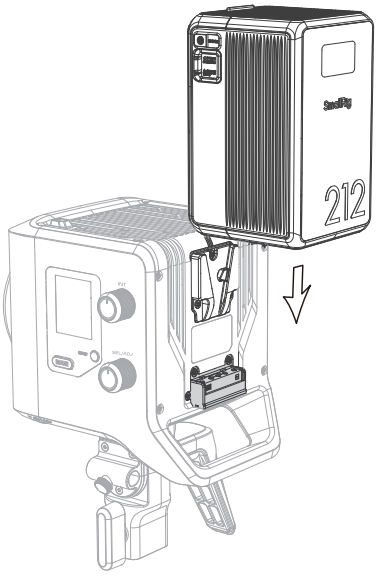

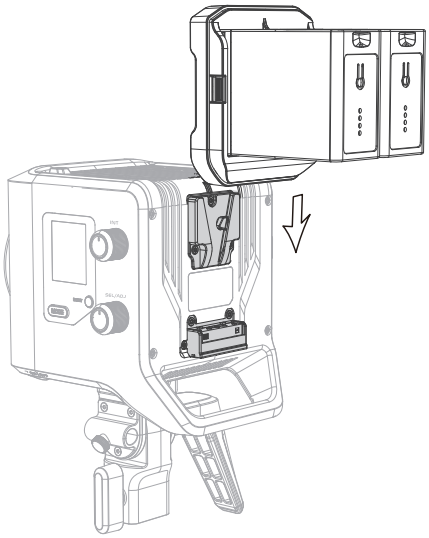

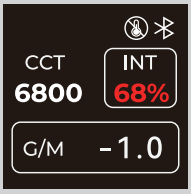

(1) V口电池非标配，需要单独购买。
(2) 低于20V的电池最大输入功率为150W且亮度百分比最大值为68%，高于20V可全功率输出，建议搭配容量为150Wh及以上的电池使用。

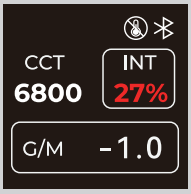

(3) 使用NPF电池时，最大输入功率为60W且亮度百分比最大值为27%。

产品操作

CN

通电后，将电源开关拨至ON档。单击“MODE”按键，循环切换“CCT / HSI / FX / GEL / RGBCW”五种模式。

1. 模式调节

（1）CCT模式

亮度调节：低速旋转INT旋钮，亮度以 ± 1%为变量进行调节；
快速旋转INT旋钮，亮度以 ± 10%为变量进行调节；
亮度调节范围0-100%；
单击INT旋钮，亮度以20% / 40% / 60% / 80% / 100%。

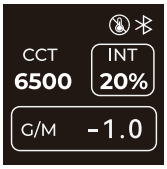

⚠ **注意：**所有模式亮度都是单独控制和调节，以下不再赘述。

CCT / GM值：单击SEL / ADJ旋钮，切换CCT和G/M，旋转旋钮，对相关参数进行调节；
切换到CCT，低速旋转SEL / ADJ旋钮，色温以± 100K为变量进行调节；
快速旋转SEL / ADJ旋钮，色温以±1000K为变量进行调节；
色温范围2500K-10000K. 切换到G/M，旋转SEL / ADJ，G/M值以0.1为单位进行调节，变化范围为-1到1，设备每次重启后，G/M值都变成0.

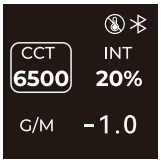

（2）HSI模式

HUE / SAT：单击SEL / ADJ旋钮，切换HUE和SAT，转动旋钮，对相关参数进行调节，
HUE范围为0°~360°，SAT范围为0-100%。

（3）FX模式

单击SEL / ADJ旋钮，切换FX / CCT / FRQ，转动旋钮，对参数进行调节。
12种光效循环调节，具体光效如下：

狗仔队	电视	坏灯泡	闪电	呼吸	闪烁	舞会	火焰	烟花	警车	色温循环	色彩渐变

FRQ以±1为单位进行调节，频率范围1-10.

（4）GEL模式

单击“SEL / ADJ”旋钮，切换LEE和ROSCO，转动旋钮，对参数进行调节。
LEE（Full CTO, 1/2 CTO, 1/4 CTO, 1/8 CTO, Full CTS, 1/2 CTS, 1/4 CTS, 1/8 CTS）一共8种类型；ROSCO (Full CTB, 1/2 CTB, 1/4 CTB, 1/8 CTB, Full CTO, 1/2 CTO, 1/4 CTO, 1/8 CTO) 一共8种类型。

（5）RGBCW模式

单击SEL/ADJ旋钮，切换R/G/B/C/W；
转动旋钮，对参数进行调节；
R/G/B的调节范围为0~255，C/W为0-100。

CN

2. APP控制模式

用户可通过手机或平板下载SmallGoGo，连接成功后，
屏幕右上角出现无线图标，可无线控制设备。

更详细的APP控制指南请访问 www.smallgogo.com

3. 重置无线连接

（1）长按Reset键3秒后，屏幕右上方出现无线图标，闪烁6次，完成无线重置。
（2）重置完成后，设备和灯可以重新连接。

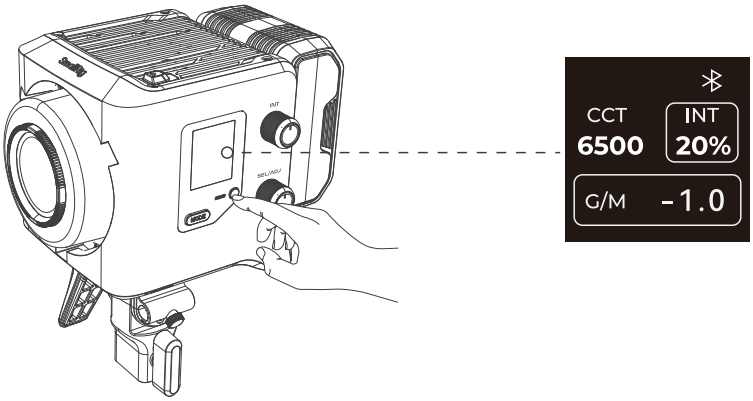

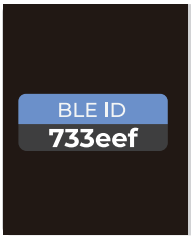

注意：
(1) Reset键为复用，单次按压，显示无线图标；再次按压，退出界面。

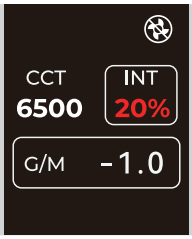

(2) 连续按三次，进入静音模式，灯光保留20%亮度；再连续按压三次，退出静音模式。

4. OTA升级

固件升级可以通过SmallGoGo App进行在线升级更新,升级成功后3秒设备自动重启。

5. DMX模式

长按MODE键或连接SmallRig DMX转接器进入DMX模式。

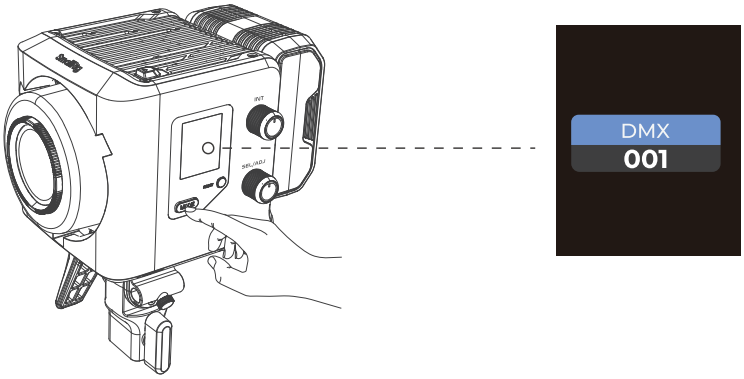

产品参数

CN

输入功率（Max）	240W	输出功率（光源）	200W
CCT	2500K -10000K ± 200K	CRI	97
TLCI	99	SSI	D32 ≥ 90，D56 ≥ 87
TM-30 Rf(平均值)	97	TM-30 Rg(平均值)	103
工作电压	DC 24V	工作电流	10A
供电规格	AC:100-240V ~ Max. 3.0A 50/60Hz 262W	控制方式	手动控制, App, DMX
遥控距离	≤100m	散热方式	主动散热
灯体重量	1735g ± 50g	灯体尺寸	166 × 120 × 155mm

亮度测试数据表

CCT	距离	裸灯照度/Lux	带标准罩/Lux
2500K	1m	7120	40800
	3m	872	3310
	5m	336	1160
3200K	1m	8160	47100
	3m	997	3750
	5m	386	1320
4300K	1m	8870	52100
	3m	1070	4150
	5m	416	1440
5600K	1m	8680	51400
	3m	1070	4160
	5m	413	1450
7500K	1m	8110	48200
	3m	1010	3870
	5m	389	1350
10000K	1m	7720	46100
	3m	963	3710
	5m	371	1300

* 亮度数据为平均数据，不同灯的亮度会有差异。

DE Wichtige Hinweise

Vielen Dank für den Kauf von SmallRig Produkten.

1.Bitte lesen Sie das Benutzerhandbuch sorgfältig durch, bevor Sie dieses Produkt verwenden.
2.Bitte beachten Sie alle Warnungen und folgen Sie allen Anweisungen im Benutzerhandbuch.
3.Bei Kindern verwenden Sie das Produkt bitte unter Anleitung eines Erwachsenen.
4.Entfernen Sie vor der Benutzung die Schutzabdeckung des COB-Lampenperlen.
5.Nach der Nutzung des Lichts sind der COB und das Panel, oben und unten, bereiche mit hoher temperatur.
Vermeiden Sie hohe Temperaturen, bevor das Gerät abgekühlt ist. Zu Ihrer Sicherheit und Gesundheit: Blockieren Sie beim Gebrauch des Geräts nicht die Wärmeabfuhröffnungen und schauen Sie nicht längere Zeit direkt auf das Gerät, während es in Betrieb ist.
6.Stellen Sie sicher, dass das Gerät vollständig abgekühlt ist, bevor Sie es verstauen. Nachdem das Gerät abgekühlt ist, legen Sie es an den entsprechenden Platz in der Aufbewahrungstasche.
7.Um den ordnungsgemäßen Betrieb des Geräts zu gewährleisten, wird empfohlen, es in einer kühlen, trockenen und sauberen Umgebung aufzubewahren. Lagern Sie das Gerät nicht in der Nähe von Feuchtigkeit, Flüssigkeiten oder anderen entzündlichen oder flüchtigen Lösungsmitteln. Vermeiden Sie Beschädigungen des Geräts.
8.Wenn Sie die Oberfläche des Geräts reinigen müssen, verwenden Sie ein trockenes, weiches Tuch. Trennen Sie vor dem Reinigen und Warten des Geräts unbedingt den Netzadapter und das Kabel.
9.Um das Risiko eines Stromschlags zu verringern, tauchen Sie das Gerät nicht in Wasser oder andere Flüssigkeiten.
10.Um das Risiko eines Stromschlags zu verringern, zerlegen Sie das Gerät nicht ohne Genehmigung. Wenn das Gerät ausfällt und gewartet werden muss, wenden Sie sich bitte an die entsprechenden Kaufkanäle und lassen Sie es von qualifiziertem Wartungspersonal bearbeiten. Nicht-standardmäßige Montage und Wartung können Sicherheitsrisiken bergen; das unbefugte Zerlegen ist verboten.
11.Die Verwendung von Zubehör, das nicht von SmallRig empfohlen wird, kann Gefahren wie Brand oder Stromschlag verursachen. Bitte verwenden Sie Zubehör, das von SmallRig empfohlen oder nach den von SmallRig bereitgestellten Spezifikationen zertifiziert ist, sowie Zubehör, das von qualifizierten Herstellern zertifiziert ist.

⚠ Zerlegen Sie das Produkt nicht. Wenn Sie ein Problem mit dem Produkt vermuten, wenden Sie sich bitte an den Kaufkanal und beantragen Sie den After-Sales-Service.

Im Karton

DE

LED Video Light	× 1	Stromkabel	× 1	Tragetasche	× 1
AC Adapter	× 1	55° Hyper Reflekto	× 1	Benutzerhandbuch	× 1

Produktbeschreibung

DE Installationsanleitung

1. Entfernen und Installieren der Schutzabdeckung

Schieben Sie den Auslöser in Richtung des gezeigten Pfeils und drehen Sie die Schutzabdeckung heraus. Drehen Sie in die entgegengesetzte Richtung, um die Abdeckung zu installieren.

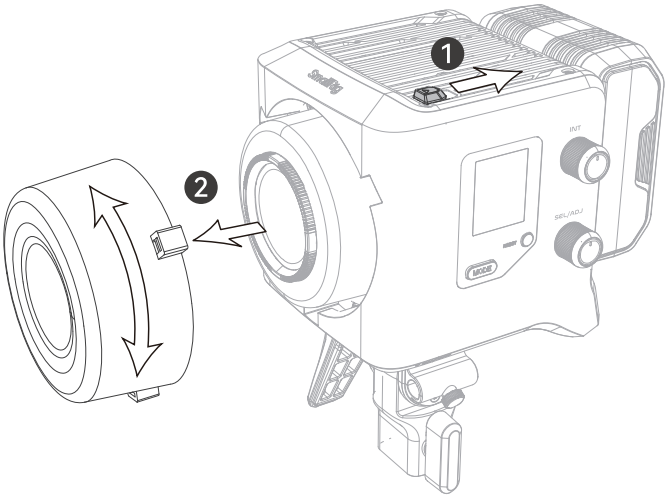

⚠ Bitte stellen Sie sicher, dass Sie die Schutzabdeckung vor der Benutzung entfernen, da sie sonst verbrennen könnte; installieren Sie die Abdeckung zum Schutz der Lampe, wenn sie nicht in Gebrauch ist.

2. Entfernen und Installieren des Hyperreflektors

2.Schieben Sie den Auslöser in Richtung des gezeigten Pfeils und drehen Sie den Hyperreflektor heraus. Drehen Sie in die entgegengesetzte Richtung, um den Reflektor zu installieren.

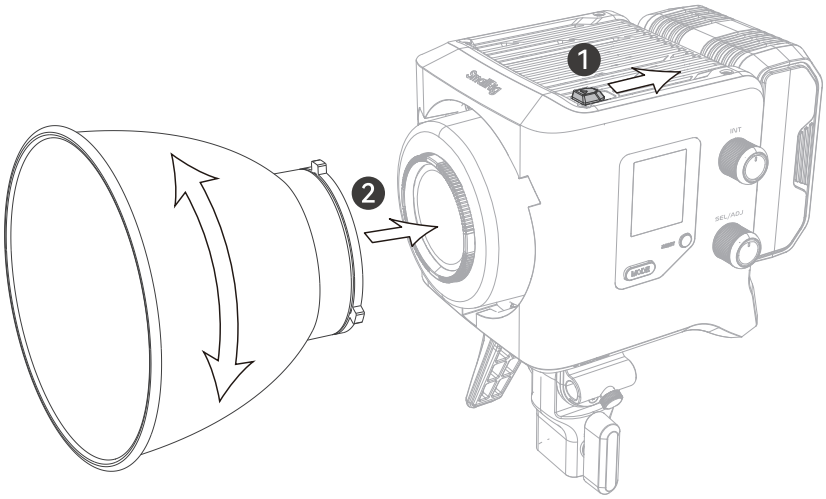

Stromversorgung

DE

1. AC-Stromversorgung

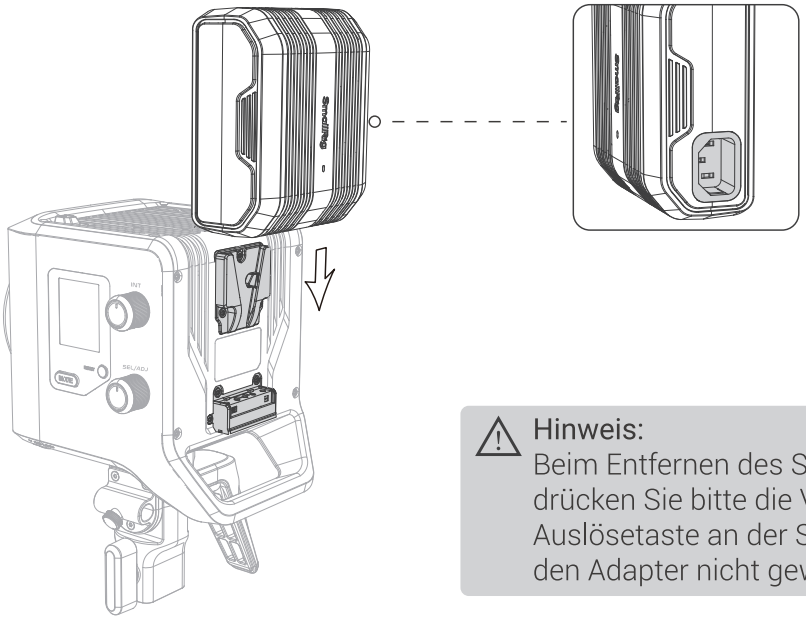

Hinweis:
Beim Entfernen des Stromadapters drücken Sie bitte die V-Mount-Auslösetaste an der Seite. Ziehen Sie den Adapter nicht gewaltsam heraus.

2. V-Mount- und NPF-Batterie

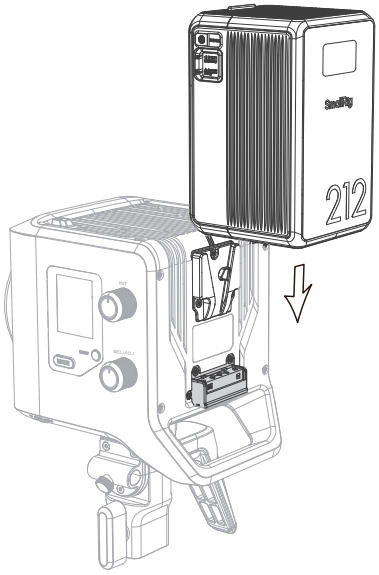

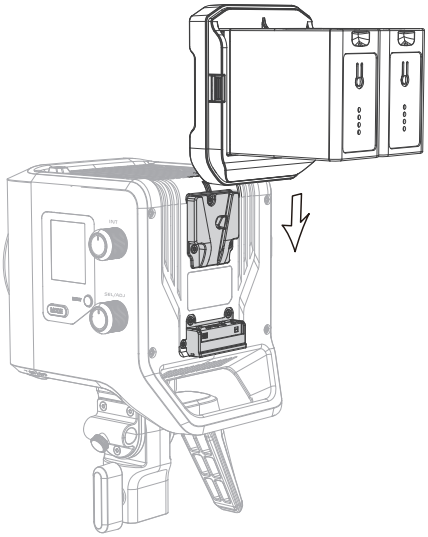

(1) Batterien sind nicht standardmäßig enthalten und müssen separat erworben werden.

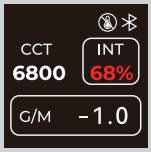

(2) Bei einer V-Mount-Batterie mit einer Spannung von weniger als 20V unterstützt die maximale Eingangsleistung 150W und zeigt auf dem Bildschirm maximal 68% INT an. Wenn die Spannung über 20V liegt, kann das Licht mit voller Leistung betrieben werden. Es wird empfohlen, eine Batterie mit einer Kapazität von 150Wh oder mehr zu verwenden.

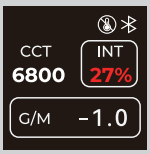

(3) Die maximale Eingangsleistung beträgt 60W bei Verwendung von NPF-Batterien, und das INT zeigt maximal 27% auf dem Bildschirm an.

DE Produktbetrieb

Nach dem Einschalten wird der Schalter in die ON-Position gebracht. Drücken Sie die Taste "MODE", um zwischen den fünf Modi "CCT / HSI / FX / GEL / RGBCW" zu wechseln.

1. Modus Einstellung

(1) CCT-Modus

Helligkeitsregler: Langsame Drehung des INT-Knobs, um die Helligkeit in Schritten von ±1% zu verändern; schnelle Drehung des INT-Knobs, um die Helligkeit in Schritten von ±10% zu verändern; Helligkeitsregelungsbereich 0-100%; Einzelklick auf den INT-Knob, um die Helligkeit auf 20% / 40% / 60% / 80% / 100% zu stellen.

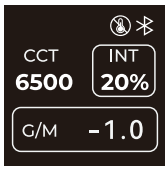

⚠ **Hinweis:** Die Helligkeit aller Modi wird einzeln gesteuert und eingestellt, was im Folgenden nicht wiederholt wird.

CCT/GM Wert: Klicken Sie auf die Taste SEL/ADJ, um zwischen CCT und G/M umzuschalten. Drehen Sie den Regler, um die entsprechenden Parameter zu verstellen.

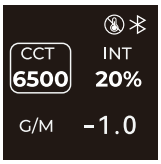

Auf CCT umschalten: Langsam drehen Sie den Regler SEL/ADJ, um die Farbtemperatur in Schritten von ±100K zu verändern. Schnell drehen Sie den Regler SEL/ADJ, um die Farbtemperatur in Schritten von ±1000K zu verändern. Der Farbtemperaturbereich liegt zwischen 2500K und 10000K.
Auf G/M umschalten: Drehen Sie den Regler SEL/ADJ, um den G/M-Wert in Schritten von 0,1 zu verändern. Der Veränderungsbereich liegt zwischen -1 und 1. Nach jedem Neustart des Geräts wird der G/M-Wert auf 0 zurückgesetzt.

(2) HSI-Modus

Farbton (HUE) / Sättigung (SAT): Klicken Sie auf die Taste SEL/ADJ, um zwischen Farbton (HUE) und Sättigung (SAT) umzuschalten. Drehen Sie den Regler, um die entsprechenden Parameter zu verstellen. Der Farbtonbereich liegt zwischen 0° und 360°, und der Sättigungsbereich liegt zwischen 0 und 100%.

(3) FX-Modus

Klicken Sie auf die Taste SEL/ADJ, um zwischen FX/CCT/FRQ umzuschalten. Drehen Sie den Regler, um die Parameter zu verstellen. Es gibt 12 Lichteffekte, die zyklisch gewechselt werden können, und zwar sind dies:

Paparazzi	Television	Faulty Bulb	Lightning	Breathing	Flickering	Party	Flame	Fireworks	Police Car	CCT Cycle	Color Cycle

Die FRQ kann in Schritten von ±1 verändert werden, mit einer Frequenz von 1 bis 10.

(4) GEL-Modus

Klicken Sie auf die Taste "SEL/ADJ", um zwischen LEE und ROSCO umzuschalten. Drehen Sie den Regler, um die Parameter zu verstellen. LEE bietet 8 Arten: Full CTO, 1/2 CTO, 1/4 CTO, 1/8 CTO, Full CTS, 1/2 CTS, 1/4 CTS, 1/8 CTS. ROSCO bietet 8 Arten: Full CTB, 1/2 CTB, 1/4 CTB, 1/8 CTB, Full CTO, 1/2 CTO, 1/4 CTO, 1/8 CTO.

(5) RGBCW-Modus

Klicken Sie auf die Taste SEL/ADJ, um zwischen R/G/B/C/W umzuschalten. Drehen Sie den Regler, um die Parameter zu verstellen. Der Regelungsbereich für R/G/B liegt zwischen 0 und 255, für C/W zwischen 0 und 100.

3. App-Steuerung

Benutzer können die SmallGoGo-App auf ihrem Handy oder Tablet herunterladen. Nach erfolgreicher Verbindung erscheint ein drahtloses Symbol in der oberen rechten Ecke des Bildschirms, und das Licht kann drahtlos gesteuert werden.

Weitere Informationen finden Sie unter www.smallgogo.com.

4. BLE-Verbindung

(1) Drücken Sie die Reset-Taste 3 Sekunden lang, das drahtlose Symbol erscheint auf dem Bildschirm und blinkt 6 Mal, um das drahtlose Zurücksetzen abzuschließen.
(2) Nach Abschluss des Resets können das Gerät und die Lichter wieder verbunden werden.

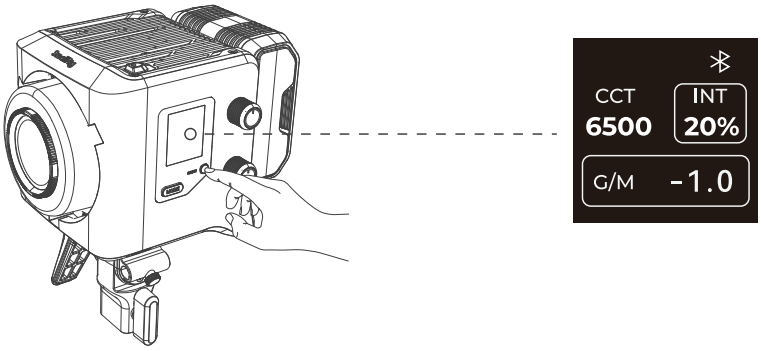

Hinweis:
(1) Die Reset-Taste hat mehrere Funktionen. Einmal drücken zeigt die BLE-Nummer an. Ein weiteres Drücken beendet die Anzeige.

(2) Dreimal drücken schaltet in den Stummmodus, und das Licht bleibt bei 20% Helligkeit. Nochmals dreimal drücken beendet den Stummmodus.

5. OTA-Upgrade

Die Firmware kann online über die SmallGoGo-App aktualisiert werden. Das Gerät startet 3 Sekunden nach einem erfolgreichen Upgrade automatisch neu.

6. DMX-Modus

Halten Sie die MODE-Taste lange gedrückt oder schließen Sie den SmallRig DMX-Adapter an, um in den DMX-Modus zu wechseln.

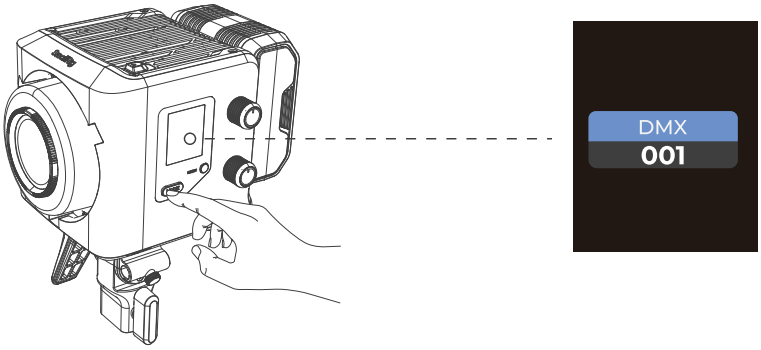

DE Produktparameter

Eingangsleistung (Max)	240W	Ausgangsleistung (Lichtquelle)	200W
CCT	2500K -10000K ± 200K	CRI	97
TLCI	99	SSI	D32 ≥ 90， D56 ≥ 87
TM-30 Rf (Durchschnittswert)	97	TM-30 Rg(Durchschnittswert)	103
Betriebsspannung	DC 24V	Betriebsstrom	10A
Versorgungsspezifikationen	AC:100-240V ~ Max. 3.0A 50/60Hz 262W	Steuerungsmethode	Manuelle Steuerung, App, DMX
Fernbedienungsreichweite	≤100m	Kühlmethode	Aktive Kühlung
Gewicht der Leuchte	1735g ± 50g	Abmessungen der Leuchte	166 × 120 × 155mm

Helligkeitstest-Datentabelle

CCT	Distance	Bare Light / Lux	Standard Reflector / Lux
2500K	1m	7120	40800
	3m	872	3310
	5m	336	1160
3200K	1m	8160	47100
	3m	997	3750
	5m	386	1320
4300K	1m	8870	52100
	3m	1070	4150
	5m	416	1440
5600K	1m	8680	51400
	3m	1070	4160
	5m	413	1450
7500K	1m	8110	48200
	3m	1010	3870
	5m	389	1350
10000K	1m	7720	46100
	3m	963	3710
	5m	371	1300

Remarques importantes

FR

Merci d'avoir acheté un produit SmallRig.

1.Veuillez lire attentivement le manuel d'utilisation avant d'utiliser ce produit.
2.Veuillez prêter attention à tous les avertissements et suivre toutes les instructions du manuel d'utilisation.
3.Pour les enfants, veuillez utiliser le produit sous la supervision d'un adulte.
4.Veuillez retirer le couvercle de protection de la lampe COB avant utilisation.
5.Après utilisation de la lumière, la COB et le panneau, le dessus et le dessous sont des zones à haute température. Avant de refroidir l'appareil, évitez les zones de haute température. Pour votre sécurité et votre santé, ne bloquez pas les orifices de dissipation de chaleur lors de l'utilisation de l'appareil et ne regardez pas directement l'appareil pendant une longue période lorsqu'il est en fonctionnement.
6.Assurez-vous que l'équipement est complètement refroidi avant de le ranger. Après que l'appareil ait refroidi, placez-le dans la position appropriée du sac de stockage.
7.Afin d'assurer un fonctionnement normal de l'équipement, il est recommandé de le stocker dans un environnement frais, sec et propre. Ne rangez pas l'appareil près de l'humidité, des liquides ou d'autres solvants inflammables ou volatils. Évitez d'endommager l'équipement.
8.Si vous devez nettoyer la surface de l'appareil, utilisez un chiffon doux et sec. Avant de nettoyer et d'entretenir, assurez-vous de débrancher l'adaptateur secteur et le câble.
9.Pour réduire le risque de choc électrique, ne plongez pas l'appareil dans l'eau ou d'autres liquides.
10.Afin de réduire le risque de choc électrique, ne démontez pas l'appareil sans autorisation. Si l'appareil tombe en panne et nécessite une maintenance, veuillez consulter les canaux d'achat concernés et faire appel à un personnel de maintenance professionnel. Un assemblage et une maintenance non conformes peuvent présenter des risques pour la sécurité, le démontage non autorisé est interdit.
11.L'utilisation d'accessoires non recommandés par SmallRig peut entraîner des risques tels que des incendies ou des chocs électriques. Veuillez vous référer aux accessoires ou aux spécifications fournies par SmallRig, et utiliser des accessoires certifiés par un fabricant qualifié.

⚠ Ne démontez pas le produit. Si vous soupçonnez un problème avec le produit, veuillez contacter le canal d'achat et demander un service après-vente.

FR Dans la Boîte

Lumière vidéo LED	× 1	Câble d'alimentation	× 1	Sac de transport	× 1
Adaptateur secteur	× 1	Réflecteur hyper à 55°	× 1	Manuel d'utilisation	× 1

Introduction au produit

Instructions d'installation

FR

1. Retrait et installation du couvercle de protection

Poussez le déclencheur de déverrouillage dans la direction de la flèche indiquée et faites tourner le couvercle de protection vers l'extérieur. Tournez dans la direction opposée pour installer le couvercle.

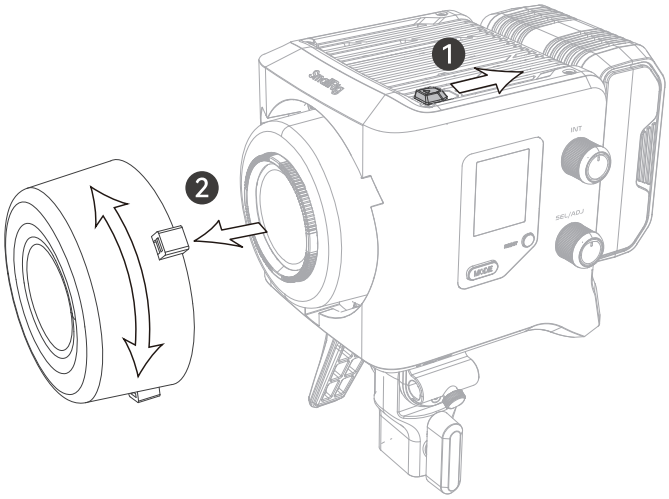

⚠ Assurez-vous de retirer le couvercle avant utilisation, sinon il risque de brûler; installez le couvercle pour protéger la lampe lorsqu'elle n'est pas utilisée.

2. Retrait et installation du réflecteur hyper

Poussez le déclencheur de déverrouillage dans la direction de la flèche indiquée et faites tourner le réflecteur hyper vers l'extérieur. Tournez dans la direction opposée pour installer le réflecteur.

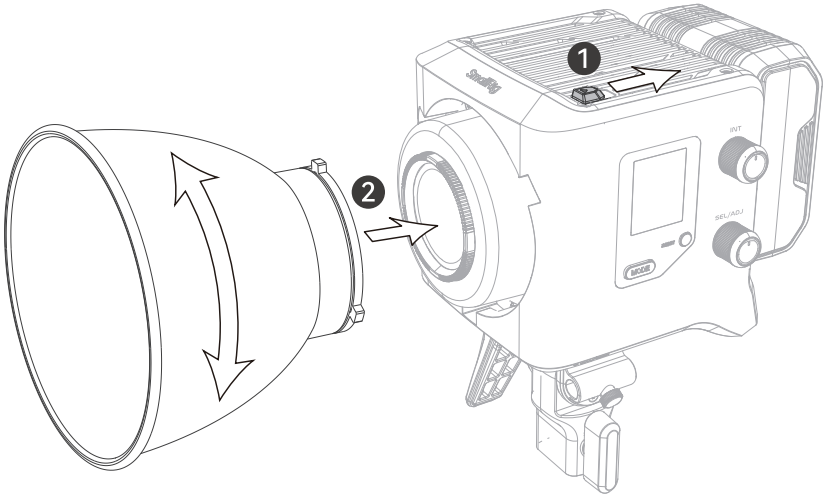

FR Alimentation

1. Alimentation secteur

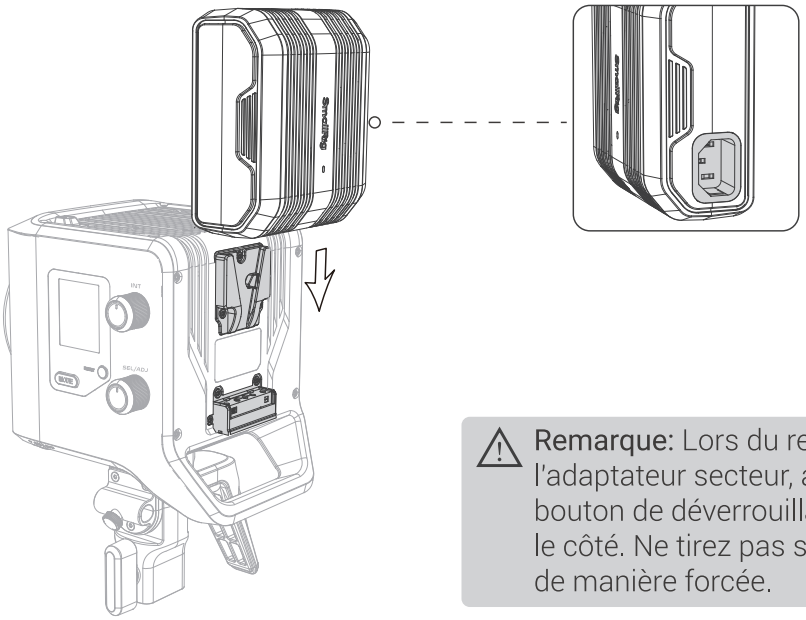

Remarque: Lors du retrait de l'adaptateur secteur, appuyez sur le bouton de déverrouillage V-mount sur le côté. Ne tirez pas sur l'adaptateur de manière forcée.

2. Batterie V-mount et NPF

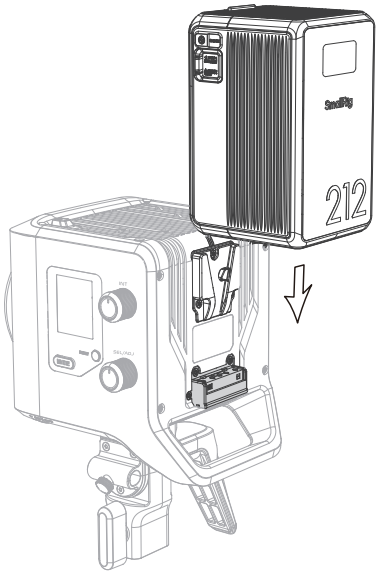

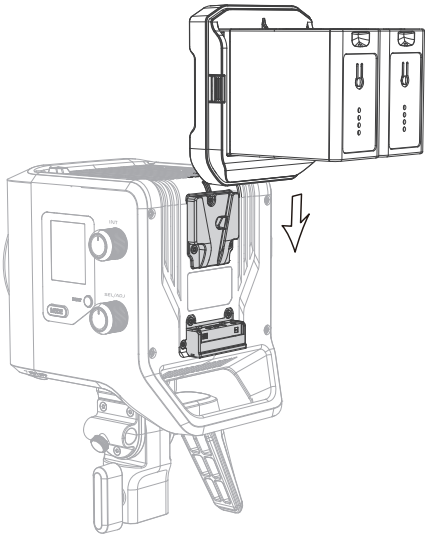

(1) Les batteries ne sont pas standard et doivent être achetées séparément.

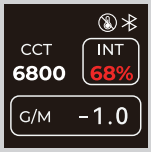

(2) La batterie V-mount avec une tension inférieure à 20V supportera une puissance maximale d'entrée de 150W et affichera un maximum de 68% INT à l'écran. Lorsque la tension dépasse 20V, la lumière peut fonctionner à pleine puissance. Il est recommandé d'utiliser une batterie avec une capacité maximale de 150Wh ou plus avec la lumière.

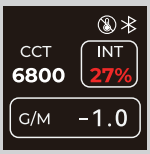

(3) La puissance maximale d'entrée sera de 60W lorsqu'elle est utilisée avec des batteries NPF, et l'INT affichera un maximum de 27% à l'écran.

Fonctionnement du produit

FR

Après l'alimentation, placez l'interrupteur d'alimentation sur la position ON. Appuyez sur la touche "MODE" pour faire défiler les cinq modes "CCT / HSI / FX / GEL / RGBCW".

1. Réglage du mode

(1) Mode CCT

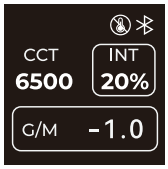

Régulation de l'éclat : Tourner lentement la molette INT pour régler l'éclat par incréments de ±1 % ; tourner rapidement la molette INT pour régler l'éclat par incréments de ±10 % ; plage de réglage de l'éclat de 0 à 100 %; cliquer sur la molette INT pour régler l'éclat à 20 % / 40 % / 60 % / 80 % / 100 %.

⚠ **Remarque:** L'éclat de tous les modes est contrôlé et réglé séparément, ce qui ne sera plus répété ci-dessous.

Valeur CCT/GM: Cliquez sur le bouton SEL/ADJ pour basculer entre CCT et G/M. Tournez la molette pour ajuster les paramètres associés.

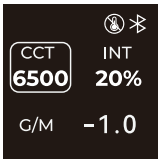

Passer en mode CCT : Tournez lentement la molette SEL/ADJ pour régler la température de couleur par incréments de ±100K. Tournez rapidement la molette SEL/ADJ pour régler la température de couleur par incréments de ±1000K. La plage de température de couleur est de 2500K à 10000K. Passer en mode G/M : Tournez la molette SEL/ADJ pour régler la valeur G/M par incréments de 0,1. La plage de variation est de -1 à 1. Chaque fois que l'appareil est redémarré, la valeur G/M est réinitialisée à 0.

(2) Mode HSI

Teinte (HUE) / Saturation (SAT): Cliquez sur la molette SEL/ADJ pour basculer entre la teinte (HUE) et la saturation (SAT). Tournez la molette pour ajuster les paramètres correspondants. La plage de teinte est de 0° à 360°, et la plage de saturation est de 0 à 100%.

(3) Mode FX

Cliquez sur la molette SEL/ADJ pour basculer entre FX/CCT/FRQ. Tournez la molette pour ajuster les paramètres. Il y a 12 effets lumineux qui peuvent être parcourus en boucle, à savoir:

Paparazzi	Television	Faulty Bulb	Lightning	Breathing	Flickering	Party	Flame	Fireworks	Police Car	CCT Cycle	Color Cycle

La FRQ peut être ajustée par incréments de ±1, avec une plage de fréquence de 1 à 10.

(4) Mode GEL

Cliquez sur la molette "SEL/ADJ" pour basculer entre LEE et ROSCO. Tournez la molette pour ajuster les paramètres. LEE propose 8 types : Full CTO, 1/2 CTO, 1/4 CTO, 1/8 CTO, Full CTS, 1/2 CTS, 1/4 CTS, 1/8 CTS. ROSCO propose 8 types : Full CTB, 1/2 CTB, 1/4 CTB, 1/8 CTB, Full CTO, 1/2 CTO, 1/4 CTO, 1/8 CTO.

(5) Mode RGBCW

Cliquez sur la molette SEL/ADJ pour basculer entre R/G/B/C/W. Tournez la molette pour ajuster les paramètres. La plage de réglage pour R/G/B est de 0 à 255, et pour C/W de 0 à 100.

3. Contrôle via l'application

Les utilisateurs peuvent télécharger SmallGoGo via leur téléphone ou tablette. Après une connexion réussie, une icône sans fil apparaît dans le coin supérieur droit de l'écran, permettant de contrôler la lumière sans fil.

Pour plus d'informations, veuillez visiter www.smallgogo.com.

4. Connexion BLE

(1) En appuyant sur le bouton Reset pendant 3 secondes, l'icône sans fil apparaît à l'écran et clignote 6 fois pour compléter la réinitialisation sans fil.
(2) Après la réinitialisation, le dispositif et les lumières peuvent être reconnectés.

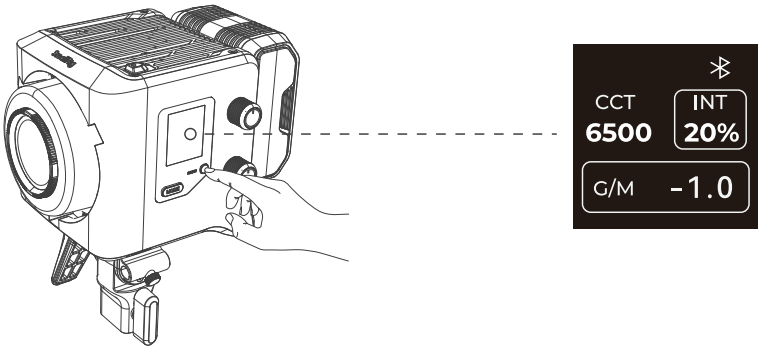

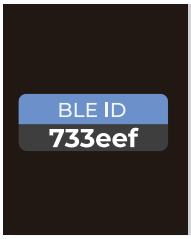

Remarque:
(1) Le bouton Reset est multifonction. Appuyez une fois pour afficher le numéro BLE. Appuyez à nouveau pour quitter.

(2) Appuyez 3 fois pour le mode silencieux, la lumière restant à 20% de luminosité. Appuyez encore 3 fois pour quitter.

5. Mise à jour OTA

Le firmware peut être mis à jour en ligne via l'application SmallGoGo. L'appareil redémarrera automatiquement 3 secondes après le succès de la mise à jour.

6. Mode DMX

Appuyez longuement sur le bouton MODE ou connectez l'adaptateur DMX SmallRig pour entrer en mode DMX.

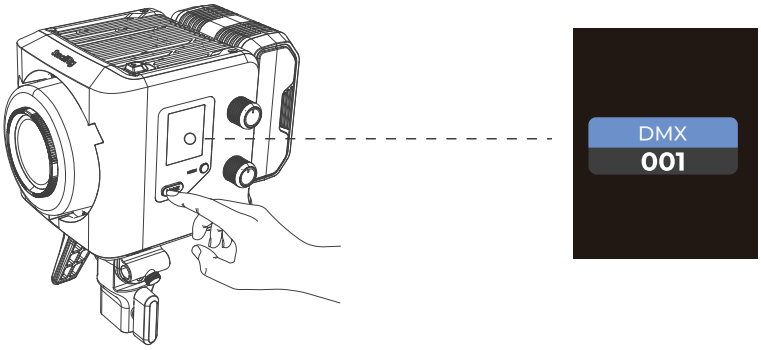

Paramètres du produit

FR

Puissance d'entrée (Max)	240W	Puissance de sortie (source lumineuse)	200W
CCT	2500K -10000K ± 200K	CRI	97
TLCI	99	SSI	D32 ≥ 90， D56 ≥ 87
TM-30 Rf (Valeur moyenne)	97	TM-30 Rg(Valeur moyenne)	103
Tension de fonctionnement	DC 24V	Courant de fonctionnement	10A
Spécifications de l'alimentation	AC:100-240V ~ Max. 3.0A 50/60Hz 262W	Méthode de contrôle	Contrôle manuel, App, DMX
Portée de la télécommande	≤100m	Méthode de refroidissement	Refroidissement actif
Poids	1735 ± 50g	Dimensions	166 × 120 × 155mm

Tableau de données de test de luminosité

CCT	Distance	Bare Light / Lux	Standard Reflector / Lux
2500K	1m	7120	40800
	3m	872	3310
	5m	336	1160
3200K	1m	8160	47100
	3m	997	3750
	5m	386	1320
4300K	1m	8870	52100
	3m	1070	4150
	5m	416	1440
5600K	1m	8680	51400
	3m	1070	4160
	5m	413	1450
7500K	1m	8110	48200
	3m	1010	3870
	5m	389	1350
10000K	1m	7720	46100
	3m	963	3710
	5m	371	1300

IT Promemoria Importante

Grazie per aver acquistato il prodotto di SmallRig.

1. Per favore, leggere attentamente il manuale dell'utente prima di utilizzare questo prodotto.
2. Prestare attenzione a tutti gli avvisi e seguire tutte le istruzioni nel manuale dell'utente.
3. Per i bambini, utilizzare sotto la supervisione di un adulto.
4. Rimuovere la copertura protettiva del LED COB prima dell'uso.
5. Dopo l'uso della luce, il COB e il pannello, la parte superiore e inferiore sono aree ad alta temperatura. Evitare le aree ad alta temperatura prima di raffreddare il dispositivo. Per la tua sicurezza e salute, non ostruire il foro di dissipazione del calore durante l'uso del dispositivo e non guardare direttamente il dispositivo per un lungo periodo mentre è in funzione.
6. Assicurarsi che il dispositivo sia completamente raffreddato prima di riporlo. Dopo che il dispositivo si è raffreddato, riporlo nella posizione appropriata della borsa di stoccaggio.
7. Per garantire il normale funzionamento del dispositivo, si consiglia di conservarlo in un ambiente fresco, asciutto e pulito. Non conservare il dispositivo vicino a umidità, liquidi o altri solventi infiammabili o volatili. Evitare di danneggiare il dispositivo.
8. Se è necessario pulire la superficie del dispositivo, utilizzare un panno morbido e asciutto. Prima di pulire e fare manutenzione, assicurarsi di scollegare l'adattatore di alimentazione e il cavo.
9. Per ridurre il rischio di scosse elettriche, non immergere il dispositivo in acqua o altri liquidi.
10. Per ridurre il rischio di scosse elettriche, non smontare il dispositivo senza autorizzazione. Se il dispositivo presenta guasti e necessita di manutenzione, consultare i canali di acquisto pertinenti e farlo trattare da personale di manutenzione qualificato. L'assemblaggio e la manutenzione non standard possono comportare rischi per la sicurezza, e lo smontaggio non autorizzato è vietato.
11. L'uso di accessori non consigliati da SmallRig può causare rischi come incendi o scosse elettriche. Fare riferimento agli accessori o alle specifiche fornite da SmallRig e utilizzare solo accessori certificati da produttori qualificati.

⚠ Non smontare il prodotto. Se sospetti problemi con il prodotto, contatta il canale di acquisto e richiedi il servizio post-vendita.

Nella Scatola

IT

Luce Video LED	× 1	Cavo di Alimentazione	× 1	Borsa di Trasporto	× 1
Adattatore CA	× 1	Riflettore Iperbolico da 55°	× 1	Manuale dell'Utente	× 1

Introduzione al Prodotto

IT Istruzioni per l'Installazione

1. Rimozione e installazione della copertura protettiva

Premi il gancio di rilascio nella direzione della freccia indicata e ruota la copertura protettiva verso l'esterno. Ruota nella direzione opposta per installare la copertura.

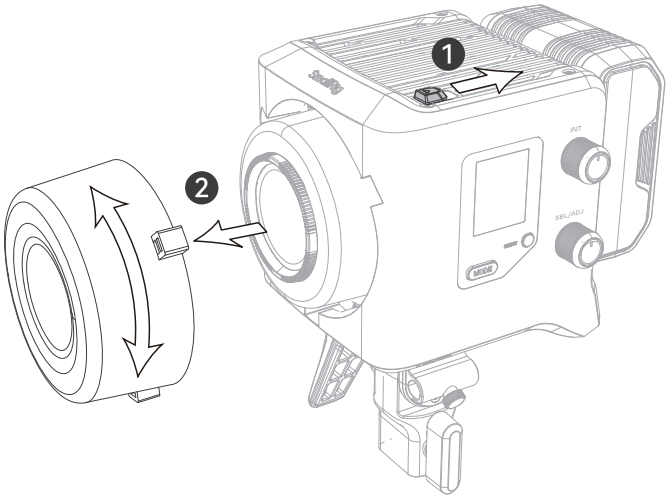

⚠ Assicurati di rimuovere la copertura protettiva prima dell'uso, altrimenti potrebbe bruciarsi; installa la copertura per proteggere la lampada quando non è in uso.

2. Rimozione e installazione del riflettore iperbolico

Premi il gancio di rilascio nella direzione della freccia indicata e ruota il riflettore iperbolico verso l'esterno. Ruota nella direzione opposta per installare il riflettore.

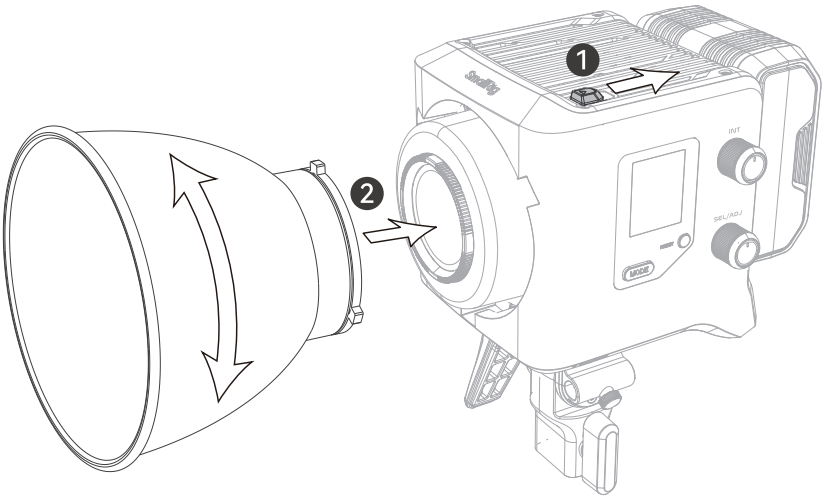

Alimentazione

1. Alimentazione CA

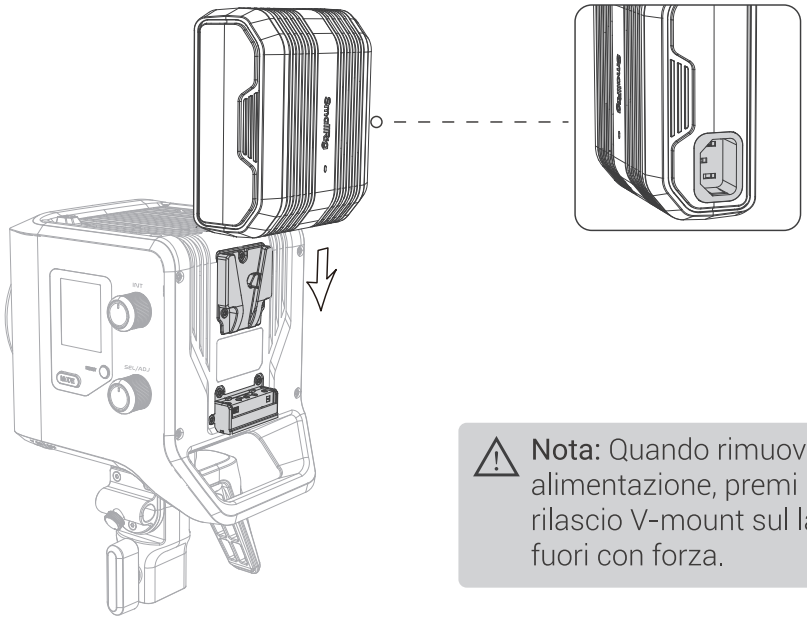

⚠ **Nota:** Quando rimuovi l'adattatore di alimentazione, premi il pulsante di rilascio V-mount sul lato. Non tirarlo fuori con forza.

2. Batteria V-mount e NPF

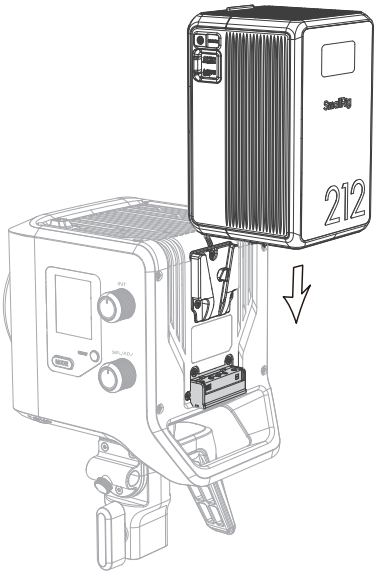

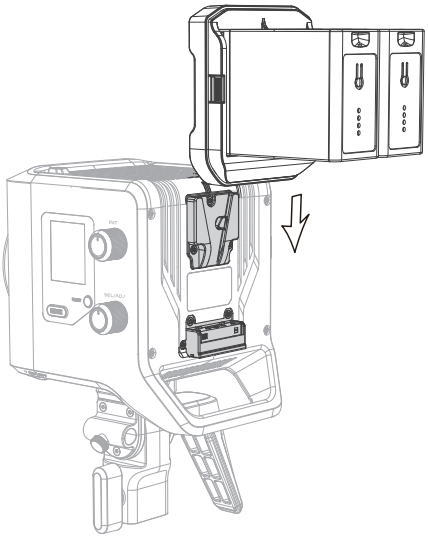

(1) Le batterie non sono standard e devono essere acquistate separatamente.

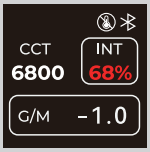

(2) La batteria V-mount con una tensione inferiore a 20V supporterà un'entrata massima di 150W e mostrerà un INT massimo del 68% sullo schermo. Quando la tensione è superiore a 20V, la luce può emettere a piena potenza. Si consiglia di utilizzare una batteria con una capacità massima di 150Wh o superiore con la luce.

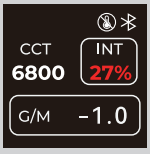

(3) L'entrata massima sarà di 60W quando si utilizza con batterie NPF e l'INT mostrerà un massimo del 27% sullo schermo.

IT Operazione del Prodotto

Dopo l'accensione, spostare l'interruttore di alimentazione sulla posizione ON. Premere il pulsante "MODE" per scorrere tra i cinque modi "CCT / HSI / FX / GEL / RGBCW".

1. Regolazione del modo

(1) Modalità CCT

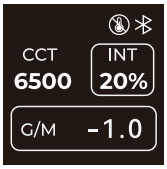

Regolazione dell'intensità luminosa: Ruotare lentamente la rotella INT per regolare l'intensità luminosa in incrementi di ±1%; ruotare rapidamente la rotella INT per regolare l'intensità luminosa in incrementi di ±10%; gamma di regolazione dell'intensità luminosa da 0 a 100%; fare clic sulla rotella INT per regolare l'intensità luminosa al 20% / 40% / 60% / 80% / 100%.

⚠ **Nota:** L'intensità luminosa di tutti i modi è controllata e regolata separatamente, il che non verrà più ripetuto di seguito.

Valore CCT/GM: Fare clic sulla rotella SEL/ADJ per passare da CCT a G/M. Ruotare la rotella per regolare i parametri corrispondenti.

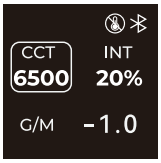

Passaggio a CCT: Ruotare lentamente la rotella SEL/ADJ per regolare la temperatura di colore in incrementi di ±100K. Ruotare rapidamente la rotella SEL/ADJ per regolare la temperatura di colore in incrementi di ±1000K. La gamma di temperatura di colore è compresa tra 2500K e 10000K. Passaggio a G/M: Ruotare la rotella SEL/ADJ per regolare il valore G/M in incrementi di 0,1. L'intervallo di variazione è compreso tra -1 e 1. Ogni volta che l'apparecchio viene riavviato, il valore G/M viene resettato a 0.

(2) Modalità HSI

Tinta (HUE) / Saturazione (SAT): Fare clic sulla rotella SEL/ADJ per passare dalla tinta (HUE) alla saturazione (SAT). Ruotare la rotella per regolare i parametri corrispondenti. La gamma di tinta è compresa tra 0° e 360°, e la gamma di saturazione è compresa tra 0 e 100%.

(3) Modalità FX

Fare clic sulla rotella SEL/ADJ per passare dalla modalità FX alla modalità CCT o alla modalità FRQ. Ruotare la rotella per regolare i parametri. Sono disponibili 12 effetti luminosi che possono essere selezionati in sequenza, ovvero:

Paparazzi	Television	Faulty Bulb	Lightning	Breathing	Flickering	Party	Flame	Fireworks	Police Car	CCT Cycle	Color Cycle

La FRQ può essere regolata in incrementi di ±1, con un intervallo di frequenza compreso tra 1 e 10.

(4) Modalità GEL

Fare clic sulla rotella "SEL/ADJ" per passare da LEE a ROSCO. Ruotare la rotella per regolare i parametri. LEE offre 8 tipi: Full CTO, 1/2 CTO, 1/4 CTO, 1/8 CTO, Full CTS, 1/2 CTS, 1/4 CTS, 1/8 CTS. ROSCO offre 8 tipi: Full CTB, 1/2 CTB, 1/4 CTB, 1/8 CTB, Full CTO, 1/2 CTO, 1/4 CTO, 1/8 CTO.

(5) Modalità RGBCW

Fare clic sulla rotella SEL/ADJ per passare da R/G/B/C/W. Ruotare la rotella per regolare i parametri. La gamma di regolazione per R/G/B è compresa tra 0 e 255, mentre per C/W è compresa tra 0 e 100.

3. Controllo App

Gli utenti possono scaricare SmallGoGo tramite telefono cellulare o tablet. Dopo la connessione riuscita, appare un' icona wireless nell'angolo in alto a destra dello schermo, consentendo il controllo wireless della luce.

Per ulteriori informazioni, visitare www.smallgogo.com

4. Connessione BLE

(1) Premere il pulsante Reset per 3 secondi; l'icona wireless appare sullo schermo e lampeggia 6 volte per completare il reset wireless.
(2) Dopo il reset, il dispositivo e le luci possono essere riconnessi.

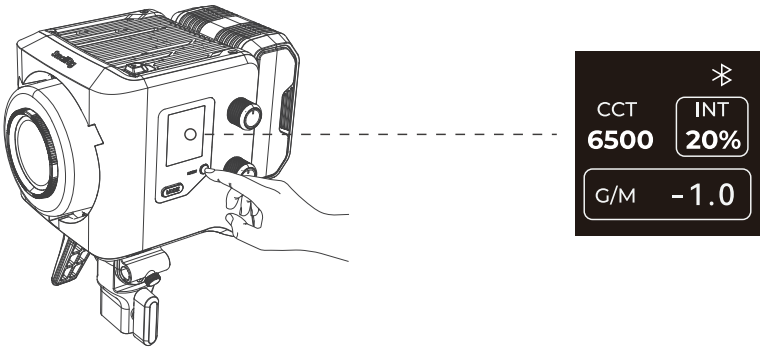

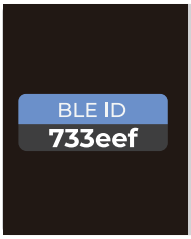

Nota:
(1) Il pulsante Reset è multifunzione. Premere una volta per visualizzare il numero BLE. Premere di nuovo per uscire.

(2) Premere 3 volte per la modalità silenziosa e la luce mantiene il 20% di luminosità. Premere altre 3 volte per uscire.

5. Aggiornamento OTA

Il firmware può essere aggiornato online tramite l'App SmallGoGo. Il dispositivo si riavvia automaticamente 3 secondi dopo il completamento dell'aggiornamento.

6. Modalità DMX

Premere a lungo il pulsante MODE o collegare l'adattatore DMX SmallRig per entrare nella modalità DMX.

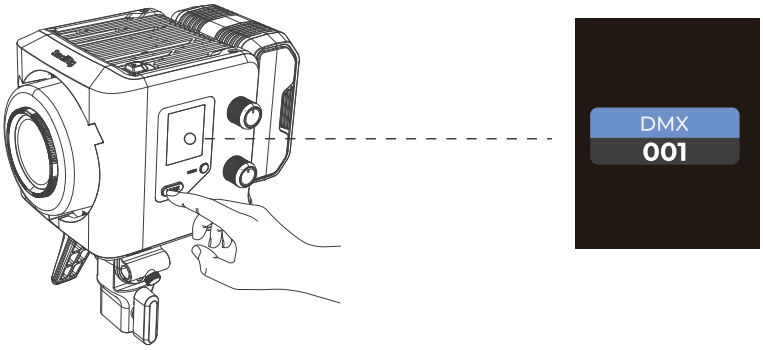

IT Parametri del prodotto

Potenza di ingresso (Max)	240W	Potenza di uscita (sorgente luminosa)	200W
CCT	2500K -10000K ± 200K	CRI	97
TLCI	99	SSI	D32 ≥ 90，D56 ≥ 87
TM-30 Rf (Valore medio)	97	TM-30 Rg (Valore medio)	103
Tensione di funzionamento	DC 24V	Corrente di funzionamento	10A
Specifiche di alimentazione	AC:100-240V ~ Max. 3.0A 50/60Hz 262W	Metodo di controllo	Controllo manuale, App, DMX
Distanza del telecomando	≤100m	Metodo di raffreddamento	Raffreddamento attivo
Peso	1735 ± 50g	Dimensioni	166 × 120 × 155mm

Tabella dei dati del test di luminosità

CCT	Distance	Bare Light / Lux	Standard Reflector/Lux
2500K	1m	7120	40800
	3m	872	3310
	5m	336	1160
3200K	1m	8160	47100
	3m	997	3750
	5m	386	1320
4300K	1m	8870	52100
	3m	1070	4150
	5m	416	1440
5600K	1m	8680	51400
	3m	1070	4160
	5m	413	1450
7500K	1m	8110	48200
	3m	1010	3870
	5m	389	1350
10000K	1m	7720	46100
	3m	963	3710
	5m	371	1300

Importante aviso

ES

Gracias por comprar los productos de SmallRig.

1.Lea el manual del usuario detenidamente antes de usar este producto.
2.Preste atención a todas las advertencias y siga todas las instrucciones del manual del usuario.
3.Para los niños, utilícelo bajo la supervisión de un adulto.
4.Retire la cubierta protectora del LED COB antes de usarlo.
5.Después de usar la luz, el COB y el panel, las áreas superior e inferior están a alta temperatura. Antes de enfriar el dispositivo, evite las áreas de alta temperatura. Para su seguridad y salud, no obstruya el orificio de disipación de calor mientras usa el dispositivo, y no mire directamente al dispositivo durante largos períodos de tiempo mientras está en funcionamiento.
6. Asegúrese de que el equipo esté completamente enfriado antes de guardarlo. Después de que el dispositivo se haya enfriado, colóquelo en la posición adecuada de la bolsa de almacenamiento.
7. Para garantizar el funcionamiento normal del equipo, se recomienda almacenarlo en un entorno fresco, seco y limpio. No almacene el dispositivo cerca de ambientes húmedos, líquidos u otros solventes inflamables o volátiles. Evite dañar el equipo.
8.Si necesita limpiar la superficie del dispositivo, use un paño suave y seco. Antes de limpiar y realizar el mantenimiento, asegúrese de desconectar el adaptador de corriente y el cable.
9. Para reducir el riesgo de descarga eléctrica, no sumerja el dispositivo en agua u otros líquidos.
10.Para reducir el riesgo de descarga eléctrica, no desmonte el dispositivo sin permiso. Si el dispositivo falla y necesita mantenimiento, consulte los canales de compra correspondientes y deje que personal de mantenimiento profesional lo maneje. El ensamblaje y mantenimiento no estándar pueden tener riesgos de seguridad; se prohíbe el desensamblaje no autorizado.
11.El uso de accesorios no recomendados por SmallRig puede causar peligros como incendios o descargas eléctricas. Consulte los accesorios o siga las especificaciones proporcionadas por SmallRig, y utilice accesorios certificados por fabricantes calificados.

⚠ No desmonte el producto. Si sospecha de algún problema con el producto, comuníquese con el canal de compra y solicite el servicio postventa.

ES En la Caja

Lámpara LED para Video	× 1	Bolsa de Transporte	× 1
Adaptador de Corriente	× 1	Manual del Usuario	× 1
Reflector Hiperbólico de 55°	× 1	Cable de Alimentación	× 1

Introducción del Producto

Instrucciones de Instalación

ES

1. Eliminación e instalación de la cubierta protectora

Empuje la traba de liberación en la dirección de la flecha mostrada y gire la cubierta protectora para sacarla. Gire en la dirección opuesta para instalar la cubierta.

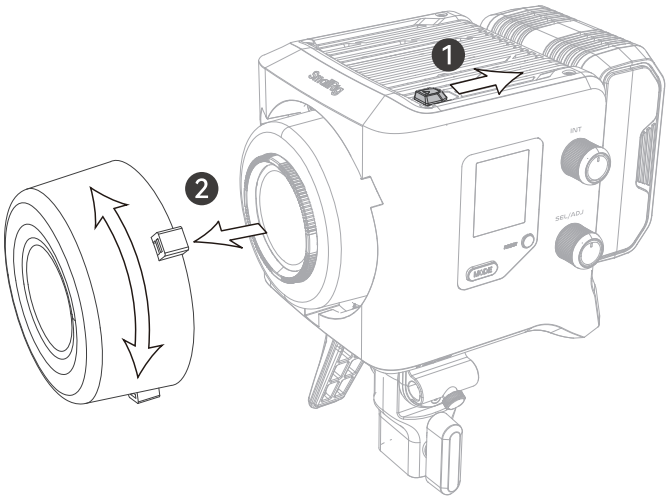

⚠ Asegúrese de retirar la cubierta protectora antes de usar el dispositivo, de lo contrario, se quemará; instale la cubierta para proteger la lámpara cuando no esté en uso.

2. Eliminación e instalación del reflector hiperbólico

Empuje la traba de liberación en la dirección de la flecha mostrada y gire el reflector hiperbólico para sacarlo. Gire en la dirección opuesta para instalar el reflector.

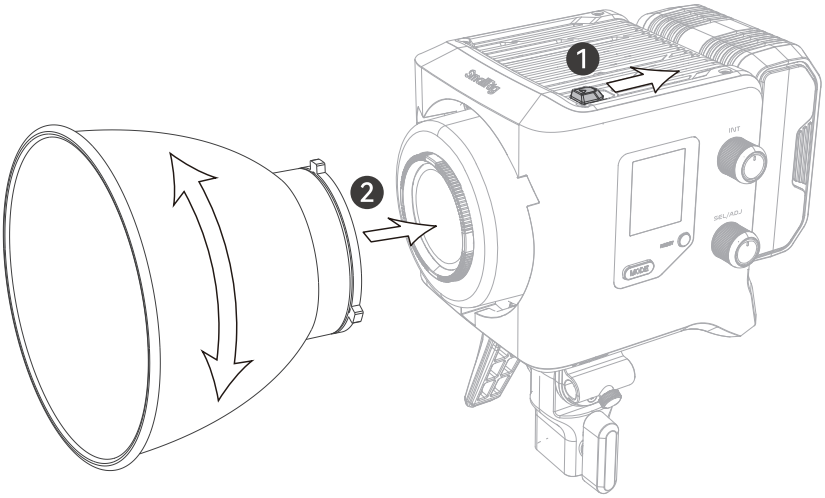

ES Fuente de Alimentación

1. Alimentación AC

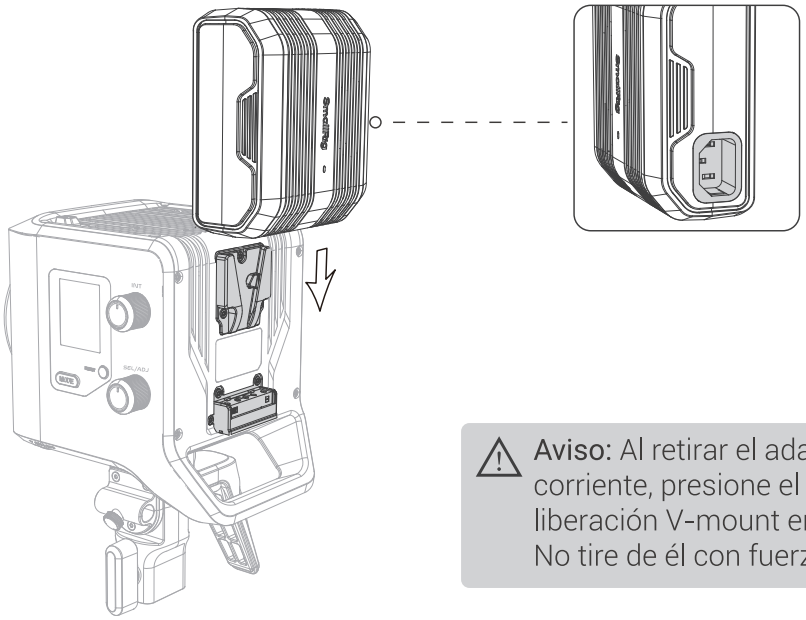

⚠ **Aviso:** Al retirar el adaptador de corriente, presione el botón de liberación V-mount en el costado. No tire de él con fuerza.

2. Batería V-mount y NPF

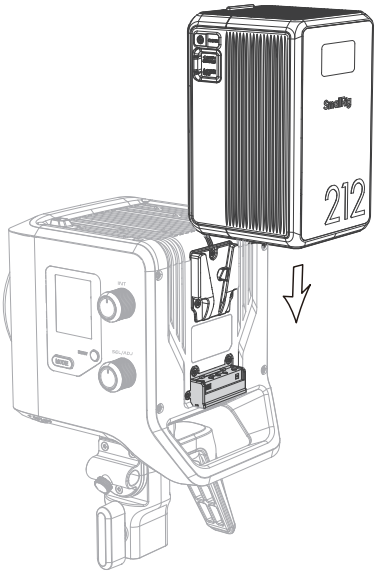

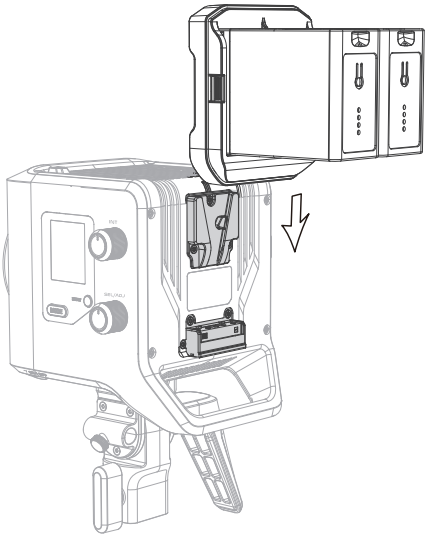

(1) Las baterías no son estándar y deben comprarse por separado.

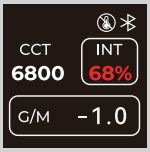

(2) La batería V-mount con un voltaje inferior a 20V soportará una entrada máxima de 150W y mostrará un máximo de 68% de INT en la pantalla. Cuando el voltaje sea superior a 20V, la luz puede alcanzar su salida completa. Se recomienda utilizar una batería con una capacidad máxima de 150Wh o superior con la luz.

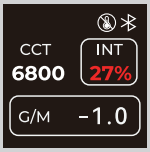

(3) La entrada máxima será de 60W cuando se use con baterías NPF y la INT mostrará un máximo de 27% en la pantalla.

Operación del Producto

ES

Después de encender, coloque el interruptor de alimentación en la posición ON. Haga clic en el botón "MODE" para cambiar entre los cinco modos "CCT / HSI / FX / GEL / RGBCW".

1. Ajuste de modo

(1) Modo CCT

Regulación de brillo: Gire lentamente el botón INT para ajustar el brillo en incrementos de ±1%; gire rápidamente el botón INT para ajustar el brillo en incrementos de ±10%; rango de regulación de brillo de 0 a 100%; haga clic en el botón INT para ajustar el brillo al 20% / 40% / 60% / 80% / 100%.

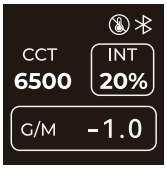

⚠ **Nota:** El brillo de todos los modos se controla y regula por separado, lo cual no se repetirá a continuación.

Valor CCT/GM: Haga clic en el botón SEL/ADJ para cambiar entre CCT y G/M. Gire el botón para ajustar los parámetros correspondientes.
Cambiar a CCT: Gire lentamente el botón SEL/ADJ para ajustar la temperatura de color en incrementos de ±100K. Gire rápidamente el botón SEL/ADJ para ajustar la temperatura de color en incrementos de ±1000K. El rango de temperatura de color es de 2500K a 10000K.
Cambiar a G/M: Gire el botón SEL/ADJ para ajustar el valor G/M en incrementos de 0,1. El rango de variación es de -1 a 1. Cada vez que se reinicia el dispositivo, el valor G/M se restablece a 0.

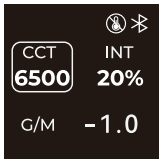

(2) Modo HSI

Tono (HUE) / Saturación (SAT): Haga clic en el botón SEL/ADJ para cambiar entre el tono (HUE) y la saturación (SAT).
Gire el botón para ajustar los parámetros correspondientes. El rango de tono es de 0° a 360°, y el rango de saturación es de 0 a 100%.

(3) Modo FX

Haga clic en el botón SEL/ADJ para cambiar entre FX/CCT/FRQ. Gire el botón para ajustar los parámetros. Hay 12 efectos de luz que se pueden regular en ciclo, que son los siguientes:

Paparazzi	Television	Faulty Bulb	Lightning	Breathing	Flickering	Party	Flame	Fireworks	Police Car	CCT Cycle	Color Cycle

La FRQ se puede ajustar en incrementos de ±1, con un rango de frecuencia de 1 a 10.

(4) Modo GEL

Haga clic en el botón "SEL/ADJ" para cambiar entre LEE y ROSCO. Gire el botón para ajustar los parámetros. LEE ofrece 8 tipos: Full CTO, 1/2 CTO, 1/4 CTO, 1/8 CTO, Full CTS, 1/2 CTS, 1/4 CTS, 1/8 CTS. ROSCO ofrece 8 tipos: Full CTB, 1/2 CTB, 1/4 CTB, 1/8 CTB, Full CTO, 1/2 CTO, 1/4 CTO, 1/8 CTO.

(5) Modo RGBCW

Haga clic en el botón SEL/ADJ para cambiar entre R/G/B/C/W. Gire el botón para ajustar los parámetros. El rango de ajuste para R/G/B es de 0 a 255, y para C/W de 0 a 100.

3. Control de la App

Los usuarios pueden descargar SmallGoGo en su teléfono móvil o tableta. Después de una conexión exitosa, aparecerá un ícono inalámbrico en la esquina superior derecha de la pantalla y podrán controlar la luz de forma inalámbrica.

Para más información, visite www.smallgogo.com

4. Conexión BLE

(1) Mantenga presionado el botón de reinicio durante 3 segundos; el ícono inalámbrico aparecerá en la pantalla y parpadeará 6 veces para completar el reinicio inalámbrico.
(2) Una vez completado el reinicio, el dispositivo y las luces pueden volver a conectarse.

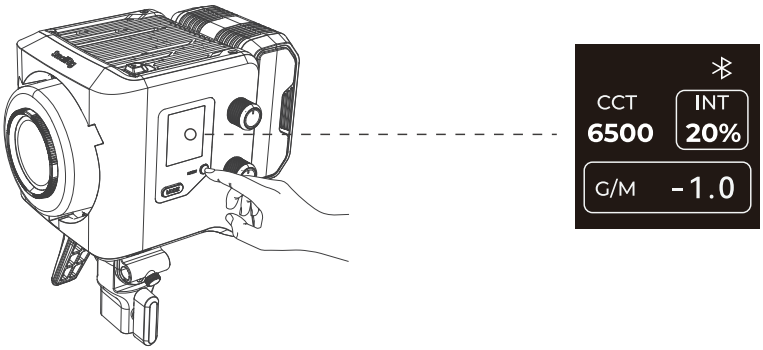

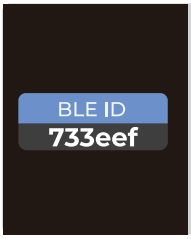

Nota:
(1) El botón de reinicio tiene múltiples funciones. Presione una vez para mostrar el número BLE. Presione nuevamente para salir.

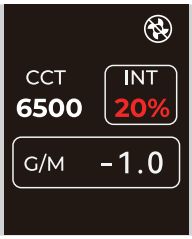

(2) Presione 3 veces para el modo silencioso y la luz mantendrá un brillo del 20%. Presione otras 3 veces para salir.

5. Actualización OTA

El firmware se puede actualizar en línea a través de la aplicación SmallGoGo. El dispositivo se reiniciará automáticamente 3 segundos después de que la actualización sea exitosa.

6. Modo DMX

Mantenga presionado el botón MODE o conecte el adaptador DMX SmallRig para ingresar al modo DMX.

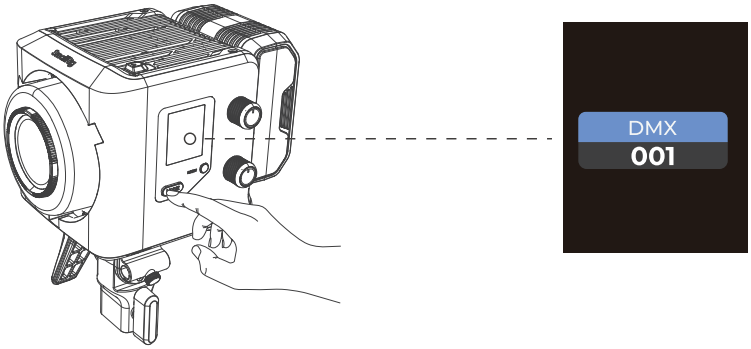

Parámetros del producto

ES

Potencia de entrada (Max)	240W	Potencia de salida (fuente de luz)	200W
CCT	2500K –10000K ± 200K	CRI	97
TLCI	99	SSI	D32 ≥ 90， D56 ≥ 87
TM-30 Rf (Valor promedio)	97	TM-30 Rg (Valor promedio)	103
Tensión de funcionamiento	DC 24V	Corriente de funcionamiento	10A
Especificaciones de alimentación	AC:100–240V ~ Max. 3.0A 50/60Hz 262W	Método de control	Control manual, App, DMX
Alcance del mando a distancia	≤100m	Método de disipación de calor	Enfriamiento activo
Peso	1735 ± 50g	Dimensiones	166 × 120 × 155mm

Tabla de datos de prueba de brillo

CCT	Distance	Bare Light / Lux	Standard Reflector/Lux
2500K	1m	7120	40800
	3m	872	3310
	5m	336	1160
3200K	1m	8160	47100
	3m	997	3750
	5m	386	1320
4300K	1m	8870	52100
	3m	1070	4150
	5m	416	1440
5600K	1m	8680	51400
	3m	1070	4160
	5m	413	1450
7500K	1m	8110	48200
	3m	1010	3870
	5m	389	1350
10000K	1m	7720	46100
	3m	963	3710
	5m	371	1300

PT Importante Aviso

Obrigado por escolher produto SmallRig.

1. Por favor, leia o manual do usuário cuidadosamente antes de usar este produto.
2. Preste atenção a todos os avisos e siga todas as instruções no manual do usuário.
3. Para crianças, use sob a orientação de um adulto.
4. Remova a capa protetora do LED COB antes de usar.
5. Após o uso da luz, o COB e o painel, a parte superior e inferior são áreas de alta temperatura.Antes de esfriar o dispositivo, evite áreas de alta temperatura. Para sua segurança e saúde, não bloqueie o orifício de dissipação de calor ao usar o dispositivo e não olhe diretamente para o dispositivo por um longo período quando ele estiver em funcionamento.
6. Certifique-se de que o equipamento esteja completamente resfriado antes de armazenar. Após o resfriamento do dispositivo, coloque-o na posição apropriada na bolsa de armazenamento.
7. Para garantir o funcionamento normal do equipamento, recomenda-se armazená-lo em um ambiente fresco, seco e limpo. Não armazene o dispositivo próximo a locais úmidos, líquidos ou outros solventes inflamáveis ou voláteis. Evite danificar o equipamento.
8. Se precisar limpar a superfície do dispositivo, use um pano macio e seco. Antes de limpar e fazer manutenção, certifique-se de desconectar o adaptador de energia e o cabo.
9. Para reduzir o risco de choque elétrico, não mergulhe o dispositivo em água ou outros líquidos.
10. Para reduzir o risco de choque elétrico, não desmonte o dispositivo sem permissão. Se o dispositivo falhar e precisar de manutenção, consulte os canais de compra relevantes e deixe-o ser manuseado por pessoal de manutenção profissional. Montagem e manutenção não padronizadas podem apresentar riscos de segurança; a desmontagem não autorizada é proibida.
11. O uso de acessórios não recomendados pela SmallRig pode causar riscos como incêndio ou choque elétrico. Consulte os acessórios ou as especificações fornecidas pela SmallRig e use acessórios certificados por fabricantes qualificados.

⚠ Não desmonte o produto. Se você suspeitar de algum problema com o produto, entre em contato com o canal de compra e solicite o serviço pós-venda.

Na Caixa

PT

Luz de Vídeo LED	× 1	Cabo de Energia	× 1	Bolsa de Transporte	× 1
Adaptador AC	× 1	Refletor Hyper de 55°	× 1	Manual do Usuário	× 1

Introdução ao Produto

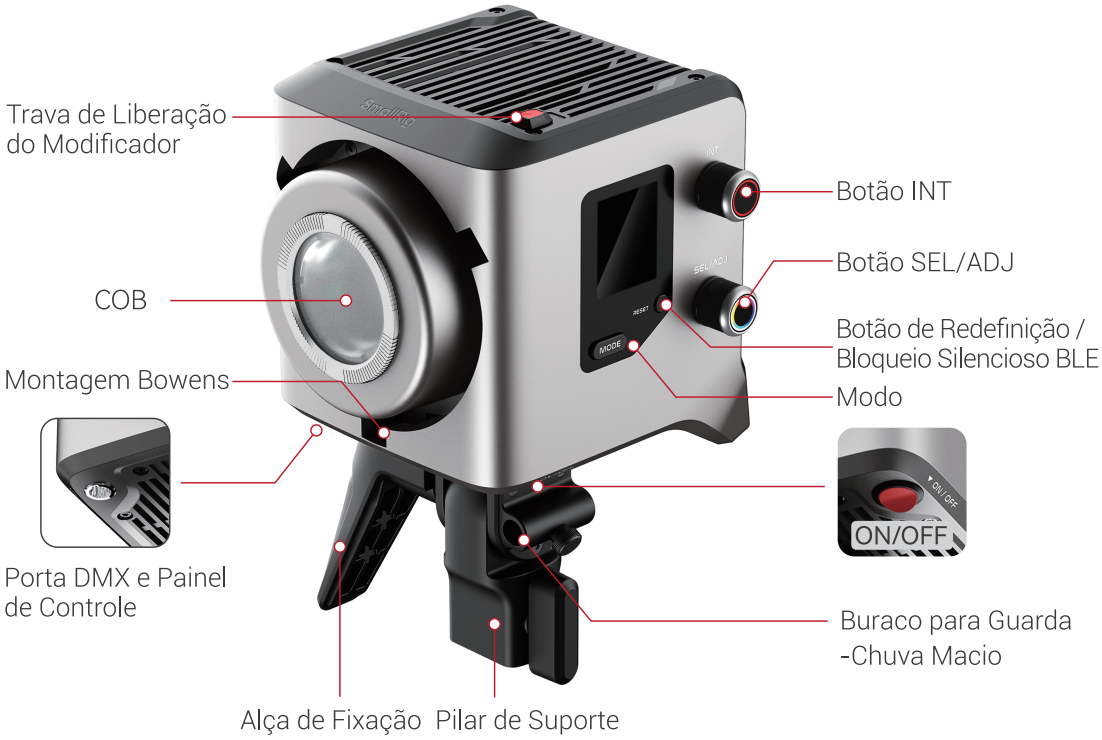

PT Instruções de Instalação

1. Remoção e instalação da capa protetora

Empurre a trava de liberação na direção da seta indicada e gire a capa protetora para fora. Gire na direção oposta para instalar a capa.

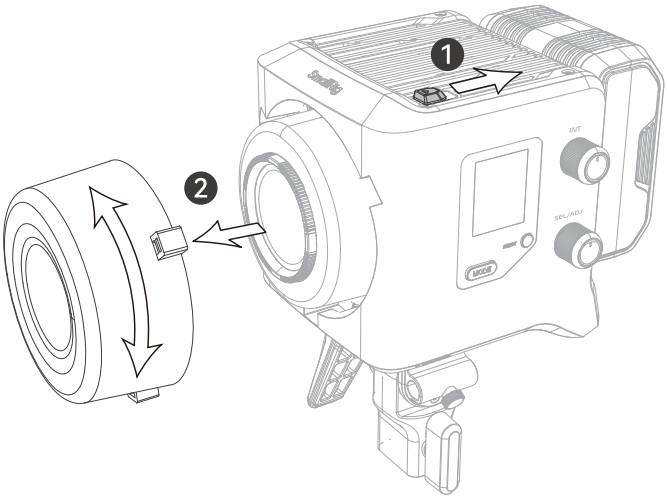

⚠ Certifique-se de remover a capa protetora antes do uso, caso contrário, ela pode queimar; instale a capa para proteger a lâmpada quando não estiver em uso.

2. Remoção e instalação do refletor Hyper

Empurre a trava de liberação na direção da seta indicada e gire o refletor Hyper para fora. Gire na direção oposta para instalar o refletor.

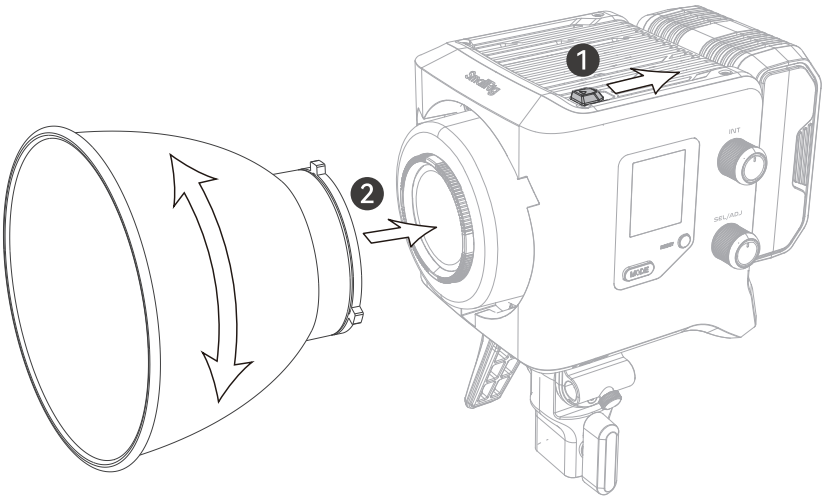

Fonte de Energia

PT

1. Energia AC

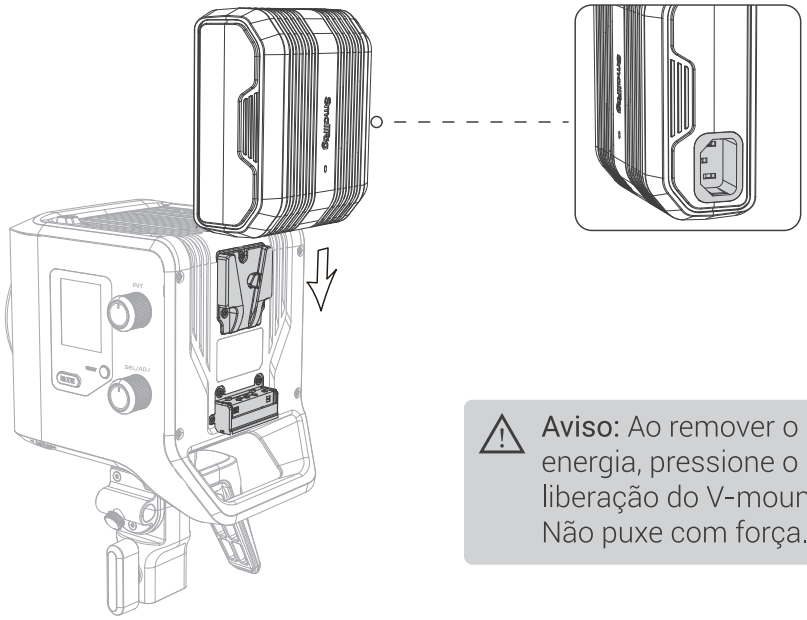

⚠ **Aviso:** Ao remover o adaptador de energia, pressione o botão de liberação do V-mount na lateral. Não puxe com força.

2. Bateria V-mount e NPF

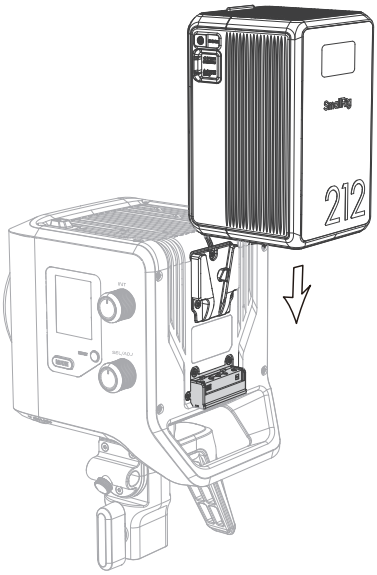

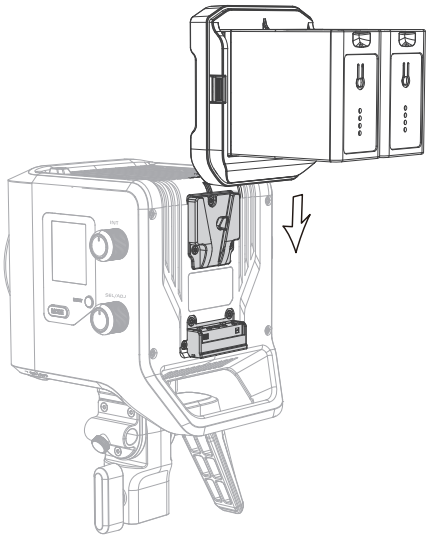

(1) As baterias não são padrão e precisam ser compradas separadamente.

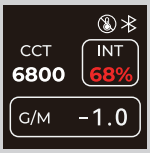

(2) A bateria V-mount com voltagem inferior a 20V suportará uma entrada máxima de 150W e mostrará no visor um máximo de 68% INT. Quando a voltagem estiver acima de 20V, a luz pode operar com saída total. Recomenda-se usar uma bateria com capacidade máxima de 150Wh ou superior com a luz.

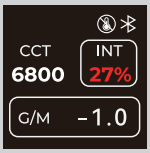

(3) A entrada máxima será de 60W ao usar com baterias NPF, e o INT mostrará no visor no máximo 27%.

PT Operação do Produto

Após ligar, coloque o interruptor de alimentação na posição ON. Clique no botão “MODE” para alternar entre os cinco modos “CCT / HSI / FX / GEL / RGBCW".

1. Ajuste de modo

(1) Modo CCT

Regulação de brilho: Gire lentamente o botão INT para regular o brilho em incrementos de ±1%; gire rapidamente o botão INT para regular o brilho em incrementos de ±10%; intervalo de regulação de brilho de 0 a 100%; clique no botão INT para regular o brilho para 20% / 40% / 60% / 80% / 100%.

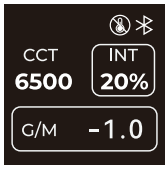

⚠ **Nota:** O brilho de todos os modos é controlado e regulado separadamente, o que não será repetido a seguir.

Valor CCT/GM: Clique no botão SEL/ADJ para alternar entre CCT e G/M. Gire o botão para ajustar os parâmetros correspondentes.
Mudar para CCT: Gire lentamente o botão SEL/ADJ para ajustar a temperatura de cor em incrementos de ±100K. Gire rapidamente o botão SEL/ADJ para ajustar a temperatura de cor em incrementos de ±1000K. O intervalo de temperatura de cor é de 2500K a 10000K.
Mudar para G/M: Gire o botão SEL/ADJ para ajustar o valor G/M em incrementos de 0,1. O intervalo de variação é de -1 a 1. Toda vez que o dispositivo é reiniciado, o valor G/M é redefinido para 0.

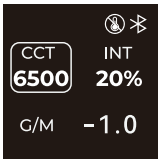

(2) Modo HSI

Matiz (HUE) / Saturação (SAT): Clique no botão SEL/ADJ para alternar entre o matiz (HUE) e a saturação (SAT). Gire o botão para ajustar os parâmetros correspondentes. O intervalo de matiz é de 0° a 360°, e o intervalo de saturação é de 0 a 100%.

(3) Modo FX

Clique no botão SEL/ADJ para alternar entre FX/CCT/FRQ. Gire o botão para ajustar os parâmetros. Existem 12 efeitos de luz que podem ser regulados em ciclo, que são os seguintes:

Paparazzi	Television	Faulty Bulb	Lightning	Breathing	Flickering	Party	Flame	Fireworks	Police Car	CCT Cycle	Color Cycle

A FRQ pode ser ajustada em incrementos de ±1, com uma faixa de frequência de 1 a 10.

(4) Modo GEL

Clique no botão “SEL/ADJ” para alternar entre LEE e ROSCO. Gire o botão para ajustar os parâmetros.
LEE oferece 8 tipos: Full CTO, 1/2 CTO, 1/4 CTO, 1/8 CTO, Full CTS, 1/2 CTS, 1/4 CTS, 1/8 CTS. ROSCO oferece 8 tipos: Full CTB, 1/2 CTB, 1/4 CTB, 1/8 CTB, Full CTO, 1/2 CTO, 1/4 CTO, 1/8 CTO.

(5) Modo RGBCW

Clique no botão SEL/ADJ para alternar entre R/G/B/C/W. Gire o botão para ajustar os parâmetros. O intervalo de ajuste para R/G/B é de 0 a 255, e para C/W de 0 a 100.

3. Controle via App

Os usuários podem baixar o SmallGoGo em um telefone ou tablet. Após a conexão bem-sucedida, um ícone sem fio aparecerá no canto superior direito da tela, permitindo controlar a luz sem fio.

Para mais informações, visite www.smallgogo.com

4. Conexão BLE

(1) Pressione o botão Reset por 3 segundos; o ícone sem fio aparecerá na tela e piscará 6 vezes para completar o reset sem fio.
(2) Após a conclusão do reset, o dispositivo e as luzes podem ser reconectados.

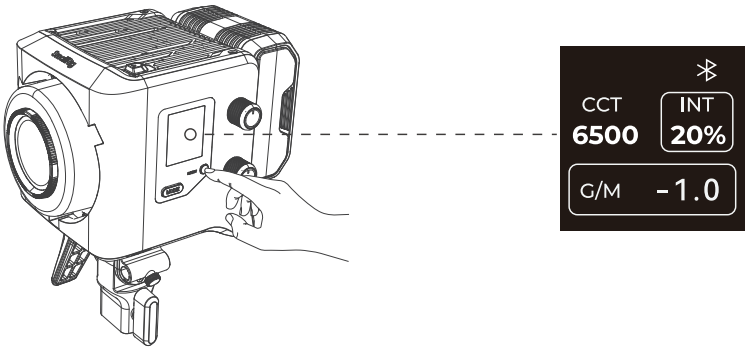

Nota:
(1) O botão Reset é multiplexado. Pressione uma vez para mostrar o número BLE. Pressione novamente para sair.

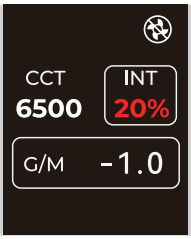

(2) Pressione 3 vezes para o modo silencioso, e a luz mantém 20% de brilho. Pressione outras 3 vezes para sair.

5. Atualização OTA

O firmware pode ser atualizado online através do aplicativo SmallGoGo. O dispositivo será reiniciado automaticamente 3 segundos após a atualização ser bem-sucedida.

6. Modo DMX

Pressione e segure o botão MODE ou conecte o adaptador DMX SmallRig para entrar no modo DMX.

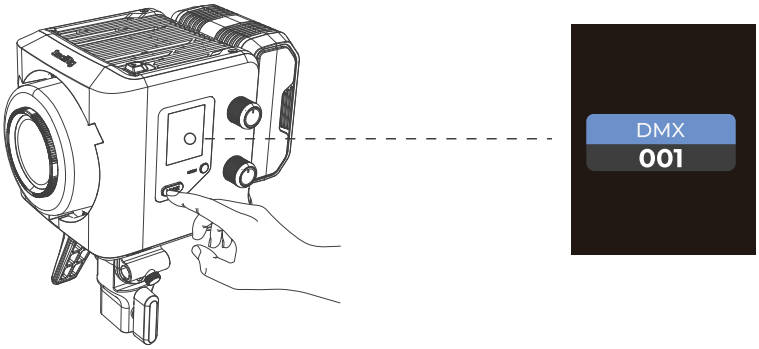

PT Especificações do Produto

Potência de entrada (Max)	240W	Potência de saída (fonte de luz)	200W
CCT	2500K -10000K ± 200K	CRI	97
TLCI	99	SSI	D32 ≥ 90， D56 ≥ 87
TM-30 Rf (Valor médio)	97	TM-30 Rg (Valor médio)	103
Tensão de funcionamento	DC 24V	Corrente de funcionamento	10A
Especificações de alimentação	AC:100-240V ~ Max. 3.0A 50/60Hz 262W	Método de controle	Controle manual, App, DMX
Alcance do controle remoto	≤100m	Método de dissipação de calor	Resfriamento ativo
Peso	1735 ± 50g	Dimensões	166 × 120 × 155mm

Tabela de dados de teste de brilho

CCT	Distance	Bare Light / Lux	Standard Reflector/Lux
2500K	1m	7120	40800
	3m	872	3310
	5m	336	1160
3200K	1m	8160	47100
	3m	997	3750
	5m	386	1320
4300K	1m	8870	52100
	3m	1070	4150
	5m	416	1440
5600K	1m	8680	51400
	3m	1070	4160
	5m	413	1450
7500K	1m	8110	48200
	3m	1010	3870
	5m	389	1350
10000K	1m	7720	46100
	3m	963	3710
	5m	371	1300

Belangrijke instructies

NL

Bedankt voor uw keuze voor SmallRig-producten.

1.Lees de gebruikershandleiding zorgvuldig door voordat u dit product gebruikt.
2.Let op alle waarschuwingen en volg alle instructies in de gebruikershandleiding.
3.Voor kinderen: gebruik het onder begeleiding van een volwassene.
4.Verwijder de beschermende hoes van de COB-lampkraal voordat u het product gebruikt.
5.Na gebruik van het licht zijn de COB en het paneel, de boven- en onderkant, hoge temperatuurgebieden. Vermijd hoge temperatuurgebieden voordat u het apparaat afkoelt. Voor uw veiligheid en gezondheid, blokkeer de warmteafvoeropening niet tijdens het gebruik van het apparaat en kijk niet langdurig rechtstreeks naar het werkende apparaat.
6.Zorg ervoor dat het apparaat volledig is afgekoeld voordat u het opbergt. Plaats het na afkoeling op de juiste plek in de opbergtas.
7.Om de normale werking van het apparaat te waarborgen, wordt aanbevolen het op te slaan in een koele, droge en schone omgeving. Bewaar het apparaat niet in de buurt van vocht, vloeistoffen of andere brandbare of vluchtige oplosmiddelen. Vermijd schade aan het apparaat.
8.Als u het oppervlak van het apparaat wilt reinigen, gebruik dan een droge, zachte doek. Koppel de voedingsadapter en kabel altijd los voordat u het apparaat schoonmaakt of onderhoudt.
9.Om het risico op elektrische schokken te verminderen, dompel het apparaat niet onder in water of andere vloeistoffen.
10.Om het risico op elektrische schokken te verminderen, mag u het apparaat niet zonder toestemming demonteren. Als het apparaat defect is en onderhoud nodig heeft, raadpleeg dan de relevante aankoopkanalen en laat het onderhouden door gekwalificeerd personeel. Niet-standaard montage en onderhoud kunnen v eiligheidsrisico's met zich meebrengen; ongeautoriseerde demontage is verboden.
11.Het gebruik van accessoires die niet door SmallRig worden aanbevolen, kan gevaar zoals brand of elektrische schokken veroorzaken. Raadpleeg de accessoires of de specificaties die door SmallRig zijn verstrekt en gebruik accessoires die zijn gecertificeerd door gekwalificeerde fabrikanten.

⚠ Demonteer het product niet. Als u vermoedt dat er een probleem is met het product, neem dan contact op met het aankoopkanaal en vraag om aftersalesservice.

NL In de Doos

LED Video Light	× 1	Stroomkabel	× 1	Draagtas	× 1
AC-adapter	× 1	55° Hyper Reflector	× 1	Gebruikershandleiding	× 1

Productintroductie

Installatie-instructie

NL

1. Verwijderen en installeren van de beschermhoes

Druk de ontgrendelknop in de richting van de aangegeven pijl en draai de beschermhoes eruit. Draai in de tegenovergestelde richting om de hoes te installeren.

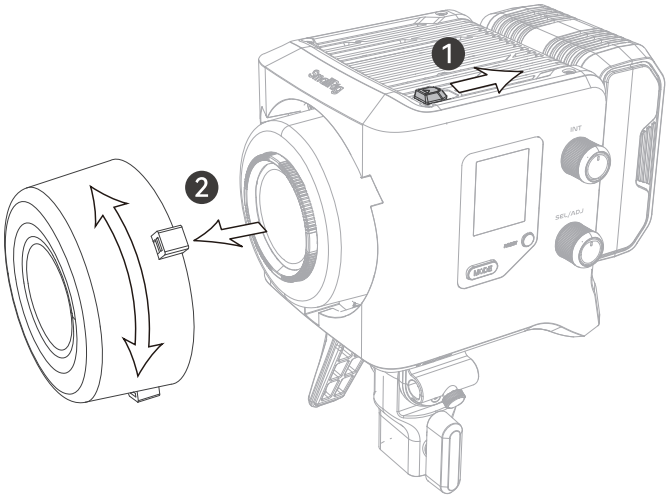

⚠ Zorg ervoor dat u de beschermhoes verwijdert voordat u het apparaat gebruikt, anders kan het verbranden; installeer de hoes om de lamp te beschermen wanneer deze niet in gebruik is.

2. Verwijderen en installeren van de Hyper reflector

Druk de ontgrendelknop in de richting van de aangegeven pijl en draai de hyper reflector eruit. Draai in de tegenovergestelde richting om de reflector te installeren.

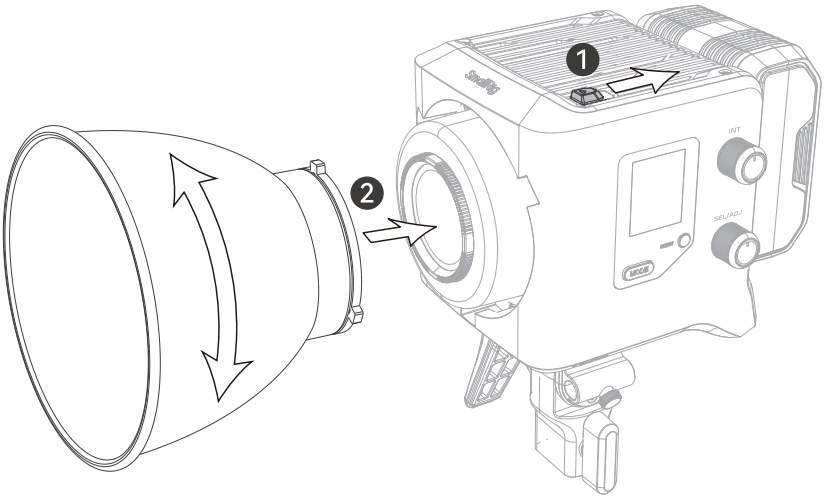

NL Voeding

1. AC Voeding

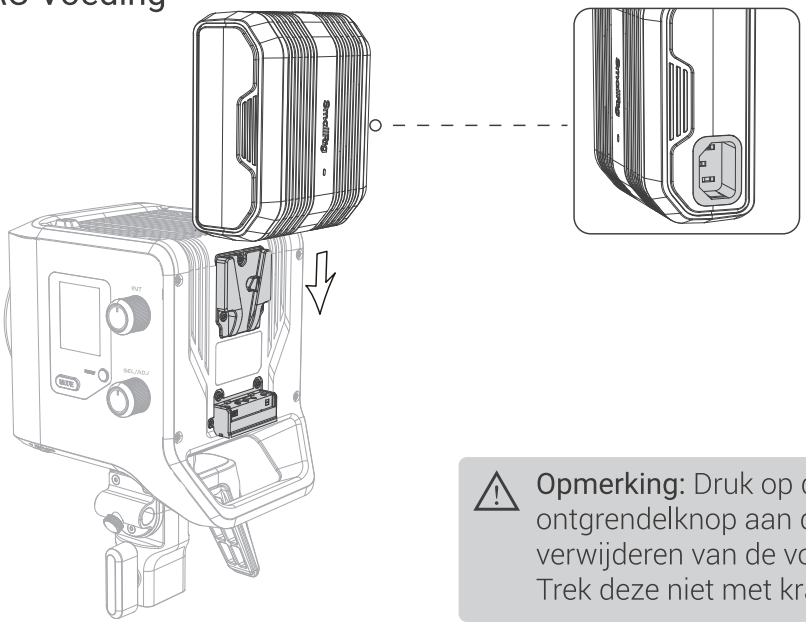

Opmerking: Druk op de V-mount ontgrendelknop aan de zijkant bij het verwijderen van de voedingsadapter. Trek deze niet met kracht eruit.

2. V-mount en NPF Batterij

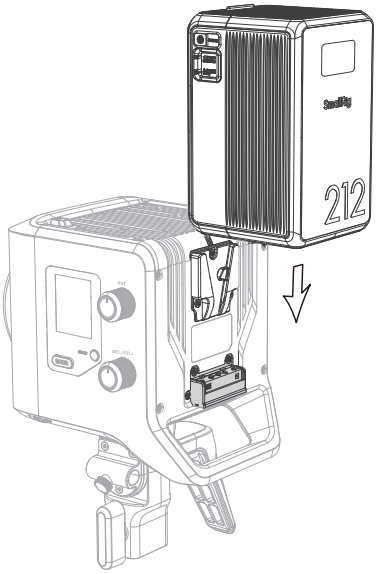

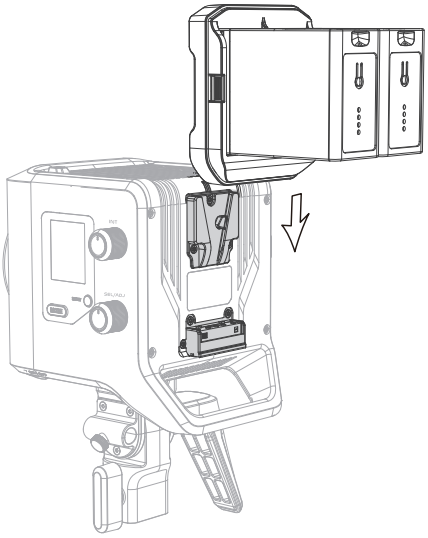

(1) Batterijen zijn niet standaard en moeten apart worden aangeschaft.

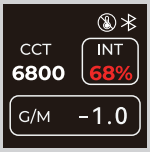

(2) De V-mount batterij met een spanning lager dan 20V ondersteunt een maximale invoer van 150W en toont maximaal 68% INT op het scherm. Wanneer de spanning boven de 20V ligt, kan het licht de volledige output leveren. Een batterij met een maximale capaciteit van 150Wh of meer wordt aanbevolen voor gebruik met het licht.

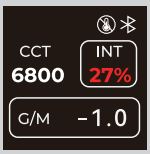

(3) De maximale invoer is 60W bij gebruik met NPF-batterijen en de INT toont maximaal 27% op het scherm.

Productbediening

NL

Na het aanzetten wordt de schakelaar op de ON-positie gezet. Druk op de knop "MODE" om door de vijf modi "CCT / HSI / FX / GEL / RGBCW" te bladeren.

1. Modusinstelling

(1) CCT-modus

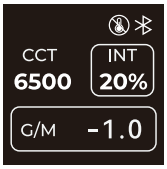

Helderheidsregeling: Langzaam draaien aan de INT-knop om de helderheid in stappen van ±1% te regelen; snel draaien aan de INT-knop om de helderheid in stappen van ±10% te regelen; helderheidsregelbereik 0-100%; klikken op de INT-knop om de helderheid op 20% / 40% / 60% / 80% / 100% te zetten.

⚠ **Opmerking:** De helderheid van alle modi wordt apart bestuurd en geregeld, wat hieronder niet meer wordt herhaald.

CCT/GM-waarde: Klik op de knop SEL/ADJ om te schakelen tussen CCT en G/M. Draai de knop om de relevante parameters aan te passen.
Overschakelen naar CCT: Draai langzaam aan de knop SEL/ADJ om de kleurtemperatuur met ±100K te veranderen. Draai snel aan de knop SEL/ADJ om de kleurtemperatuur met ±1000K te veranderen. De kleurtemperatuurreeks is 2500K-10000K.
Overschakelen naar G/M: Draai de knop SEL/ADJ om de G/M-waarde met 0,1 te veranderen. De veranderingsreeks is van -1 tot 1. Na elke herstart van het apparaat wordt de G/M-waarde weer 0.

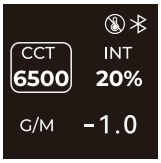

(2) HSI-modus

Tint (HUE) / Verzadiging (SAT): Klik op de knop SEL/ADJ om te schakelen tussen tint (HUE) en verzadiging (SAT). Draai de knop om de relevante parameters aan te passen. De tintreeks is van 0° tot 360°, en de verzadigingsreeks is van 0 tot 100%.

(3) FX-modus

Klik op de knop SEL/ADJ om te schakelen tussen FX/CCT/FRQ. Draai de knop om de parameters aan te passen. Er zijn 12 lichteffecten die kunnen worden afgewisseld, namelijk:

Paparazzi	Television	Faulty Bulb	Lightning	Breathing	Flickering	Party	Flame	Fireworks	Police Car	CCT Cycle	Color Cycle

De FRQ kan met ±1 worden aangepast, met een frequentiebereik van 1 tot 10.

(4) GEL-modus

Klik op de knop "SEL/ADJ" om te schakelen tussen LEE en ROSCO. Draai de knop om de parameters aan te passen.
LEE biedt 8 soorten: Full CTO, 1/2 CTO, 1/4 CTO, 1/8 CTO, Full CTS, 1/2 CTS, 1/4 CTS, 1/8 CTS.
ROSCO biedt 8 soorten: Full CTB, 1/2 CTB, 1/4 CTB, 1/8 CTB, Full CTO, 1/2 CTO, 1/4 CTO, 1/8 CTO.

(5) RGBCW-modus

Klik op de knop SEL/ADJ om te schakelen tussen R/G/B/C/W. Draai de knop om de parameters aan te passen. De regelbereik voor R/G/B is 0-255, en voor C/W is het 0-100.

3. App-besturing

Gebruikers kunnen SmallGoGo downloaden via hun mobiele telefoon of tablet. Na succesvolle verbinding verschijnt een draadloos icoon in de rechterbovenhoek van het scherm, waarna het licht draadloos kan worden bediend.

Voor meer informatie, bezoek www.smallgogo.com

4. BLE-verbinding

(1) Druk 3 seconden op de Reset-knop; het draadloze icoon verschijnt op het scherm en knippert 6 keer om de draadloze reset te voltooien.
(2) Na voltooiing van de reset kunnen het apparaat en de lichten opnieuw worden verbonden.

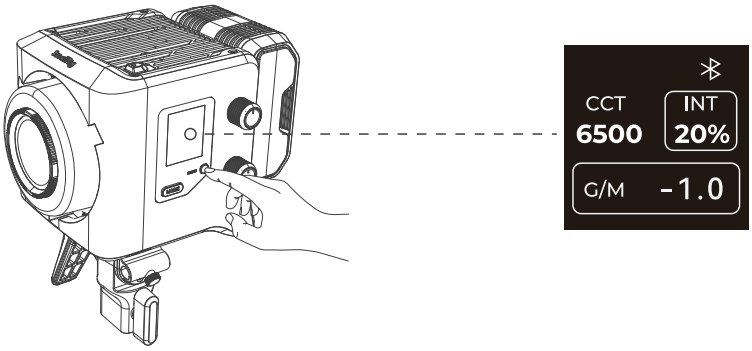

Opmerking:
(1) De Reset-knop heeft meerdere functies. Druk eenmaal om het BLE-nummer te tonen. Druk opnieuw om te verlaten.

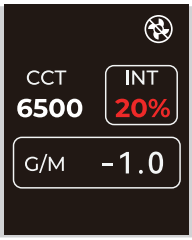

(2) Druk 3 keer voor de stille modus waarbij het licht 20% helderheid behoudt. Druk nogmaals 3 keer om te verlaten.

5. OTA-upgrade

De firmware kan online worden bijgewerkt via de SmallGoGo App. Het apparaat wordt automatisch opnieuw opgestart 3 seconden na een succesvolle upgrade.

6. DMX-modus

Houd de MODE-knop ingedrukt of sluit de SmallRig DMX-adapter aan om de DMX-modus te activeren.

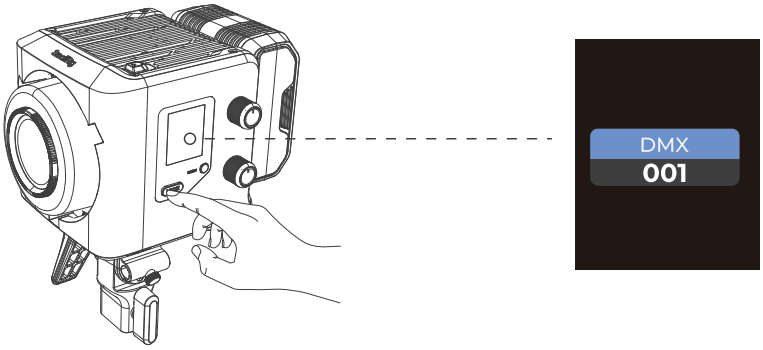

Productparameters

NL

Invoer vermogen (Max)	240W	Uitvoervermogen (lichtbron)	200W
CCT	2500K -10000K ± 200K	CRI	97
TLCI	99	SSI	D32 ≥ 90， D56 ≥ 87
TM-30 Rf (Gemiddelde waarde)	97	TM-30 Rg (Gemiddelde waarde)	103
Werkings spanning	DC 24V	Werkings stroom	10A
Voedingsspecificaties	AC:100-240V ~ Max. 3.0A 50/60Hz 262W	Besturings methode	Handmatige bediening, App, DMX
Afstandsbedieningsbereik	≤100m	Koelingsmethode	Actieve koeling
Gewicht	1735 ± 50g	Afmetingen	166 × 120 × 155mm

Helderheidstest-gegeventabel

CCT	Distance	Bare Light / Lux	Standard Reflector/Lux
2500K	1m	7120	40800
	3m	872	3310
	5m	336	1160
3200K	1m	8160	47100
	3m	997	3750
	5m	386	1320
4300K	1m	8870	52100
	3m	1070	4150
	5m	416	1440
5600K	1m	8680	51400
	3m	1070	4160
	5m	413	1450
7500K	1m	8110	48200
	3m	1010	3870
	5m	389	1350
10000K	1m	7720	46100
	3m	963	3710
	5m	371	1300

SE Viktig prompt

Tack för att du väljer SmallRig-produkter.

1.Vänligen läs bruksanvisningen noggrant innan du använder denna produkt.
2.Var vänlig uppmärksamma alla varningar och följ alla instruktioner i bruksanvisningen.
3.För barn, använd produkten under vuxenövervakning.
4.Ta bort det skyddande täcklocket från COB-lampan innan du använder den.
5.Efter användning är COB:n och panelen, både på toppen och botten, områden med hög temperatur. Undvik att vara nära dessa högtemperaturområden innan enheten har svalnat. För din säkerhet och hälsa, blockera inte ventilationshålen när enheten är i bruk, och titta inte direkt på enheten under lång tid när den är påslagen.
6.Se till att utrustningen är helt nedkyld innan du förvarar den. När enheten har svalnat, placera den på rätt plats i förvaringsväskan.
7.För att säkerställa normal drift av utrustningen rekommenderas det att förvara den i en sval, torr och ren miljö. Förvara inte enheten nära fukt, vätskor eller andra brandfarliga eller flyktiga lösningsmedel. Undvik att skada utrustningen.
8.Om du behöver rengöra enhetens yta, använd en torr, mjuk trasa. Koppla alltid bort strömadaptern och kabeln innan du rengör eller servar enheten.
9.För att minska risken för elektriska stötar, doppa inte enheten i vatten eller andra vätskor.
10.För att minska risken för elektriska stötar, montera inte isär enheten utan tillstånd. Om enheten går sönder och behöver service, vänligen kontakta de relevanta inköpskanalerna och låt den hanteras av professionell servicepersonal. Ej-standardmässig montering och underhåll kan innebära säkerhetsrisker, och obehörig demontering är förbjuden.
11.Användning av tillbehör som inte rekommenderas av SmallRig kan orsaka faror som brand eller elektriska stötar. Vänligen använd tillbehör enligt specifikationerna från SmallRig och certifierade tillbehör från kvalificerade tillverkare.

⚠ Demontera inte produkten. Om du misstänker något problem med produkten, vänligen kontakta inköpskanalen och begär eftermarknadstjänst.

I Lådan

SE

LED-videolampa	× 1	Strömkabel	× 1	Bärväska	× 1
AC-adapter	× 1	55° Hyper-reflektor	× 1	Bruksanvisning	× 1

Produktintroduktion

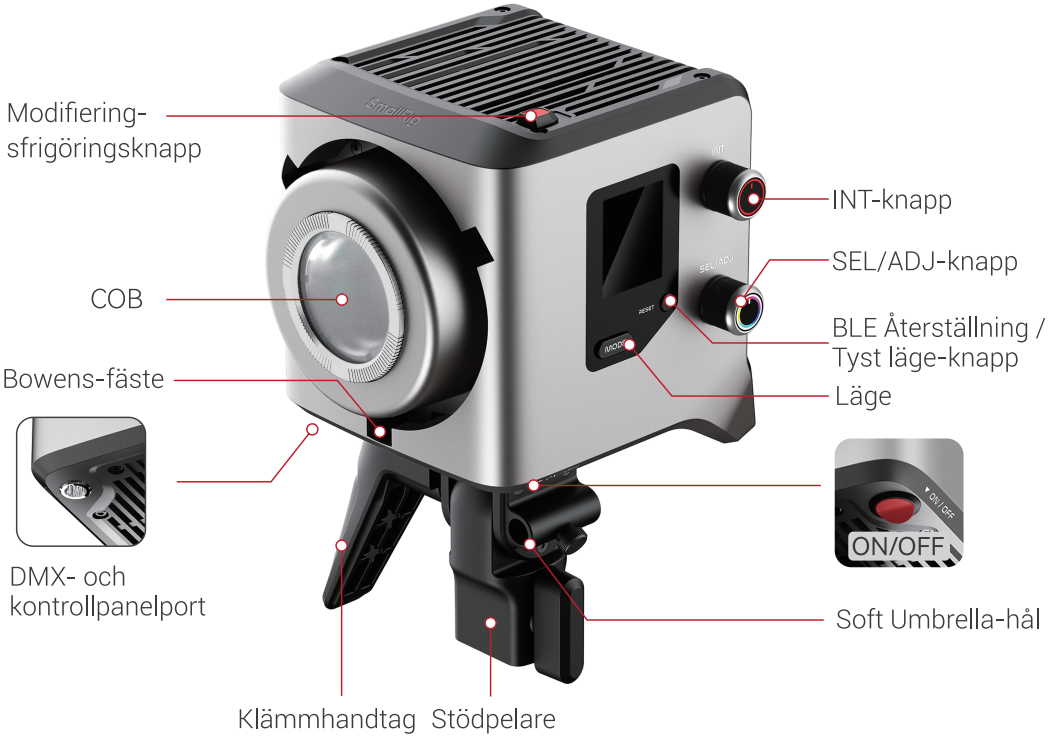

SE Installationsanvisning

1. Borttagning och installation av skyddande täcklock

Tryck på frigöringsknappen i pilens riktning och vrid det skyddande täcklocket bort. Vrid i motsatt riktning för att installera täcklocket.

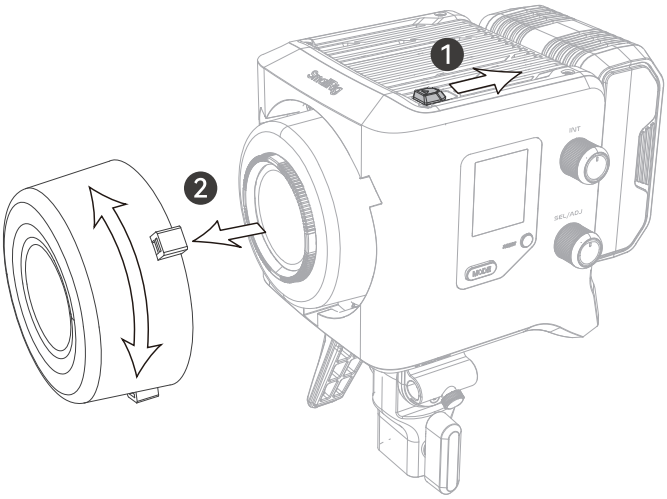

⚠ Se till att ta bort det skyddande täcklocket innan användning, annars kan det brinna; installera täcklocket för att skydda lampan när den inte används.

2. Borttagning och installation av Hyper-reflektor

Tryck på frigöringsknappen i pilens riktning och vrid Hyper-reflektorn bort. Vrid i motsatt riktning för att installera reflektorn.

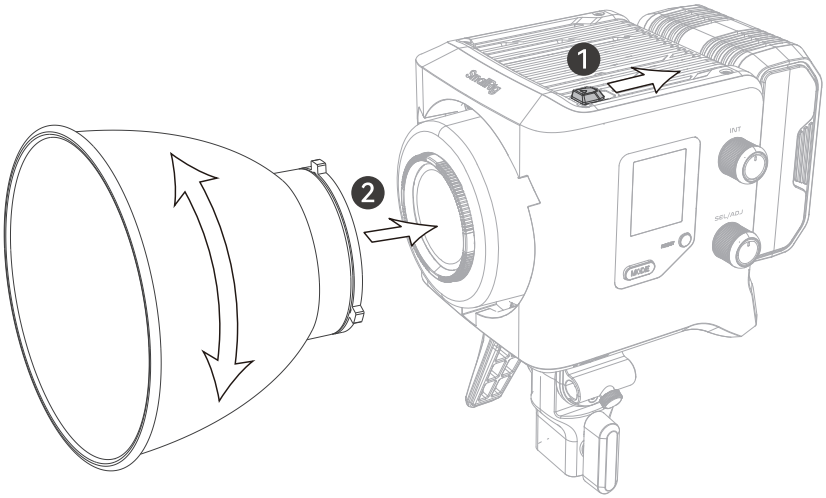

Strömförsörjning

SE

1. AC-ström

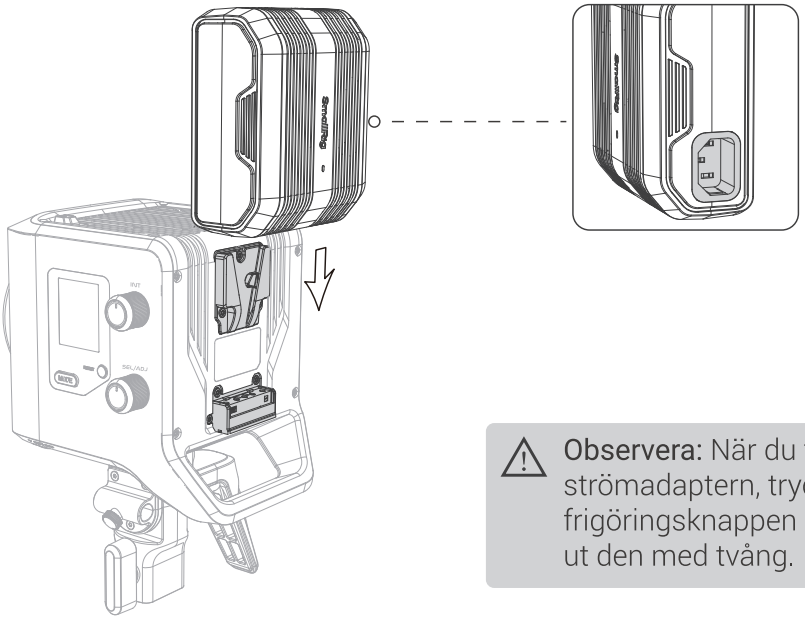

Observera: När du tar bort strömadaptern, tryck på V-mount frigöringsknappen på sidan. Dra inte ut den med tvång.

2. V-mount och NPF-batteri

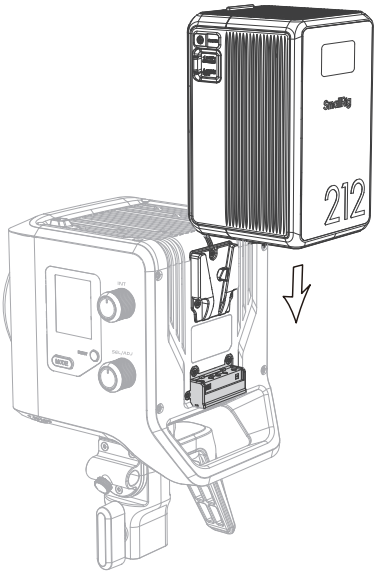

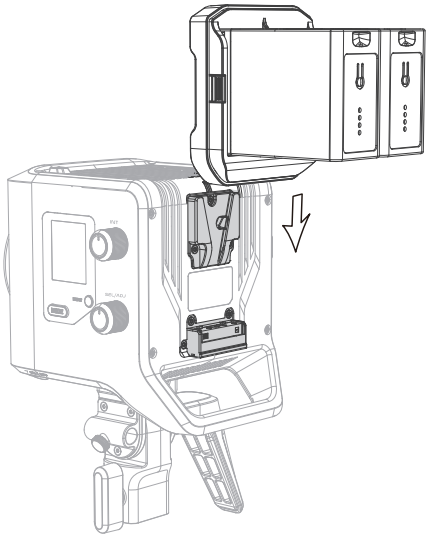

(1) Batterier är inte standard och måste köpas separat.

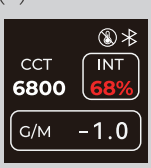

(2) V-mount-batterier med en spänning under 20V stöder en maximal ingång på 150W och visar högst 68% INT på skärmen. När spänningen är över 20V kan ljuset ge full effekt. Ett batteri med en kapacitet på 150Wh eller mer rekommenderas att användas med ljuset.

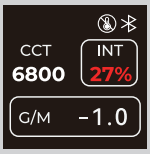

(3) Den maximala ingången kommer att vara 60W när du använder NPF-batterier och INT visar högst 27% på skärmen.

SE Produktoperation

Efter att ha släckt strömmen, sätts strömbrytaren på ON-positionen. Tryck på knappen "MODE" för att växla mellan de fem lägena "CCT / HSI / FX / GEL / RGBCW".

1. Lägejustering

(1) CCT-läge

Ljusstyrereglering: Vänd INT-knappen långsamt för att justera ljusstyrkan med ±1% som steg; vänd INT-knappen snabbt för att justera ljusstyrkan med ±10% som steg; ljusstyreregleringsomfattning 0-100%; klicka på INT-knappen för att justera ljusstyrkan till 20% / 40% / 60% / 80% / 100%.

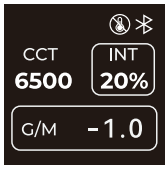

⚠ **Obs:** Ljusstyrkan för alla lägen regleras och justeras separat, vilket inte kommer att upprepas nedan.

CCT/GM-värde: Klicka på knappen SEL/ADJ för att växla mellan CCT och G/M. Vänd knappen för att justera de relevanta parametrarna.
Växla till CCT: Vänd långsamt på knappen SEL/ADJ för att justera färgtemperatur med ±100K. Vänd snabbt på knappen SEL/ADJ för att justera färgtemperatur med ±1000K. Färgtemperaturintervallet är 2500K-10000K.
Växla till G/M: Vänd på knappen SEL/ADJ för att justera G/M-värdet med 0,1. Justeringsintervallet är från -1 till 1. Varje gång enheten startas om, sätts G/M-värdet till 0.

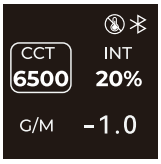

(2) HSI-läge

Färgton (HUE) / Sättning (SAT): Klicka på knappen SEL/ADJ för att växla mellan färgton (HUE) och sättning (SAT). Vänd knappen för att justera de relevanta parametrarna. Färgtonintervallet är från 0° till 360°, och sättningintervallet är från 0 till 100%.

(3) FX-läge

Klicka på knappen SEL/ADJ för att växla mellan FX/CCT/FRQ. Vänd knappen för att justera parametrarna. Det finns 12 ljuseffekter som kan justeras i cykel, nämligen:

Paparazzi	Television	Faulty Bulb	Lightning	Breathing	Flickering	Party	Flame	Fireworks	Police Car	CCT Cycle	Color Cycle

FRQ kan justeras med ±1 som steg, med en frekvensomfattning från 1 till 10.

(4) GEL-läge

Klicka på knappen "SEL/ADJ" för att växla mellan LEE och ROSCO. Vänd knappen för att justera parametrarna. LEE erbjuder 8 typer: Full CTO, 1/2 CTO, 1/4 CTO, 1/8 CTO, Full CTS, 1/2 CTS, 1/4 CTS, 1/8 CTS.
ROSCO erbjuder 8 typer: Full CTB, 1/2 CTB, 1/4 CTB, 1/8 CTB, Full CTO, 1/2 CTO, 1/4 CTO, 1/8 CTO.

(5) RGBCW-läge

Klicka på knappen SEL/ADJ för att växla mellan R/G/B/C/W. Vänd knappen för att justera parametrarna. Justeringsomfattningen för R/G/B är 0-255, och för C/W är det 0-100.

3. App-styrning

Användare kan ladda ner SmallGoGo via mobiltelefon eller surfplatta. Efter framgångsrik anslutning visas en trådlös ikon i det övre högra hörnet av skärmen och du kan styra ljuset trådlöst.

För mer information, besök www.smallgogo.com

4. BLE-anslutning

(1) Tryck på Reset-knappen i 3 sekunder, så visas den trådlösa ikonen på skärmen och blinkar 6 gånger för att slutföra den trådlösa återställningen.
(2) Efter att återställningen är klar kan enheten och ljuset återanslutas.

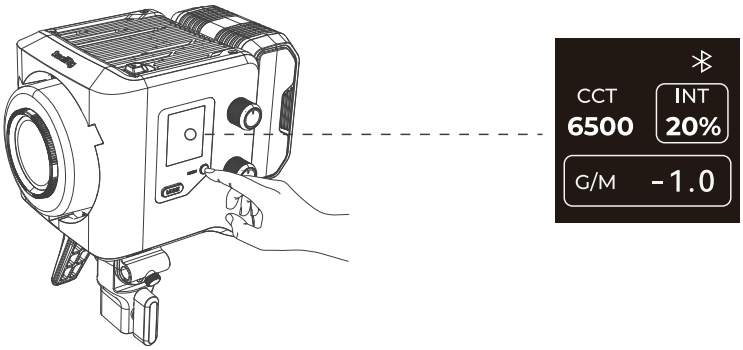

Observera:
(1) Reset-knappen är flerfunktionsknapp. Tryck en gång för att visa BLE-nummer. Tryck igen för att avsluta.

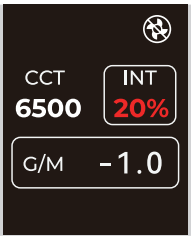

(2) Tryck 3 gånger för tyst läge där ljuset behåller 20% ljusstyrka. Tryck ytterligare 3 gånger för att avsluta.

5. OTA-uppgradering

Firmwaren kan uppgraderas online via SmallGoGo-appen. Enheten startar automatiskt om 3 sekunder efter att uppgraderingen har lyckats.

6. DMX-läge

Håll MODE-knappen intryckt eller anslut SmallRig DMX-adaptern för att gå in i DMX-läge.

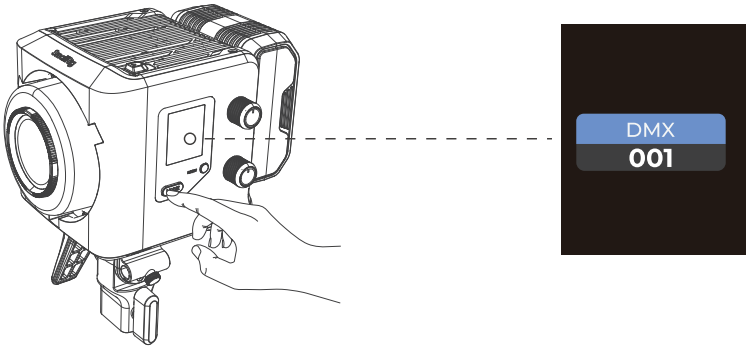

SE Produktparametrar

Inmatnings effekt (Max)	240W	Utmatnings effekt (ljuskälla)	200W
CCT	2500K -10000K ± 200K	CRI	97
TLCI	99	SSI	D32 ≥ 90， D56 ≥ 87
TM-30 Rf (Medel värde)	97	TM-30 Rg (Medel värde)	103
Arbets spänning	DC 24V	Arbets ström	10A
Försörjningsspecifikationer	AC:100-240V ~ Max. 3.0A 50/60Hz 262W	Styrningsmetod	Manuell styrning, App, DMX
Fjärrkontrollens räckvidd	≤100m	Kylningsmetod	Aktiv kylning
Vikt	1735 ± 50g	Mått	166 × 120 × 155mm

Ljusstyrketest-datatabell

CCT	Distance	Bare Light / Lux	Standard Reflector/Lux
2500K	1m	7120	40800
	3m	872	3310
	5m	336	1160
3200K	1m	8160	47100
	3m	997	3750
	5m	386	1320
4300K	1m	8870	52100
	3m	1070	4150
	5m	416	1440
5600K	1m	8680	51400
	3m	1070	4160
	5m	413	1450
7500K	1m	8110	48200
	3m	1010	3870
	5m	389	1350
10000K	1m	7720	46100
	3m	963	3710
	5m	371	1300

중요한 팁

KR

SmallRig 제품을 구입해 주셔서 감사합니다.

1.이 제품을 사용하기 전에 사용자 설명서를 주의 깊게 읽어 주십시오.

2.모든 경고를 주의하고 사용자 설명서의 모든 지침을 따르십시오.

3.어린이의 경우 성인의 지도 하에 사용하십시오.

4.사용하기 전에 COB 램프 비드의 보호 덮개를 제거하십시오.

5.조명을 사용한 후, COB 및 패널, 상단 및 하단은 고온 영역입니다. 장치를 냉각하기 전에 고온 영역을 피하십시오. 안전과 건강을 위해 장치 사용 시 열 방출 구멍을 막지 말고, 장치가 작동할 때는 장치를 오랫동안 직접 보지 마십시오.

6.장치가 완전히 식은 후에 보관하십시오. 장치가 식은 후에는 보관 가방의 적절한 위치에 놓아 주십시오.

7.장비의 정상적인 작동을 보장하기 위해 서늘하고 건조하며 깨끗한 환경에 보관하는 것이 좋습니다. 장치를 습기, 액체 또는 기타 인화성 또는 휘발성 용매 근처에 보관하지 마십시오. 장비가 손상되지 않도록 주의하십시오.

8.장치의 표면을 청소해야 할 경우, 마른 부드러운 천을 사용하십시오. 청소 및 유지 보수 전에 반드시 전원 어댑터와 케이블을 분리하십시오.

9.전기 충격의 위험을 줄이기 위해 장치를 물이나 기타 액체에 담그지 마십시오.

10.전기 충격의 위험을 줄이기 위해 무단으로 장치를 분해하지 마십시오. 장치에 문제가 발생하고 수리가 필요할 경우, 관련 구매 채널에 문의하고 전문 유지 보수 인력에 의해 처리되도록 하십시오. 비표준 조립 및 유지 보수는 보안 위험을 초래할 수 있으며, 무단 분해는 금지됩니다.

11.SmallRig에서 권장하지 않는 액세서리를 사용할 경우 화재나 전기 충격과 같은 위험이 발생할 수 있습니다. SmallRig에서 제공한 사양에 맞는 액세서리 또는 인증된 제조업체의 액세서리를 사용하십시오.

⚠ 제품을 분해하지 마십시오. 제품에 문제가 의심되는 경우 구매 채널에 연락하여 애프터 서비스 신청을 하십시오.

KR 박스내용물

LED 비디오 조명	× 1	전원 케이블	× 1	캐리어 백	× 1
AC 어댑터	× 1	55° 하이퍼 리플렉터	× 1	사용자 설명서	× 1

제품 소개

설치 설명서

KR

1. 보호 덮개의 제거 및 설치

화살표 방향으로 해제 래치를 밀고 보호 덮개를 회전시켜 제거합니다. 덮개를 설치할 때는 반대 방향으로 회전시킵니다.

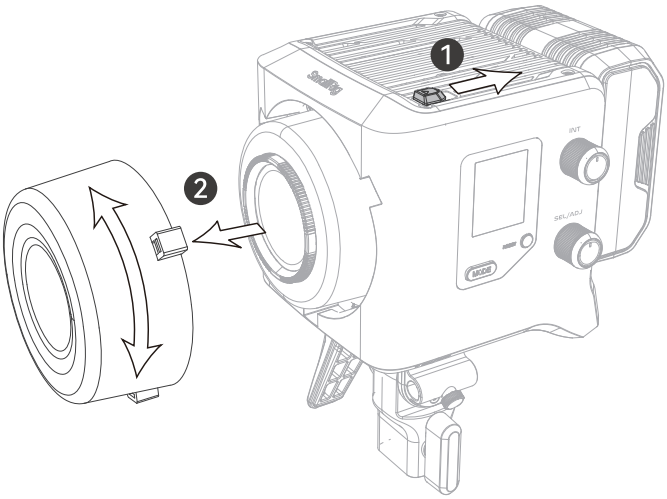

⚠ 사용하기 전에 반드시 보호 덮개를 제거해 주십시오. 그렇지 않으면 조명이 타버릴 수 있습니다; 사용하지 않을 때는 덮개를 설치하여 램프를 보호하십시오.

2. 하이퍼 리플렉터의 제거 및 설치

화살표 방향으로 해제 래치를 밀고 하이퍼 리플렉터를 회전시켜 제거합니다. 리플렉터를 설치할 때는 반대 방향으로 회전시킵니다.

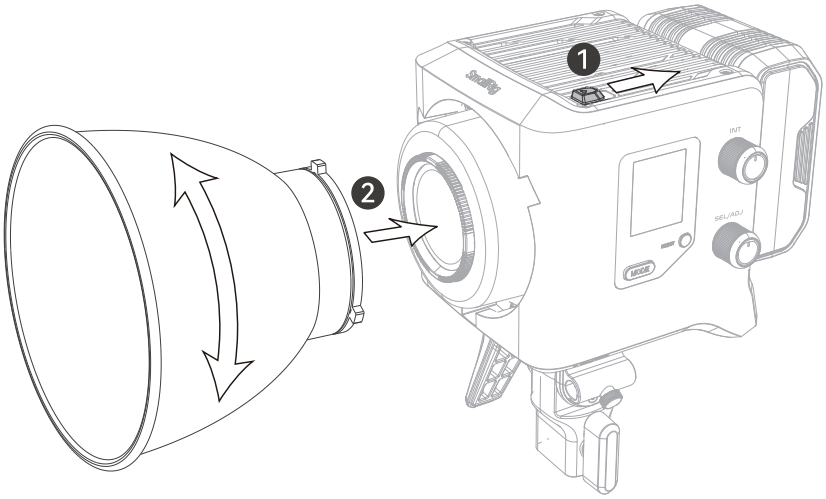

KR 전원 공급

1. AC 전원

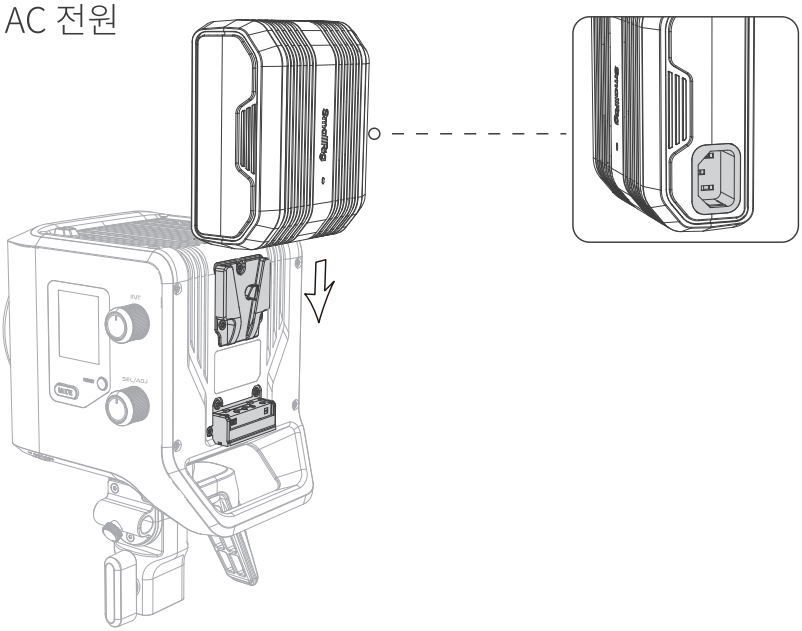

⚠ 주의: 전원 어댑터를 제거할 때는 측면의 V-마운트 해제 버튼을 눌러주세요. 무리하게 당기지 마십시오.

2. V-마운트 및 NPF 배터리

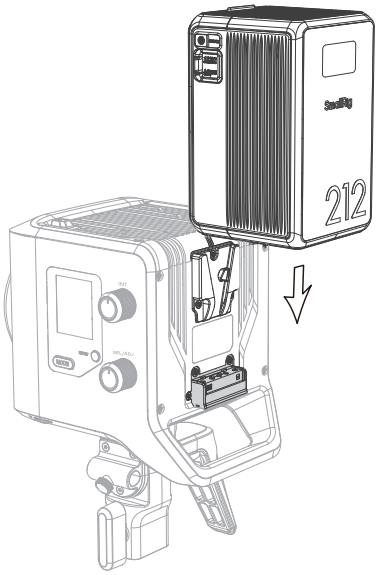

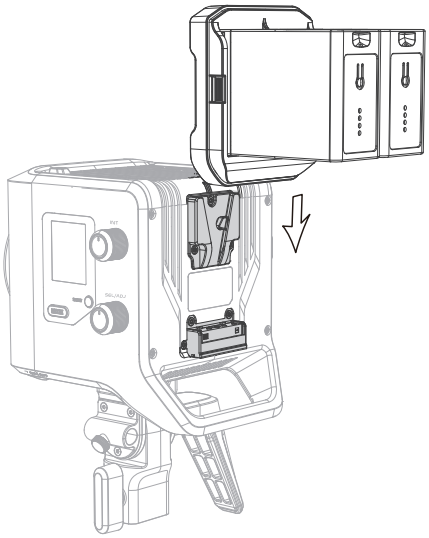

(1) 배터리는 표준이 아니며 별도로 구매해야 합니다.

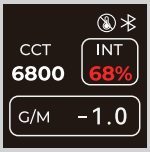

(2) V-마운트 배터리의 전압이 20V 미만일 경우, 최대 입력이 150W로 지원되며 화면에는 최대 68% INT가 표시됩니다. 전압이 20V 이상일 경우, 조명이 완전 출력됩니다. 최대 150Wh 이상의 배터리를 사용하는 것이 권장됩니다.

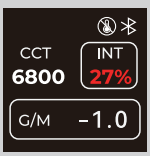

(3) NPF 배터리를 사용할 때는 최대 입력이 60W가 되며 화면에는 최대 27% INT가 표시됩니다.

제품 작동

KR

전원을 켜면 전원 스위치를 ON 위치로 이동합니다. “MODE” 버튼을 클릭하여 “CCT / HSI / FX / GEL / RGBCW” 다섯 가지 모드를 순환합니다.

1. 모드 조절

(1) CCT 모드

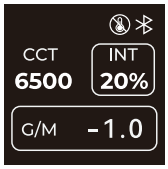

밝기 조절: INT 다이얼을 천천히 돌리면 밝기가 ±1% 단위로 조절됩니다. INT 다이얼을 빠르게 돌리면 밝기가 ±10% 단위로 조절됩니다. 밝기 조절 범위는 0-100%이며, INT 다이얼을 클릭하면 밝기가 20% / 40% / 60% / 80% / 100%로 조절됩니다.

> ⚠ **주의:** 모든 모드의 밝기는 각각 제어되고 조절되며, 이하에서는 반복 하지 않습니다.

CCT/GM 값: SEL/ADJ 버튼을 클릭하여 CCT와 G/M을 전환합니다. 다이얼을 돌려 관련 파라미터를 조절합니다.
CCT로 전환: SEL/ADJ 다이얼을 천천히 돌리면 색온도가 ± 100K 단위로 조절됩니다. SEL/ADJ 다이얼을 빠르게 돌리면 색온도가 ± 1000K 단위로 조절됩니다. 색온도 범위는 2500K-10000K입니다.
G/M로 전환: SEL/ADJ를 돌려 G/M 값을 0.1 단위로 조절합니다. 변화 범위는 -1에서 1까지이며, 기기가 재시동 될 때마다 G/M 값은 0으로 됩니다.

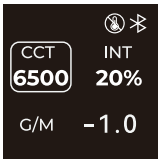

(2) HSI 모드

색상 (HUE) / 채도 (SAT): SEL/ADJ 버튼을 클릭하여 색상 (HUE) 과 채도 (SAT) 사이를전환 합니다. 다이얼을 돌려 관련 파라미터를 조절합니다. 색상 범위는 0°~360°이며, 채도 범위는 0-100%입니다.

(3) FX 모드

SEL/ADJ 버튼을 클릭하여 FX/CCT/FRQ를 전환합니다. 다이얼을 돌려 파라미터를 조 절합니다. 12가지 빛 효과를 순환 조절할 수 있으며, 구체적인 빛 효과는 다음과 같습니다.

파파라치	텔레비전	나쁜 전구	번개	호흡	깜박임	무도회	불꽃놀이	매춘부	경찰차	색온도 사이클링	색 그라데이션

FRQ는 ±1 단위로 조절하며, 주파수 범위는 1-10입니다.

(4) GEL 모드

“SEL/ADJ” 버튼을 클릭하여 LEE와 ROSCO를 전환합니다. 다이얼을 돌려 파라미터를조절 합니다. LEE는 8가지 유형을 제공합니다: Full CTO, 1/2 CTO, 1/4 CTO, 1/8 CTO, Full CTS, 1/2 CTS, 1/4 CTS, 1/8 CTS. ROSCO는 8가지 유형을 제공합니다: Full CTB, 1/2 CTB, 1/4 CTB, 1/8 CTB, Full CTO, 1/2 CTO, 1/4 CTO, 1/8 CTO.

(5) RGBCW 모드

SEL/ADJ 버튼을 클릭하여 R/G/B/C/W를 전환합니다. 다이얼을 돌려 파라미터를 조 절합니다. R/G/B의 조절 범위는 0~255이며, C/W는 0-100입니다.

3. 앱 제어

사용자는 모바일 전화나 태블릿에서 SmallGoGo를 다운로드할 수 있습니다. 연결이 성공적으로 이루어진 후, 화면 오른쪽 상단에 무선 아이콘이 나타나며 조명을 무선으로 제어할 수 있습니다.

자세한 정보는 www.smallgogo.com을 방문해 주세요.

4. BLE 연결

(1) Reset 버튼을 3초간 눌러주면 화면에 무선 아이콘이 나타나고 6번 깜박이며 무선 리셋이 완료됩니다.

(2) 리셋이 완료된 후, 장치와 조명을 다시 연결할 수 있습니다.

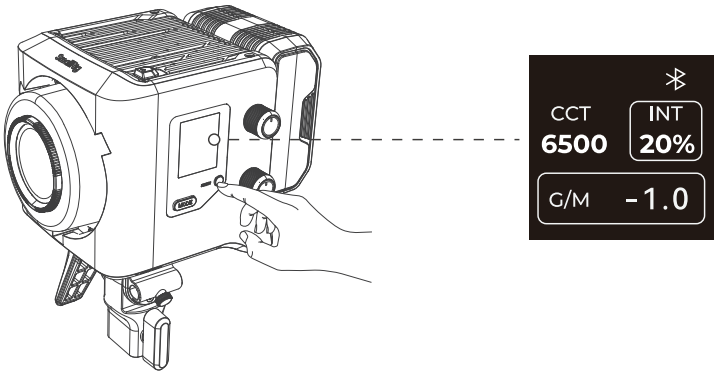

주의: Reset 버튼은 다기능입니다. 한 번 누르면 BLE 번호가 표시됩니다. 다시 누르면 종료됩니다.

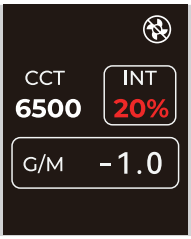

(2) 3번 누르면 무음 모드가 활성화되며, 조명의 밝기가 20%로 유지됩니다. 또다시 3번 누르면 무음 모드가 종료됩니다.

5. OTA 업그레이드

펌웨어는 SmallGoGo 앱을 통해 온라인으로 업그레이드할 수 있습니다. 업그레이드가 성공적으로 완료된 후, 장치는 3초 후에 자동으로 재시작됩니다.

6. DMX 모드

MODE 버튼을 길게 누르거나 SmallRig DMX 어댑터를 연결하여 DMX 모드로 들어갑니다.

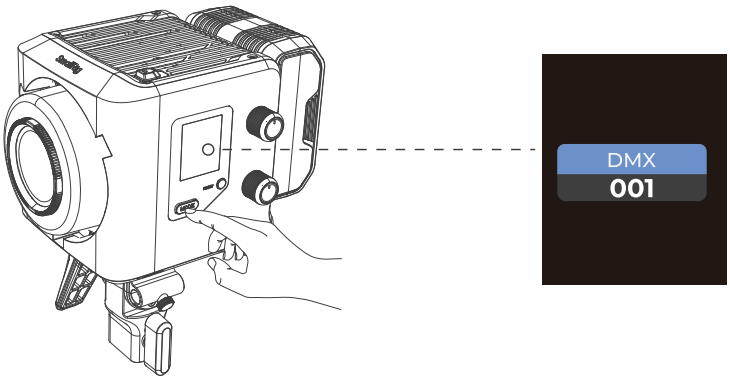

규격 사양

KR

입력 전력 (MAX)	240W	출력 전력 (광원)	200W
CCT	2500K -10000K ± 200K	CRI	97
TLCI	99	SSI	D32 ≥ 90， D56 ≥ 87
TM-30 Rf (평균값)	97	TM-30 Rg (평균값)	103
작동 전압	DC 24V	작동 전류	10A
제어 방식	AC:100-240V ~ Max. 3.0A 50/60Hz 262W	제어 방식	수동 제어, App, DMX
리모컨 거리	≤100m	냉각 방식	능동 냉각
무게	1735 ± 50g	치수	166 × 120 × 155mm

밝기 테스트 데이터 표

CCT	Distance	Bare Light / Lux	Standard Reflector/Lux
2500K	1m	7120	40800
	3m	872	3310
	5m	336	1160
3200K	1m	8160	47100
	3m	997	3750
	5m	386	1320
4300K	1m	8870	52100
	3m	1070	4150
	5m	416	1440
5600K	1m	8680	51400
	3m	1070	4160
	5m	413	1450
7500K	1m	8110	48200
	3m	1010	3870
	5m	389	1350
10000K	1m	7720	46100
	3m	963	3710
	5m	371	1300

JP 重要な注意

SmallRig製品をお買い上げいただき、ありがとうございます。

1. この製品を使用する前に、必ず取扱説明書をお読みください。
2. すべての警告を注意深く読み、取扱説明書内のすべての指示に従ってください。
3. 子供は大人の指導の下で使用してください。
4. 使用する前に、COB LEDの保護カバーを取り外してください。
5. 製品を使用後、COB LEDおよびパネルエリア、製品の上部と下部は高温のエリアです。製品を冷却する前に、高温のエリアに触れることを避けてください。お客様の安全と健康を考慮して、製品を使用する際は、通気孔を塞がないでください。また、製品が動作中は、COB LEDを長時間直視しないでください。
6. 製品を収納または保管する前に、製品が完全に冷却されるのを待ってください。製品が冷却された後、収納ケースの適切な場所に置いてください。
7. 製品の正常な動作を保証するため、製品を涼しく、乾燥した場所に保管してください。製品を湿った場所、液体の近く、または燃えやすい、揮発性の溶剤の近くに保管しないでください。製品が損傷する恐れがあります。
8. 製品の表面を清掃する必要がある場合は、乾いた柔らかい布を使用してください。清掃または修理の前に、必ず電源アダプターと本体の接続コードを抜いてください。
9. 電気ショックの危険を減らすため、製品を水やその他の液体に浸さないでください。
10. 電気ショックの危険を減らすため、製品を勝手に分解しないでください。製品に故障が発生した場合は、購入された販売店に相談し、専門の修理業者に修理を依頼してください。不適切な組み立てや修理は、安全上の危険を引き起こす可能性があります。無許可で製品を分解することは禁止されています。
11. SmallRigが推奨していないアクセサリーを使用すると、火災や電気ショックなどの危険が発生する可能性があります。SmallRigが提供するアクセサリーを使用するか、SmallRigが提供する仕様情報に基づいて、認定されたメーカーのアクセサリーを使用してください。

⚠ 製品を分解しないでください。製品に問題があると思われる場合は、購入されたプラットフォームに連絡し、アフターサービスを申請してください。

パッケージ内容

JP

撮影用補光灯	× 1	電源ケーブル	× 1	収納ケース	× 1
電源アダプター	× 1	55°標準フード	× 1	操作ガイド	× 1

製品紹介

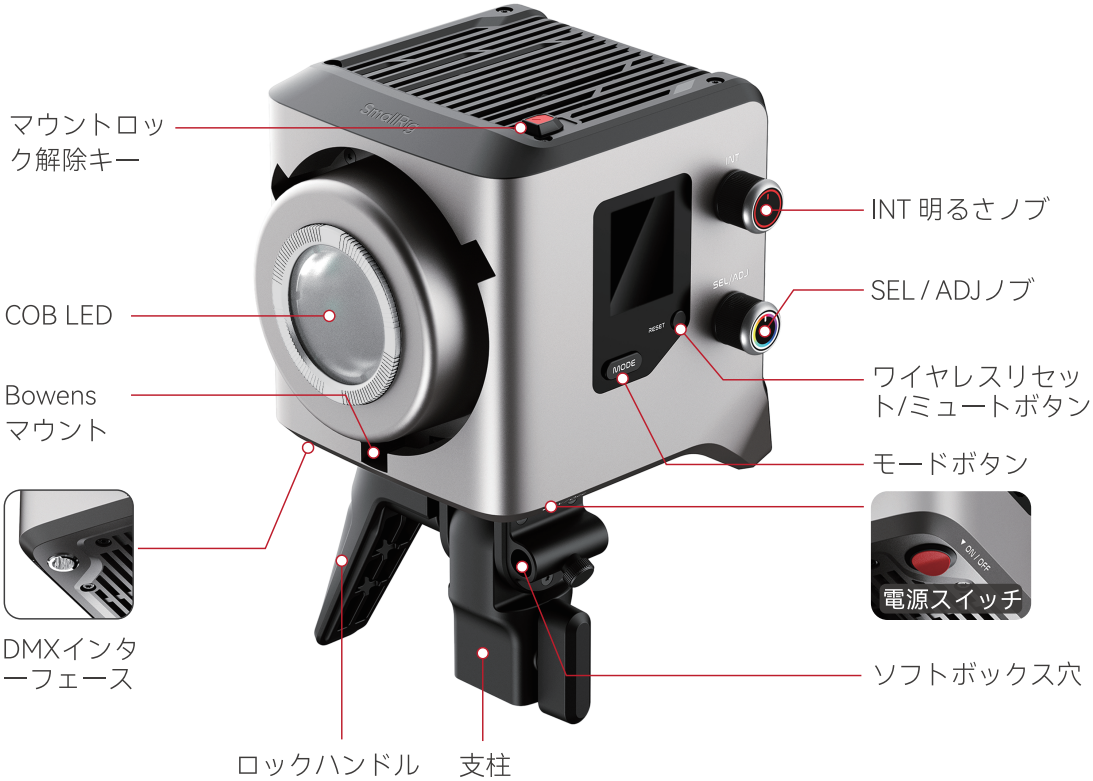

JP インストール手順

1. 保護カバーの取り外しと取り付け

図に示された矢印の方向にマウントロック解除キーを押しながら、保護カバーを回して取り外してください。逆方向に回すと保護カバーを取り付けることができます。

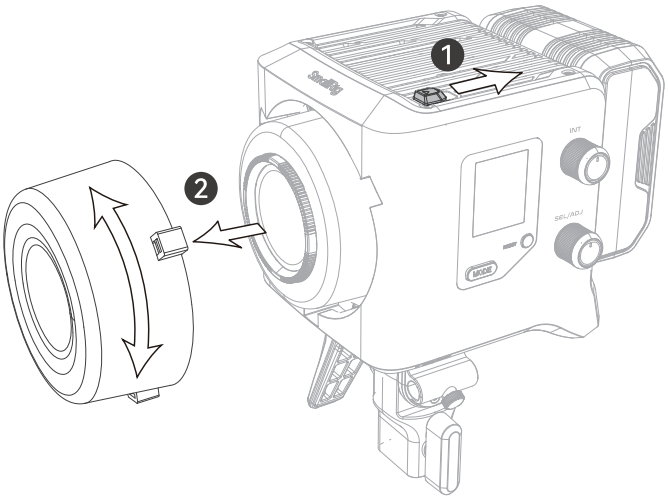

⚠ 使用する前に、必ず保護カバーを取り外してください。そうでない場合、損傷する恐れがあります。使用しないときは、保護カバーを取り付けてランプヘッドを保護してください。

2. 標準フードの取り付けと取り外し

図に示された矢印の方向にマウントロック解除キーを操作しながら、標準フードを回して取り付けてください。逆方向に回すと標準フードを取り外すことができます。

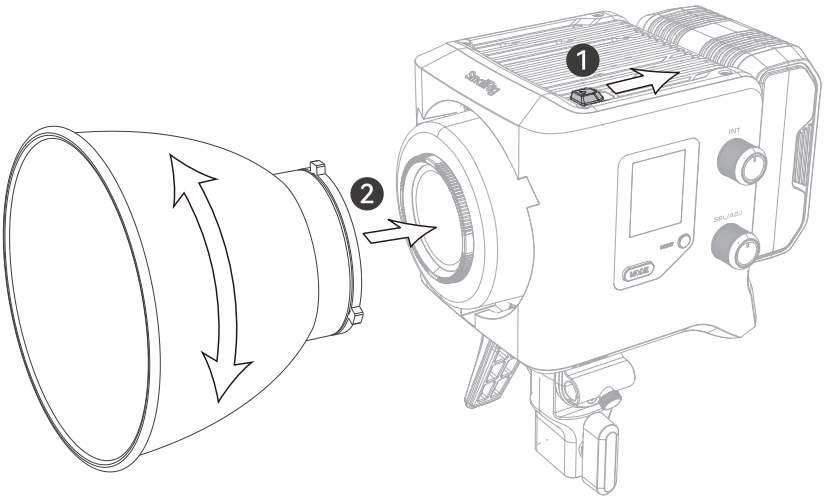

電源供給方法

JP

1. 交流電源供給

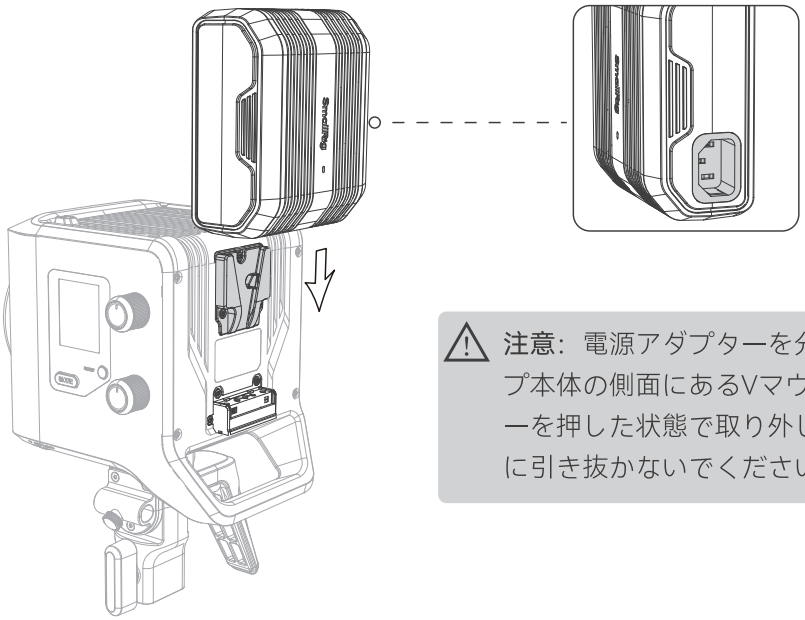

⚠ **注意**：電源アダプターを分解する際は、ランプ本体の側面にあるVマウントロック解除キーを押した状態で取り外してください。無理に引き抜かないでください。

2. Vマウントバッテリー/NPFバッテリー供給

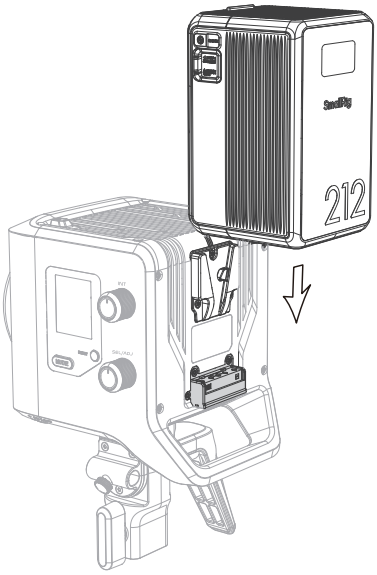

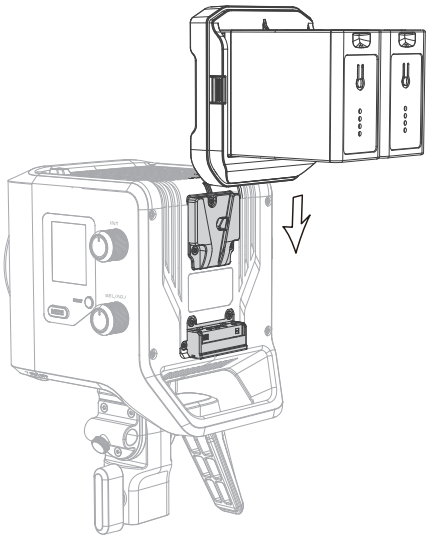

(1) Vマウントバッテリーは標準装備ではありません。別途購入する必要があります。

(2) 20V以下のバッテリーを使用する場合、最大入力電力は150Wで、明るさの最大パーセンテージは68％です。20Vを超えるバッテリーを使用すると、フルパワー出力が可能です。150Wh以上の容量を持つバッテリーとの組み合わせをお勧めします。

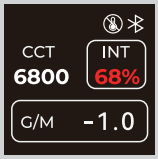

(3) NPFバッテリーを使用する場合、最大入力電力は60Wで、明るさの最大パーセンテージは27％です。

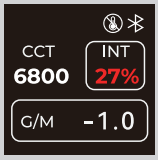

JP 製品操作

電源を入れたら、電源スイッチをONにします。 「MODE」ボタンを押すと、CCT / HSI / FX / GEL / RGBCW」の5つのモードを順番に切り替えることができます。

1. モード調整

(1) CCTモード

明るさ調整: INTノブをゆっくり回すと、明るさが±1%の増減で調整されます。INTノブを素早く回すと、明るさが ±10%の増減で調整されます。明るさ調整範囲は0-100%で、INTノブをクリックすると、明るさが20% / 40% / 60% / 80% / 100%に調整されます。

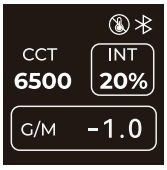

⚠ **注意:** すべてのモードの明るさは個別に制御および調整され、以下では繰り返しません。

CCT / GM値: SEL / ADJノブをクリックし、CCTとG/Mを切り替え、ノブを回転させて関連パラメーターを調整する。 CCTに切り替え、SEL / ADJノブを低速で回転させると、色温度は±100Kを変数として調整される。SEL / ADJノブを高速で回転させると、色温度は±1000Kを変数として調整される。 色温度の範囲は2500K ~ 10000K。G/Mに切り替え、SEL / ADJを回転させ、G/M値は単位として0.1で調整され、変更範囲は-1 ~ 1です。装置の各再起動後、G/M値は0.1になります。

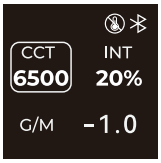

(2) HSI モード

色相（HUE）/ 彩度（SAT）: SEL/ADJボタンをクリックして、色相（HUE）と彩度（SAT）の間を切り替えます。ノブを回して、関連するパラメーターを調整します。色相の範囲は0° ~ 360°で、彩度の範囲は0 ~ 100%です。

(3) FXモード

SEL/ADJボタンをクリックして、FX/CCT/FRQの間を切り替えます。ノブを回して、パラメーターを調整します。12種類の光効果を循環して調整することができます。具体的な光効果は以下の通りです。

パパラッチ	テレビ	悪い電球	雷	呼吸	点滅	プロム	炎	花火	パトカー	色温度サイクリング	カラーグラデーション

FRQは±1単位で調整でき、周波数範囲は1 ~ 10です。

(4) GEL モード

「SEL/ADJ」ボタンをクリックして、LEEとROSCOの間を切り替えます。ノブを回して、パラメーターを調整します。LEEでは8種類が提供されます: Full CTO、1/2 CTO、1/4 CTO、1/8 CTO、Full CTS、1/2 CTS、1/4 CTS、1/8 CTS。
ROSCOでは8種類が提供されます: Full CTB、1/2 CTB、1/4 CTB、1/8 CTB、Full CTO、1/2 CTO、1/4 CTO、1/8 CTO。

(5) RGBCW モード

SEL/ADJボタンをクリックして、R/G/B/C/Wの間を切り替えます。ノブを回して、パラメーターを調整します。R/G/Bの調整範囲は0 ~ 255で、C/Wは0 ~ 100です。

2. APP 制御モード

ユーザーは携帯電話やタブレットからSmallGoGoをダウンロードし、接続に成功すると、画面の右上にワイヤレスアイコンが表示され、ワイヤレスでデバイスをコントロールできる。

APPコントロールの詳細については、以下をご覧ください www.smallgogo.com

3. ワイヤレス接続のリセット

(1) リセットボタンを3秒間長押しすると、画面右上にワイヤレスアイコンが表示され、6回点滅してワイヤレスリセットが完了します。
(2) リセットが完了したら、ユニットとライトを再接続できます。

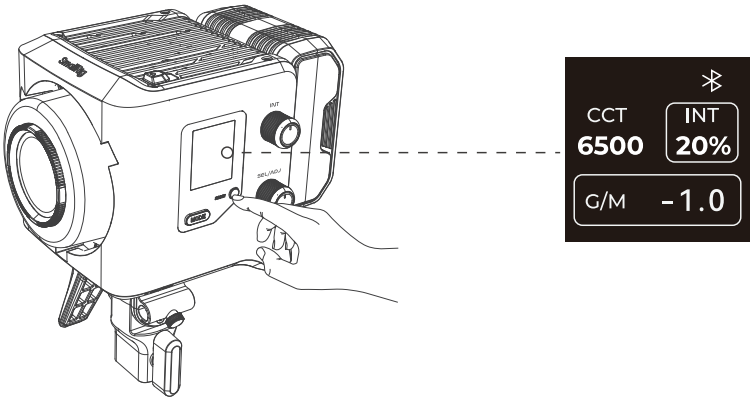

注意:
(1) リセットキーは多重化されており、を1回押すとワイヤレスアイコンが表示されます。もう1回押すとインターフェイスが終了します。

(2) を3回連続で押すと、ミュートモードになり、ライトは20%の明るさを保持します。さらに3回連続で押すと、ミュートモードが終了します。

4. OTA 昂ずる

ファームウェアのアップグレードはSmallGoGoアプリからオンラインで実行でき、アップグレード成功後、デバイスは自動的に3秒で再起動します。

5. DMX パラダイム

MODEボタンを長押しするか、スモールリグDMX アダプターを接続するとDMX モードになります。

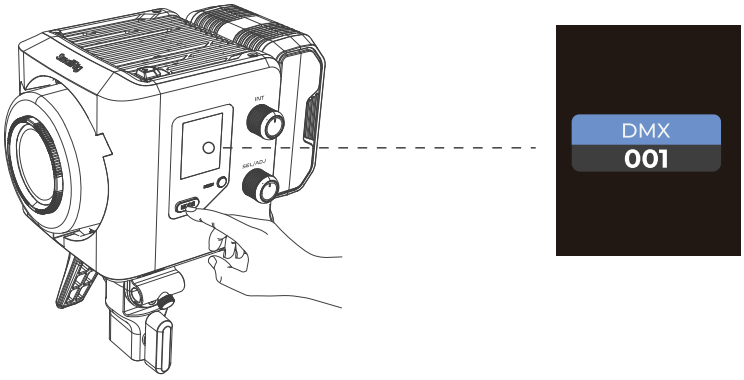

JP 製品パラメーター

入力電力（MAX）	240W	出力電力（光源）	200W
CCT	2500K -10000K ± 200K	CRI	97
TLCI	99	SSI	D32 ≥ 90，D56 ≥ 87
TM-30 Rf (平均値)	97	TM-30 Rg (平均値)	103
動作電圧	DC 24V	動作電流	10A
電源仕様	AC:100-240V ~ Max. 3.0A 50/60Hz 262W	制御方法	手動制御, App, DMX
リモコン距離	≤100m	冷却方法	積極的な冷却
ランプ本体の重量	1735 ± 50g	ランプ本体の寸法	166 × 120 × 155mm

輝度テストデータ表

CCT	Distance	Bare Light / Lux	Standard Reflector / Lux
2500K	1m	7120	40800
	3m	872	3310
	5m	336	1160
3200K	1m	8160	47100
	3m	997	3750
	5m	386	1320
4300K	1m	8870	52100
	3m	1070	4150
	5m	416	1440
5600K	1m	8680	51400
	3m	1070	4160
	5m	413	1450
7500K	1m	8110	48200
	3m	1010	3870
	5m	389	1350
10000K	1m	7720	46100
	3m	963	3710
	5m	371	1300

Service & Warranty

Please keep your original receipt and guarantee card. Be sure the dealer has written on it the date of purchase and SN of the product. These are required for warranty service.

After-sale Warranty Terms

SmallRig products are entitled to warranty services as of the date of payment.

• Electronic products（except V mount battery): 1-year warranty.

• V mount battery: 2-year warranty.

• Non-electronic products: 2-year warranty.

Note: In case of any conflict between our warranty period policy and applicable laws and regulations of the country / region where the products are sold, the latter shall prevail.

This Warranty Does Not Cover

1. If users fail to adhere to the "Operating Instruction" or any "Warnings" stated in the user manual, resulting in a quality failure, it falls outside the scope of warranty coverage.
2. The product identification or SN label is removed or defaced in any way.
3. Product damage caused by problems not attributable to the quality of the products such as improper use of the products.
4. Product damage caused by unauthorized modification, disassembly, repair and other acts.
5. Product damage caused by fires, floods, lightning and other force majeure factors.

Warranty Mode

• For the products within the scope of warranty, SmallRig will repair or replace them on the basis of specific failures; the repaired / replaced products / parts are entitled to the remaining part of the original warranty period.

Contact Information

• You're advised to contact the online customer service personnel of corresponding shopping platform and submit a repair service application.

• You may also apply for repair service through SmallRig's service email.

Service Email: support@smallrig.com

保修条款

请保留您的原始购买单据及保修卡，同时包含您的购买日期、产品序列号等，这些资料质保服务时均需要提供。

售后质保条款

SmallRig产品自下单付款之日起享有质保服务。

· 电子产品(除V口电池): 1年质保。

· V口电池： 2年质保。

· 非电子产品： 2年质保。

注：若销售地国家或地区的适用法律法规有冲突的，以销售地国家或地区有关质保期的法律法规为准。

质保无效说明

1. 当用户违反操作指引或用户手册中“重要提示”任何一条导致的质量失效，不在质保范围内。
2. 产品序列号标识已经被撕毁或无法辨识，不在质保范围。
3. 产品使用不当等非产品本身质量问题，而造成的产品损坏，不在质保范围。
4. 非官方指导的私自改装、拆解、维修等行为而造成的损坏，不在质保范围。
5. 因火灾、水灾、雷击等不可抗拒力造成的产品损坏，不在质保范围。

维修方式

· 属于质保范围的，SmallRig 根据产品具体的故障对产品进行维修或更换；维修后的产品 / 部件享受原有保修期的剩余时长。

联系方式

· 建议您优先前往相应购买平台联系在线客服，提出产品维修申请。

· 您也可以通过 SmallRig 服务邮箱申请维修服务。

服务邮箱：support@smallrig.com

Guarantee Card / 保修卡

ID No. ID 编号	
Item Name 产品名称	
Purchase Date 购买日期	
User Name 用户姓名	
Mobile 用户电话	
Address 用户地址	
Receipt 购买单据	

EC	REP

GAVIMOSA CONSULTORIA, SOCIEDAD LIMITADA,
CASTELLANA 9144, 28046 Madrid,
compliance.gavimosa@outlook.com

UK	REP

Sea&Mew Accounting Ltd,
Electric Avenue Vision 25, London, Enfield EN3 7GD,
info@seamew.net

Manufacturer Email: support@smallrig.com
Manufacturer: Shenzhen Leqi Innovation Co., Ltd.
Add: Rooms 101, 701, 901, Building 4, Gonglianfuji Innovation Park, No. 58, Ping'an Road, Dafu Community, Guanlan Street, Longhua District, Shenzhen, Guangdong, China.
Consignor: Shenzhen LC Co., Ltd.
Add: Room 201, Building 4, Gonglianfuji Innovation Park, No. 58, Ping'an Road, Dafu Community, Guanlan Street, Longhua District, Shenzhen, Guangdong, China.

制造商: 深圳市乐其创新股份有限公司
地址: 中国广东省深圳市龙华区观澜街道大富社区平安路58号共联富基创新园4栋101、701、901
委托商: 深圳市乐长科技有限公司
地址: 中国广东省深圳市龙华区观澜街道大富社区平安路58号共联富基创新园4栋201

FCC Statement

This equipment has been tested and found to comply with the limits for a Class B digital device, pursuant to part 15 of the FCC rules. These limits are designed to provide reasonable protection against harmful interference in a residential installation. This equipment generates, uses and can radiate radio frequency energy and, if not installed and used in accordance with the instructions, may cause harmful interference to radio communications. However, there is no guarantee that interference will not occur in a particular installation. If this equipment does cause harmful interference to radio or television reception, which can be determined by turning the equipment off and on, the user is encouraged to try to correct the interference by one or more of the following measures:

-Reorient or relocate the receiving antenna.

-Increase the separation between the equipment and receiver.

-Connect the equipment into an outlet on a circuit different from that to which the receiver is connected.

-Consult the dealer or an experienced radio/TV technician for help.

To assure continued compliance, any changes or modifications not expressly approved by the party.

Responsible for compliance could void the user's authority to operate this equipment. (Example- use only shielded interface cables when connecting to computer or peripheral devices).

This equipment complies with Part 15 of the FCC Rules. Operation is subject to the following two conditions:

(1) This device may not cause harmful interference, and

(2) This device must accept any interference received, including interference that may cause undesired operation.

FCC ID: 2BC2U-RC220

ISED Statement

English: This device contains licence-exempt transmitter(s)/receiver(s) that comply with Innovation, Science and Economic Development Canada's licence-exempt RSS(s). Operation is subject to the following two conditions:

(1) This device may not cause interference.

(2) This device must accept any interference, including interference that may cause undesired operation of the device.

French:Cet appareil contient des émetteurs/récepteurs exempts de licence qui sont conformes aux CNR exempts de licence d'Innovation, Sciences et Développement économique Canada. Le fonctionnement est soumis aux deux conditions suivantes:

(1) Cet appareil ne doit pas causer d'interférences.

(2) Cet appareil doit accepter toute interférence, y compris les interférences susceptibles de provoquer un fonctionnement indésirable de l'appareil.

This device meets the exemption from the routine evaluation limits in section 2.5 of RSS 102 and compliance with RSS 102 RF exposure, users can obtain Canadian information on RF exposure and compliance. cet appareil est conforme à l'exemption

des limites d'évaluation courante dans la section 2.5 du cnr - 102 et conformité avec rss 102 de l'exposition aux rf, les utilisateurs peuvent obtenir des données canadiennes sur l'exposition aux champs rf et la conformité.

This equipment complies with Canada radiation exposure limits set forth for an uncontrolled environment.This equipment should be installed and operated with minimum distance 0cm between the radiator & your body.

Cet équipement doit être installé et utilisé avec une distance minimale de 0cm entre le radiateur et votre corps.

Cet équipement est conforme Canada limites d'exposition aux radiations dans un environnement non contrôlé.

IC: 31675-RC220

LQ-P1453-18

Model / 型号: RC 220C

HVIN: RC 220B Pro

FCC ID: 2BC2U-RC220

IC: 31675-RC220

CMIIT ID: 24J44G01R220

R-R-LQS-RC220BPro

22 PAP

R 219-249363

RoHS

合格证 已检验

中国制造

Made in China

FR

Cet appareil, ses accessoires et cordons se recyclent

À DÉPOSER EN MAGASIN

OU

À DÉPOSER EN DÉCHÈTERIE

Points de collecte sur www.quefairedemesdechets.fr

Privilégiez la réparation ou le don de votre appareil !

FR

LE TRI + FACILE

Boîte 15 + Dépliant 1 + Cale 1

BAC DE TRI

Séparez les éléments avant de trier

RECICLA Al Azul

WE ARE HERE FOR YOU
服务与支持

ETICHETTATURA AMBIENTALE
ENVIRONMENTAL LABELING