SmallRig

Super Clamp Support Kit

大力夹支撑件

Operating Instruction / 操作指引

· Thank you for purchasing SmallRig's product.
感谢您购买 SmallRig 产品。

· Please read this Operating Instruction carefully.
使用本产品之前，请仔细阅读操作指引。

· Please follow the safety warnings.
请注意所有警告提示并遵循使用操作指引的所有指令。

In the Box / 包装清单

Super Clamp 大力夹	× 1	Guarantee Card 保修卡	× 1
1/4"-20 & 3/8"-16 Top Screw 1/4"-20 & 3/8"-16 顶粒	× 1		

Product Introduction / 产品介绍

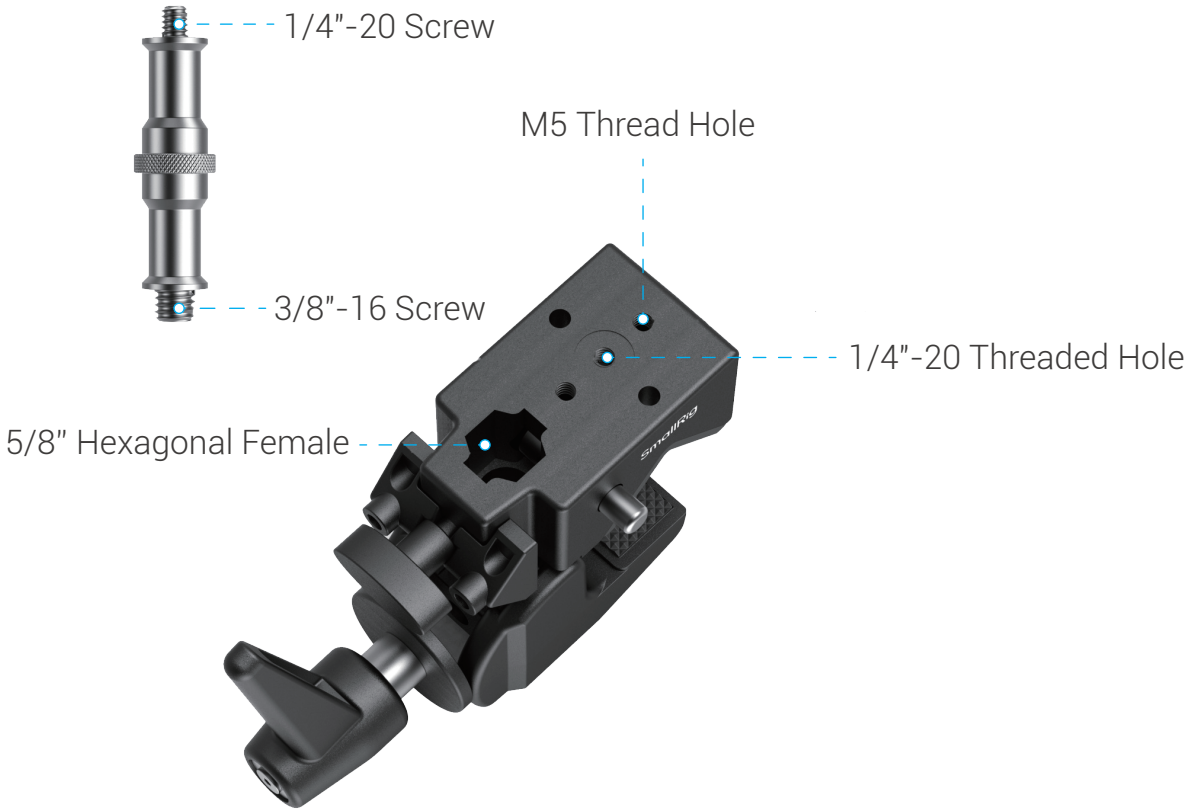

Super Clamp Installation / 大力夹安装

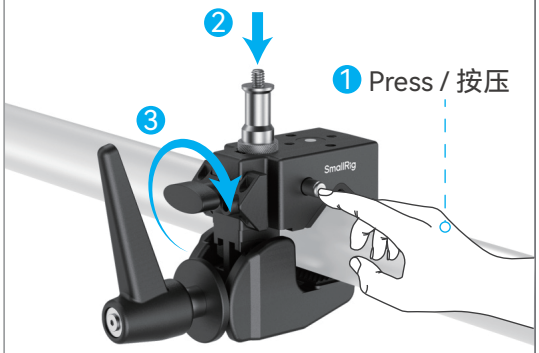

Rod 10mm - 60mm in diameter
柱体：直径10 ~ 60mm

Surface thickness up to 50mm
平面厚度： < 50mm

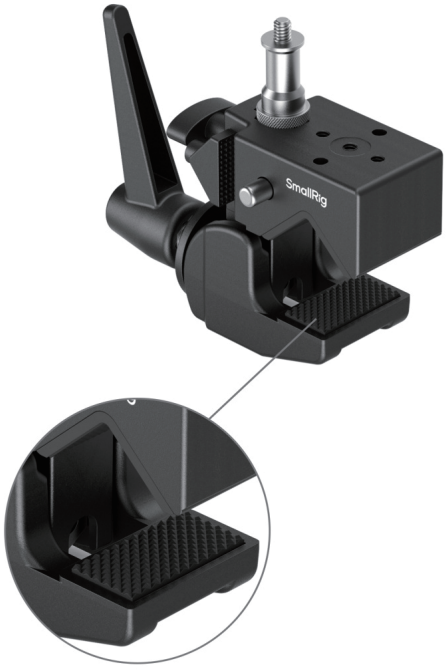

Silicone Padding
硅胶垫

Notes / 注意事项

1. Please do not subject the product to severe collisions or impacts.
   请勿让产品受到剧烈碰撞或冲击。

Specifications / 产品参数

Phone Case Dimensions 产品尺寸	3.9 × 5.7 × 1.7in 100.0 × 146.0 × 44.0mm
Product Weight 产品重量	19.7 ± 0.2oz 560.0 ± 5.0g
Material(s) 主要材质	Aluminum Alloy 铝合金

执行标准：GB/T 26572-2011

Manufacturer Email: support@smallrig.com
Manufacturer: Shenzhen Leqi Innovation Co., Ltd.
Add: Rooms 101, 701, 901, Building 4, Gonglianfuji Innovation Park, No. 58, Ping'an Road, Dafu Community, Guanlan Street, Longhua District, Shenzhen, Guangdong, China.
制造商: 深圳市乐其创新股份有限公司
地址: 中国广东省深圳市龙华区观澜街道大富社区平安路58号共联富基创新园4栋101、701、901

Consignor: Shenzhen LC Co., Ltd.
Add: Room 201, Building 4, Gonglianfuji Innovation Park, No. 58, Ping'an Road, Dafu Community, Guanlan Street, Longhua District, Shenzhen, Guangdong, China.
委托商：深圳市乐长科技有限公司
地址: 中国广东省深圳市龙华区观澜街道大富社区平安路58号共联富基创新园4栋201

CE RoHS 22 PAP 合格证 已检验

FR LE TRI FACILE Boîte 1 + Cale 1 + Papier 5 BAC DE TRI

Séparez les éléments avant de trier

RECICLA Al Azul

Made in China 中国制造