SmallRig

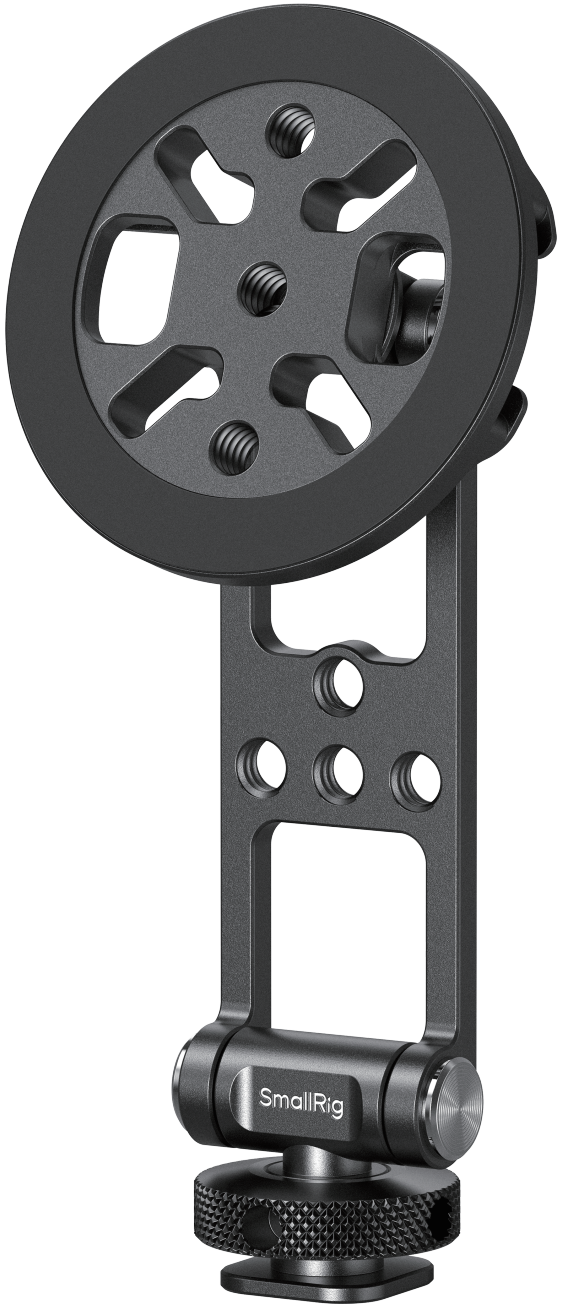

Support with Cold Shoe Mount
(for Phones)
冷靴支撑件（适用于手机）

Operating Instruction / 操作指引

· Thank you for purchasing SmallRig's product.
感谢您购买 SmallRig 产品。

· Please read this Operating Instruction carefully.
使用本产品之前，请仔细阅读操作指引。

· Please follow the safety warnings.
请注意所有警告提示并遵循使用操作指引的所有指令。

In the Box / 包装清单

Attachable Mount Plate × 1
肩托

Guarantee Card × 1
保修卡

Allen Wrench × 1
内六角扳手

Specifications / 产品参数

Product Dimensions 产品尺寸	5.0 × 1.0 × 2.3in 127.4 × 27.6 × 59.0mm
Product Weight 产品重量	3.0 ± 0.2oz 80 ± 5.0g
Material(s) 主要材质	Aluminum Alloy, Silicone, Stainless Steel 铝合金、硅胶、不锈钢

Product details / 产品介绍

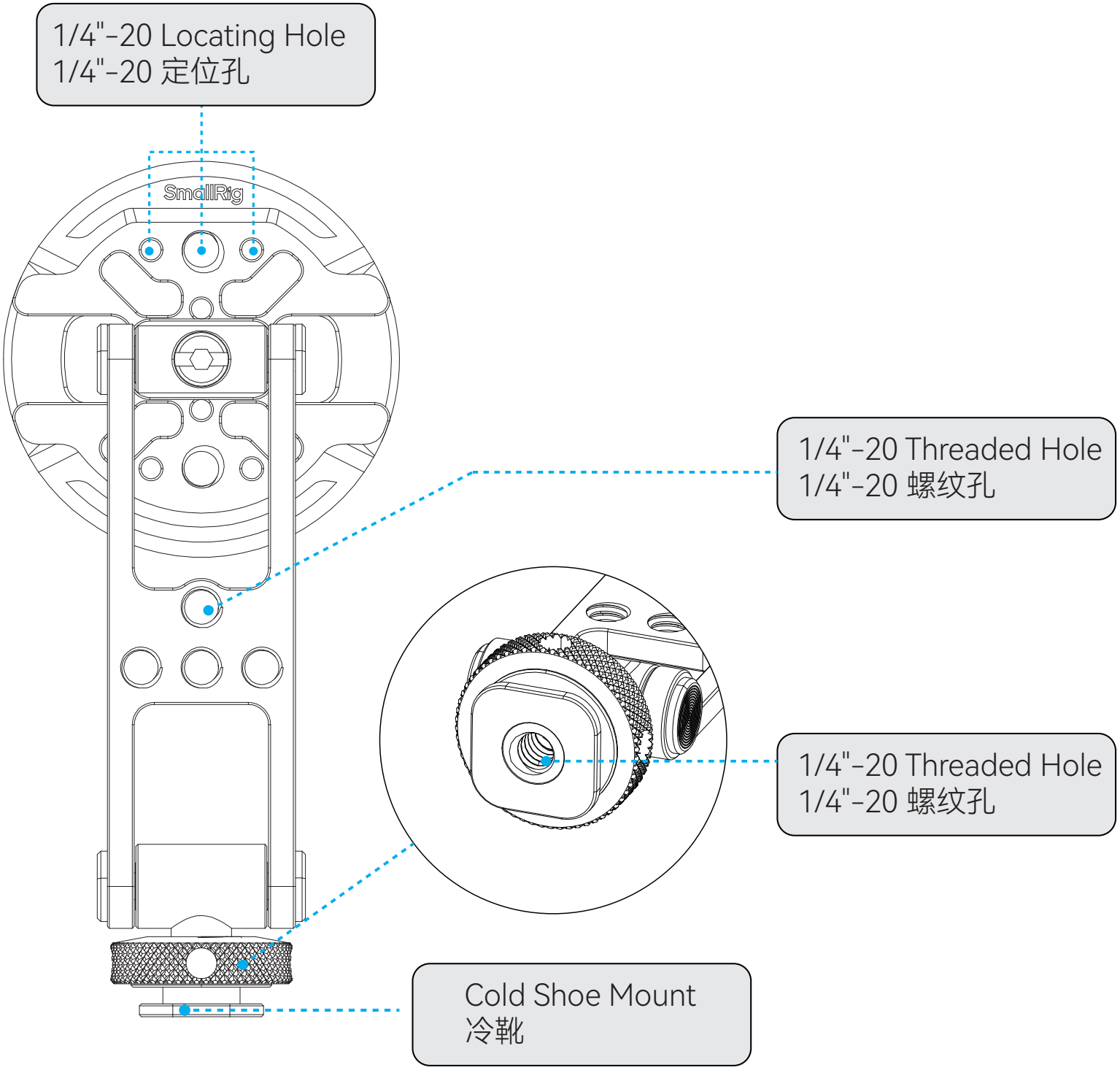

Usage Scenario / 使用场景

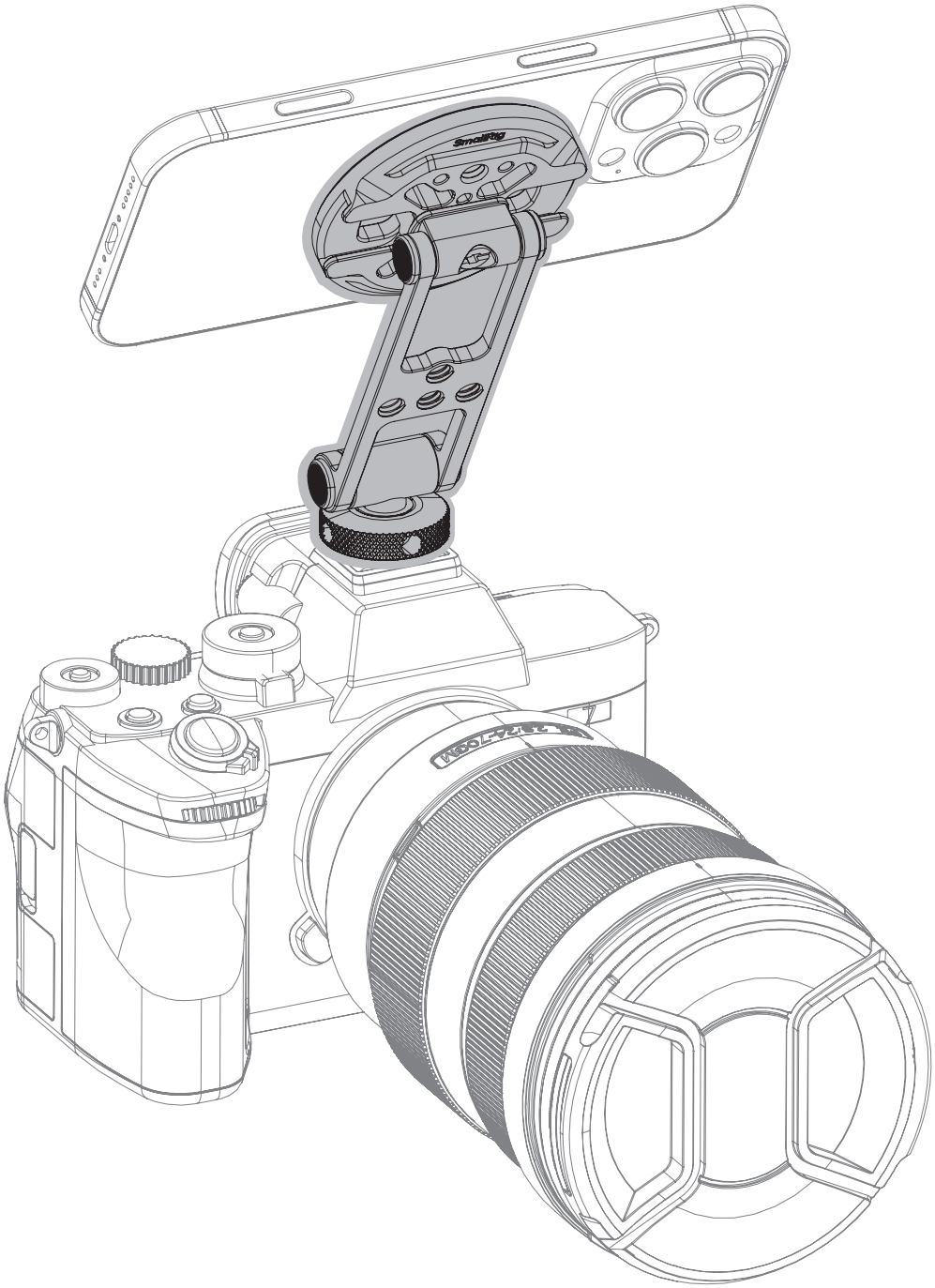

* The package does not include the camera, lens, phone.
相机机身、镜头、手机需另购。

Manufacturer Email: support@smallrig.com
Manufacturer: Shenzhen Leqi Innovation Co., Ltd.
制造商: 深圳市乐其创新股份有限公司
Add: Rooms 101, 701, 901, Building 4, Gonglianfuji Innovation Park, No. 58, Ping'an Road, Dafu Community, Guanlan Street, Longhua District, Shenzhen, Guangdong, China.
地址: 中国广东省深圳市龙华区观澜街道大富社区平安路58号共联富基创新园4栋101、701、901
Consignor: Shenzhen LC Co., Ltd.
委托商： 深圳市乐长科技有限公司
Add: Room 201, Building 4, Gonglianfuji Innovation Park, No. 58, Ping'an Road, Dafu Community, Guanlan Street, Longhua District, Shenzhen, Guangdong, China.
地址: 中国广东省深圳市龙华区观澜街道大富社区平安路58号共联富基创新园4栋201

执行标准：GB/T 26572-2011

中国制造

Made in China

RoHS CE

22
PAP

FR
LE TRI + FACILE
Boîte 1 + Papier 5
BAC DE TRI
Séparez les éléments avant de trier

合格证
已检验

RECICLA
Al Azul